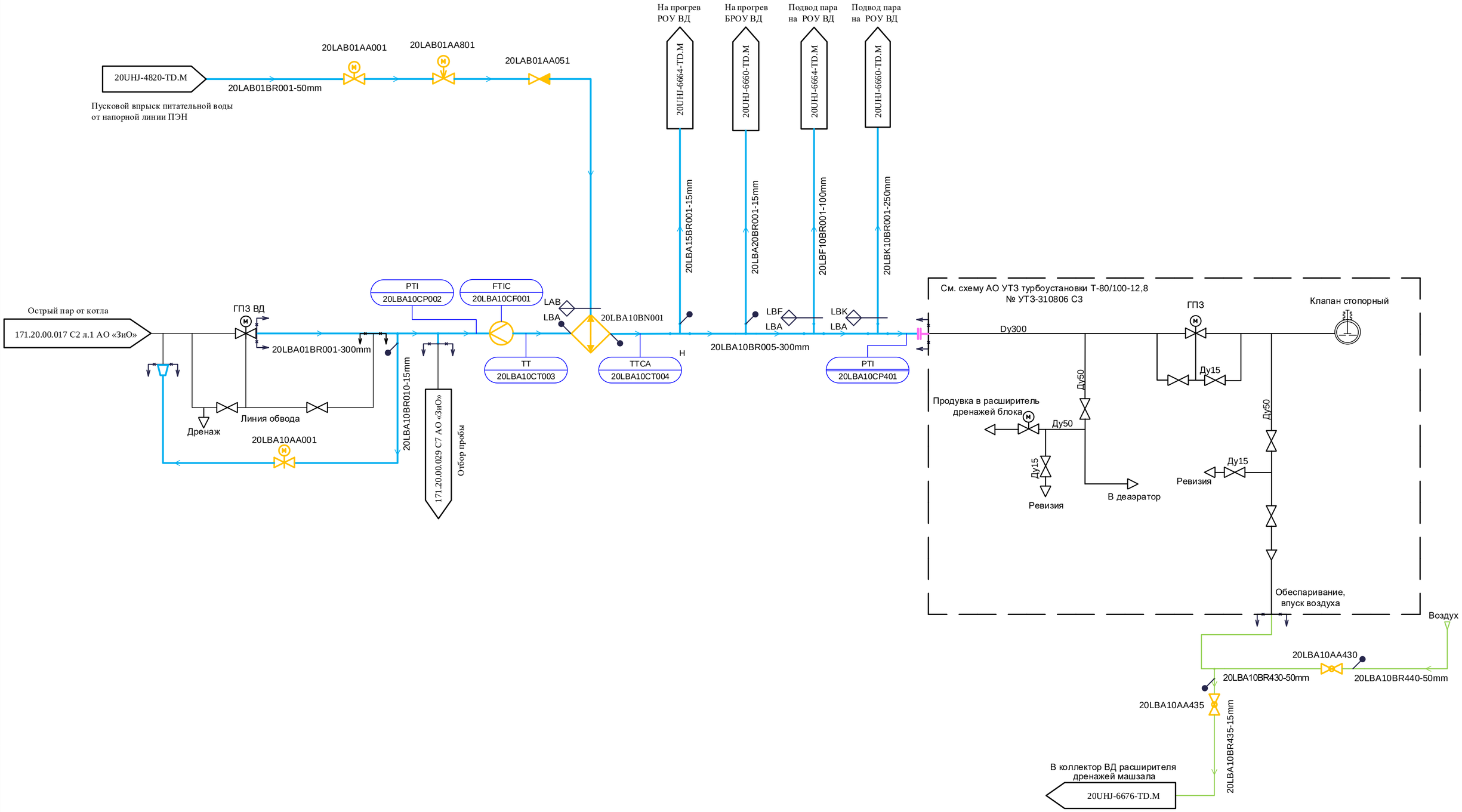

Изм.	Кол.уч	Лист	№ док.	Подп.	Дата	68N115-20UHJ-6602-TD.M
						Строительство Якутской ГРЭС-2 (2-я очередь) (Туймаада ТЭЦ)
Разработал		Салищева				Главный корпус. PI-диаграмма трубопроводов острого пара.
Проверил		Брылёва				Стадия: Р; Лист: 3; Листов:
Гл.спец.		Пак				
Н. контр.		Астраханцев				PI-Диаграмма трубопроводов острого пара. Система LBA. Блок №2

АКЦИОНЕРНОЕ ОБЩЕСТВО ИНСТИТУТ ТЕПЛОЭЛЕКТРОПРОЕКТ Г. МОСКВА

Согласовано
ОАСУ Савенкова

Взам. инв. №
Подпись и дата
Инв. № подл.

Формат А2