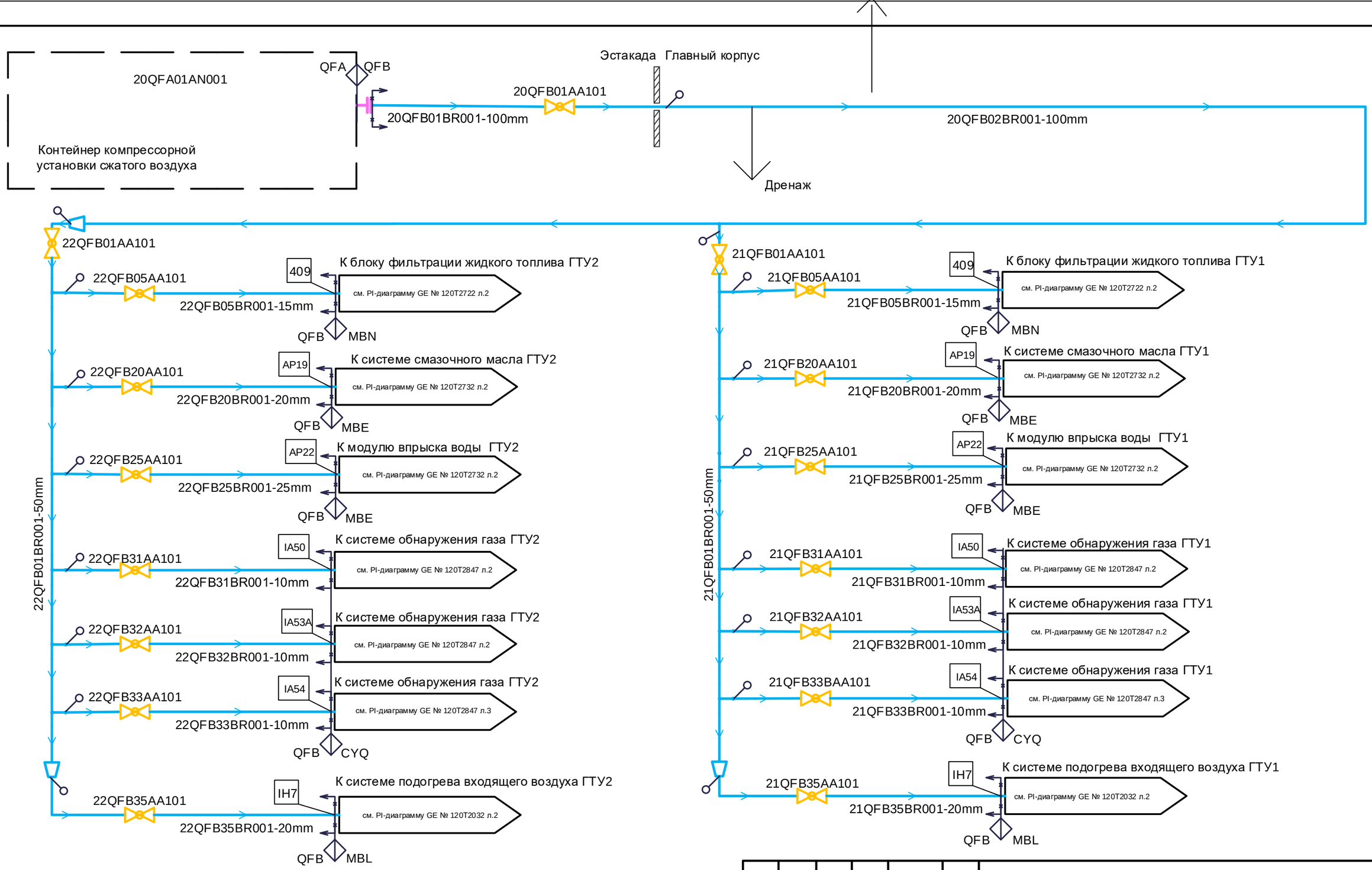

Согласовано

ОАСУ

Взам. инв. №

Подпись и дата

Инв. № подл.

Изм.	Кол.уч	Лист	№ док.	Подп.	Дата
Разработал		Сиворонова			
Проверил		Пак			
Н. контр.		Астраханцев			
ГИП		Кирьянова			

68N115 – 20UHJ – 1461 – TD.M

Строительство Якутской ГРЭС-2 (2-я очередь).

Главный корпус. PI-диаграмма трубопроводов инструментального сжатого воздуха

Стадия	Лист	Листов
Р	2	

PI-диаграмма трубопроводов инструментального сжатого воздуха. Система QFB

АКЦИОНЕРНОЕ ОБЩЕСТВО ИНСТИТУТ ТЕПЛОЭЛЕКТРОПРОЕКТ Г. МОСКВА

Формат А3