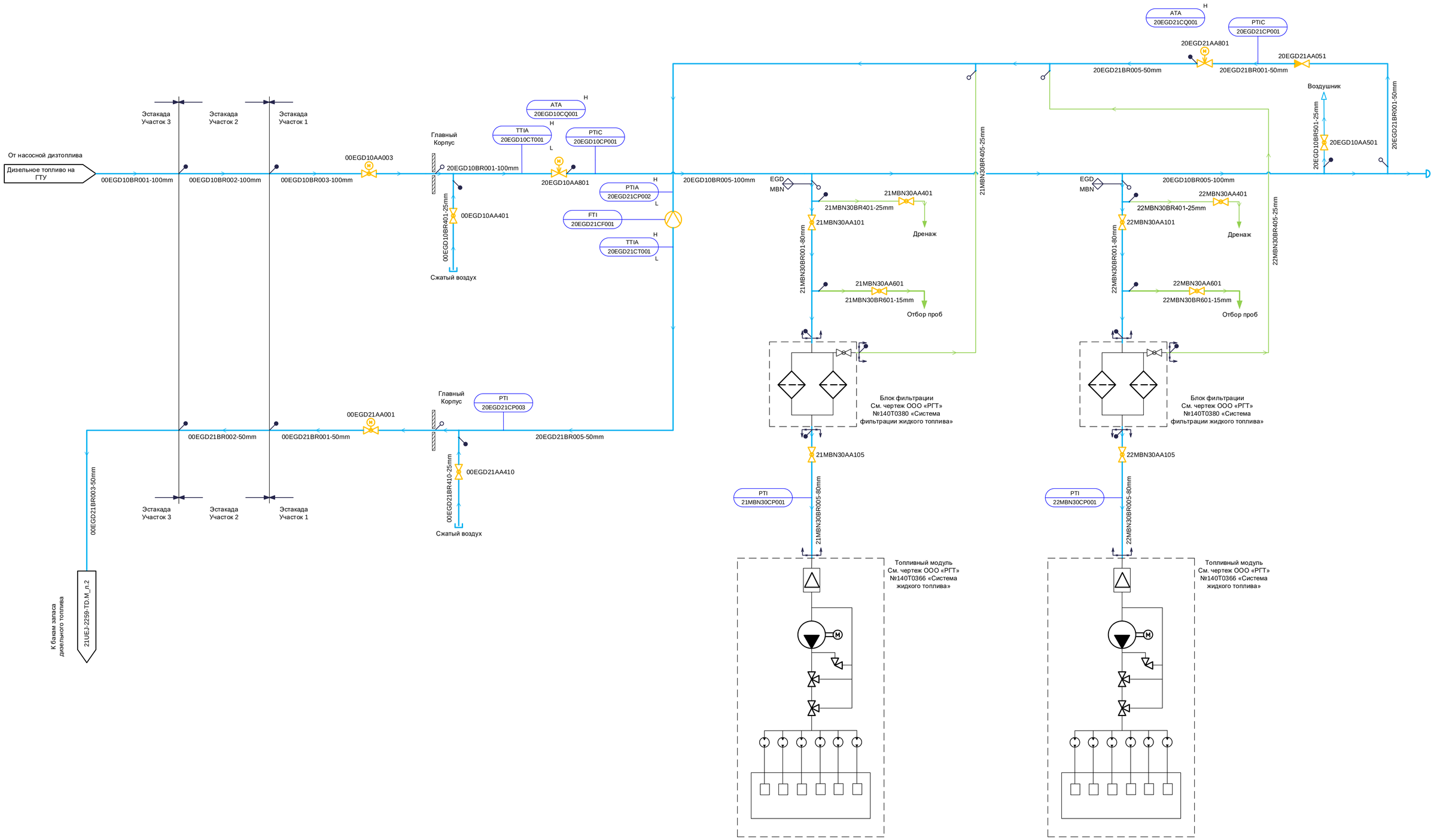

Примечание: Возможна корректирвка PI-диаграммы после получения исходных данных от поставщиков оборудования

						68N84 – 20UHJ – 1485 – TD.M		
						Строительство Якутской ГРЭС-2 (2-я очередь)		
Изм.	Кол.уч	Лист	№ док.	Подп.	Дата			
Разработал		Брылева				Главный корпус. PI-диаграмма трубопроводов дизельного топлива.	Стадия	Лист	Листов
Проверил		Пак С.					Р	2	
Н. контр.		Грядчина				PI-диаграмма трубопроводов дизельного топлива. Система EGD, MBN	АКЦИОНЕРНОЕ ОБЩЕСТВО ВНИИГ ТЕПЛОЭЛЕКТРОПРОЕКТ Г. МОСКВА		

Формат А1

Согласовано

ОАСУ Осипова

Взам. инв. №

Подпись и дата

Инв. № подл.