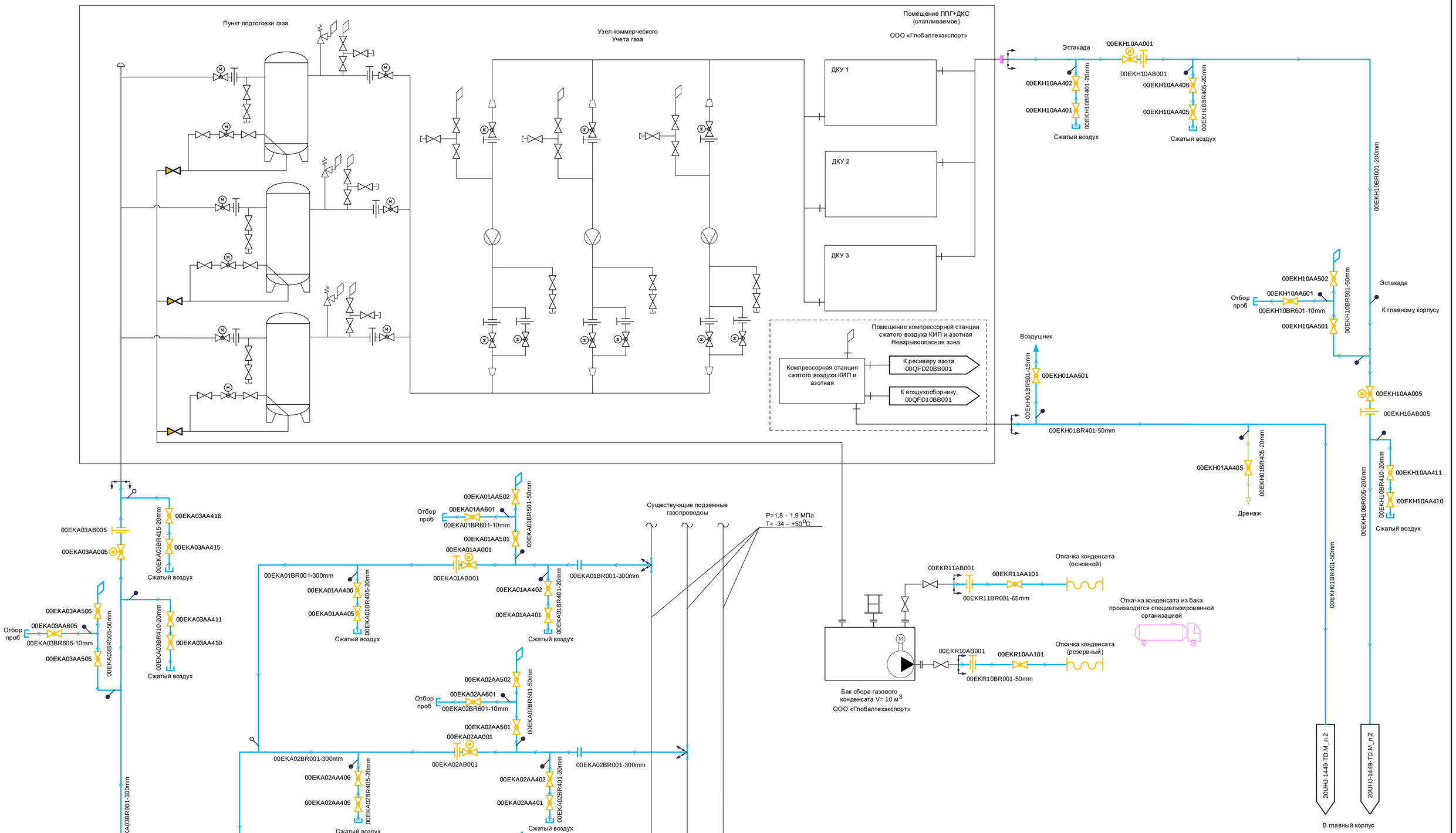

Изм.	Кол.уч	Лист	№ док.	Подп.	Дата	68N115 – 20UEP – 1973 – TD.M
						Строительство Якутской ГРЭС-2 (2-я очередь)
Разработал		Полянская				Хозяйство газового топлива. PI-диаграмма трубопроводов газового хозяйства
Проверил		Пак				
Н. контр.		Гридчина				PI-диаграмма трубопроводов газового хозяйства. Система ЕКА, ЕКН

Стадия	Лист	Листов
Р	2	

АКЦИОНЕРНОЕ ОБЩЕСТВО ИНСТИТУТ ТЕПЛОЭЛЕКТРОПРОЕКТ г. МОСКВА

Согласовано

Взам. инв. №

Подпись и дата

Инв. № подл.

Формат А1