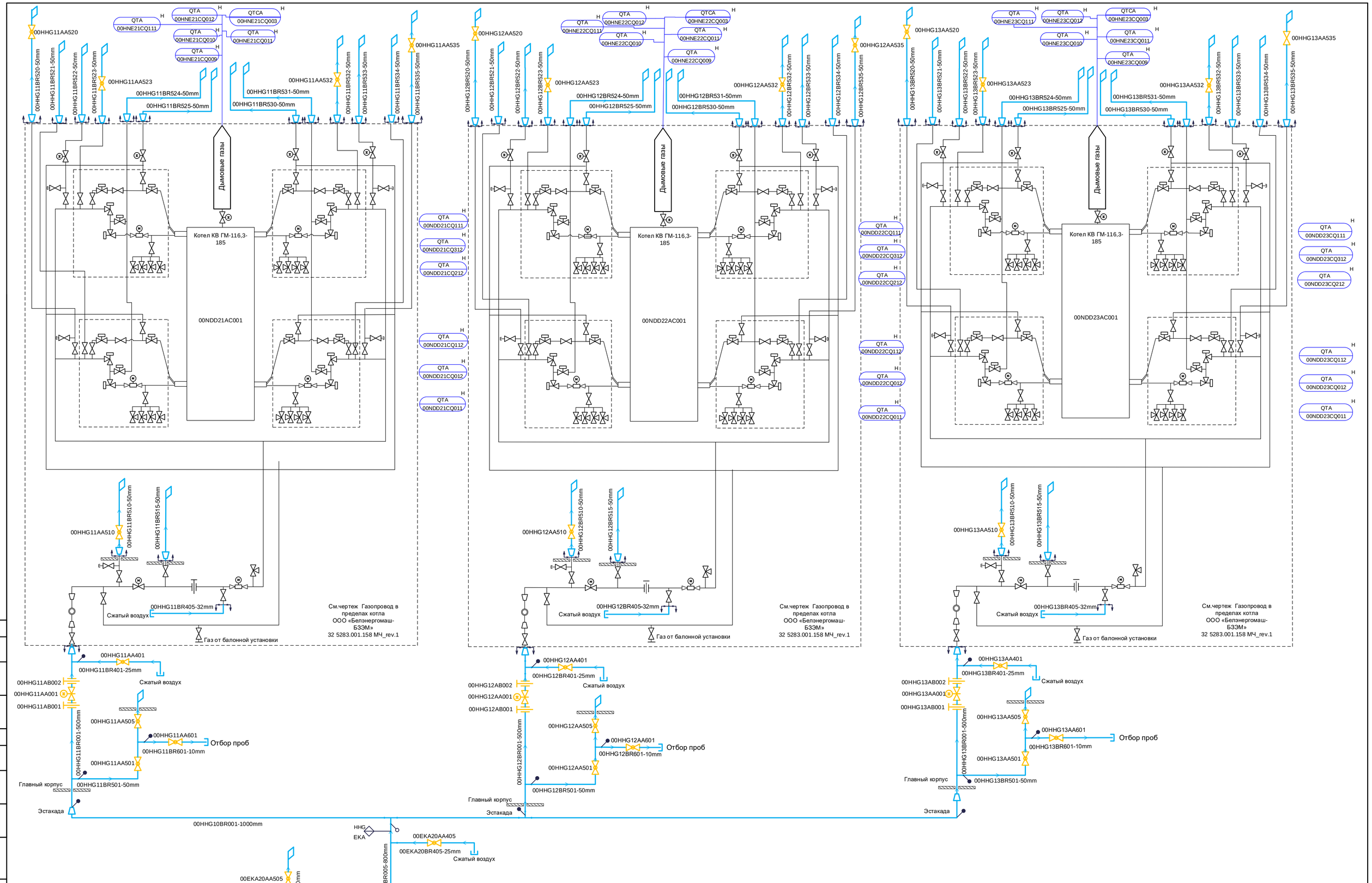

2	-	Зам	159-16			
Изм.	Кол.уч	Лист	№ док.	Подп.	Дата	

68N1 – 10UHJ – 145 – TD.M

Строительство Якутской ГРЭС-2

Разработал	Полянская	
Проверил	Попова	
Гл.спец.	Стацура	
Н. контр.	Грядчина	

Главный корпус. Трубопроводы газового топлива к ПВК.

Стадия	Лист	Листов
Р	2	

PI-Диаграмма трубопроводов газового топлива к ПВК. Система ЕКА, ННG

АКЦИОНЕРНОЕ ОБЩЕСТВО ИНСТИТУТ ТЕПЛОЭЛЕКТРОПРОЕКТ г. МОСКВА

Согласовано: ОАСУ Светашева

Взам. инв. №

Подпись и дата

Инв. № подл.

Формат А1