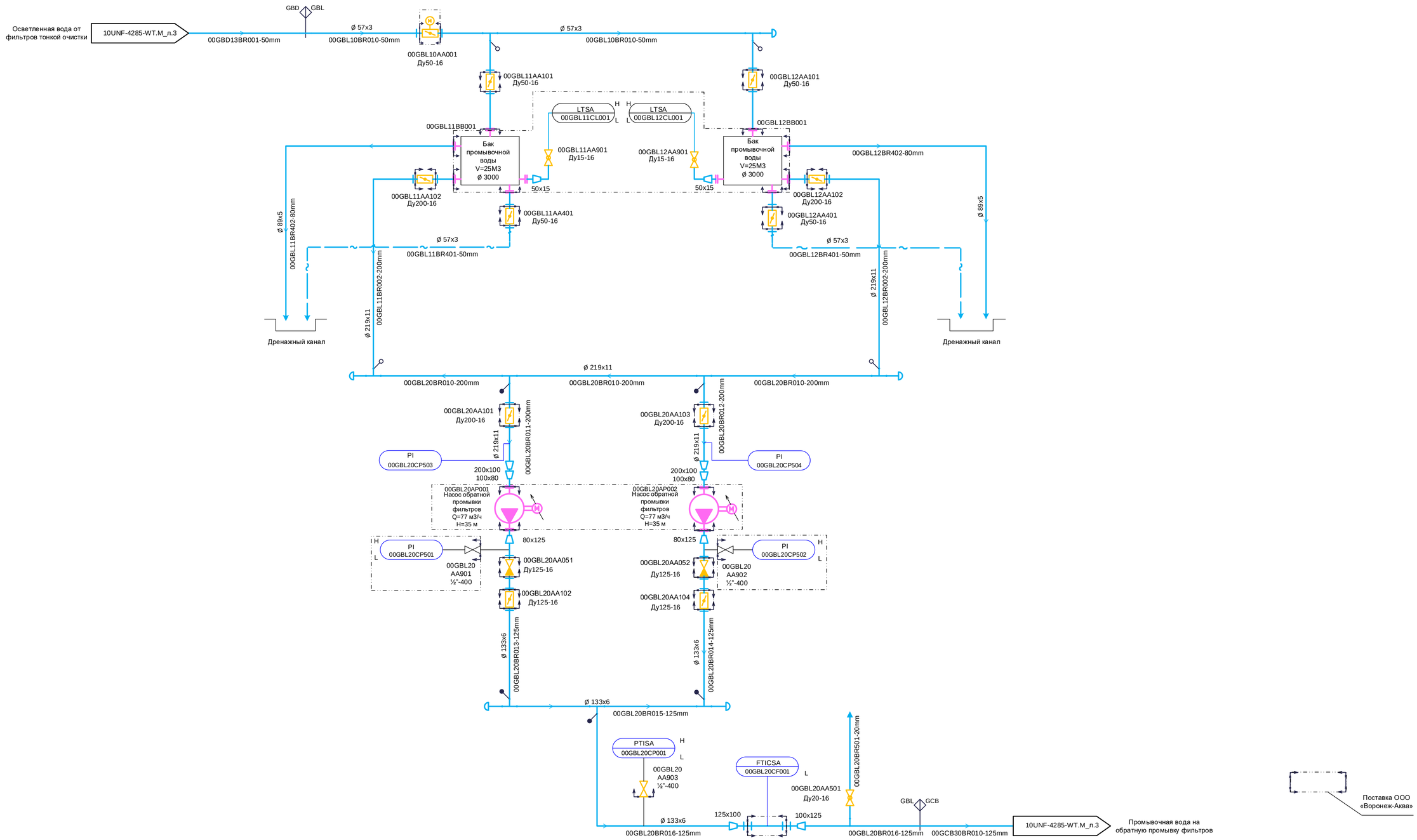

1	-	Зам.	982-15		12.15	68N1-10UNF-4285-WT.M
Изм.	Кол.уч	Лист	№ док.	Подп.	Дата	Строительство Якутской ГРЭС-2 (первая очередь)
Н. контр.		Тараненко				Объединенный корпус. Установка подготовки питьевой воды. PI-диаграммы
Зам.нач.отд.		Рудь				PI-диаграмма собственных нужд фильтров. Система GBL
Проверил		Кукленко				
Разработал		Растопчина				

Стадия	Лист	Листов
Р	4	

АКЦИОНЕРНОЕ ОБЩЕСТВО ИНСТИТУТ ТЕПЛОЭЛЕКТРОПРОЕКТ г. МОСКВА

Согласовано
ОАСУ Тушинская

Взам. инв. №

Подпись и дата

Инв. № подл.

Формат А1