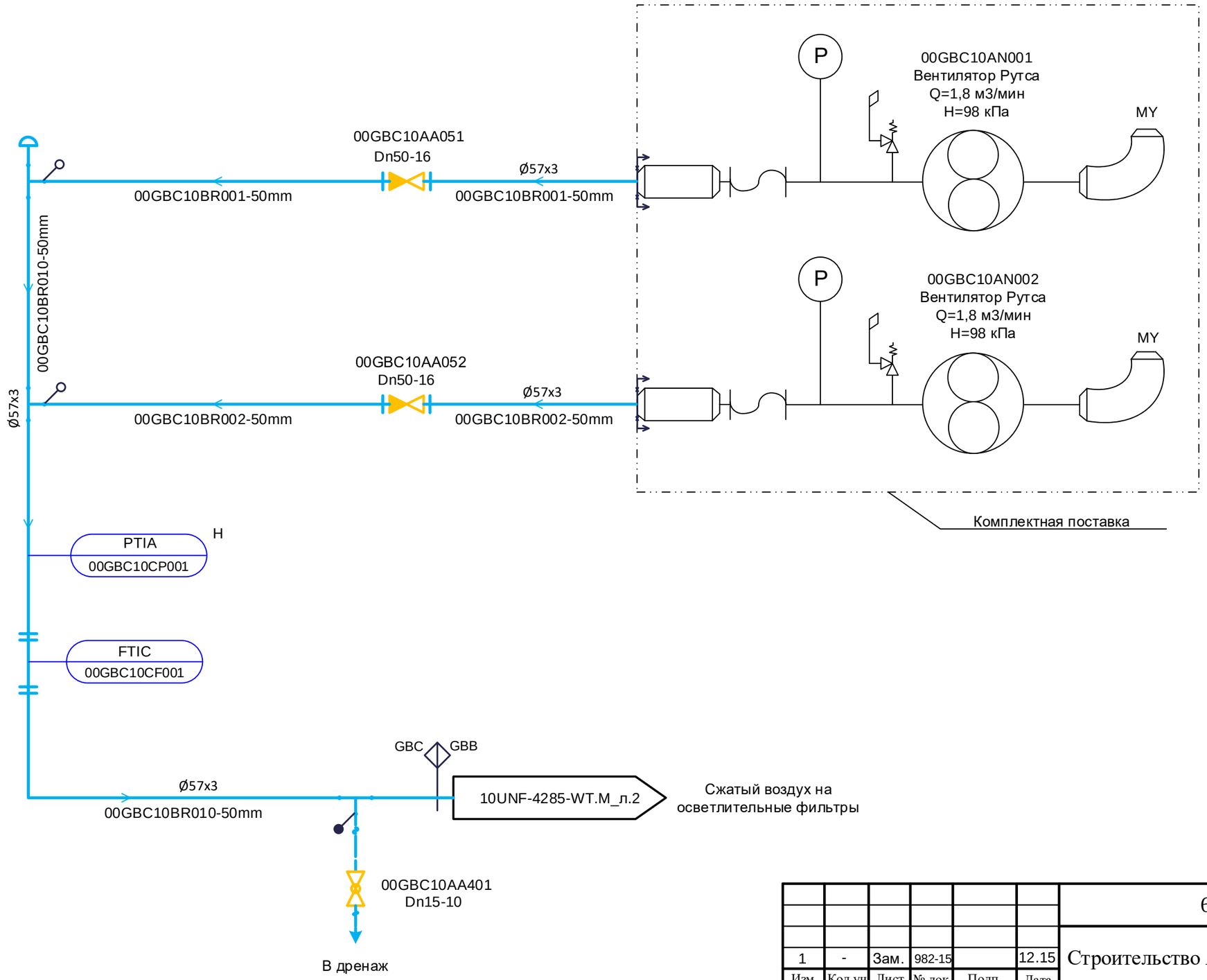

Согласовано

ОАСУ Тушинская

Взам. инв. №

Подпись и дата

Инв. № подл.

1	-	Зам.	982-15		12.15	
Изм.	Кол.уч	Лист	№ док.	Подп.	Дата	
Н. контр.		Тараненко				
Зам.нач.отд.		Рудь				
Проверил		Кукленко				
Разработал		Растопчина				

68N1-10UNF-4285-WT.M

Строительство Якутской ГРЭС-2 (первая очередь)

Объединенный корпус. Установка подготовки питьевой воды. PI-диаграммы

Стадия	Лист	Листов
Р	5	

PI-диаграмма подачи сжатого воздуха на фильтры. Система GBC

АКЦИОНЕРНОЕ ОБЩЕСТВО ИНСТИТУТ ТЕПЛОЭЛЕКТРОПРОЕКТ Г. МОСКВА

Формат А3