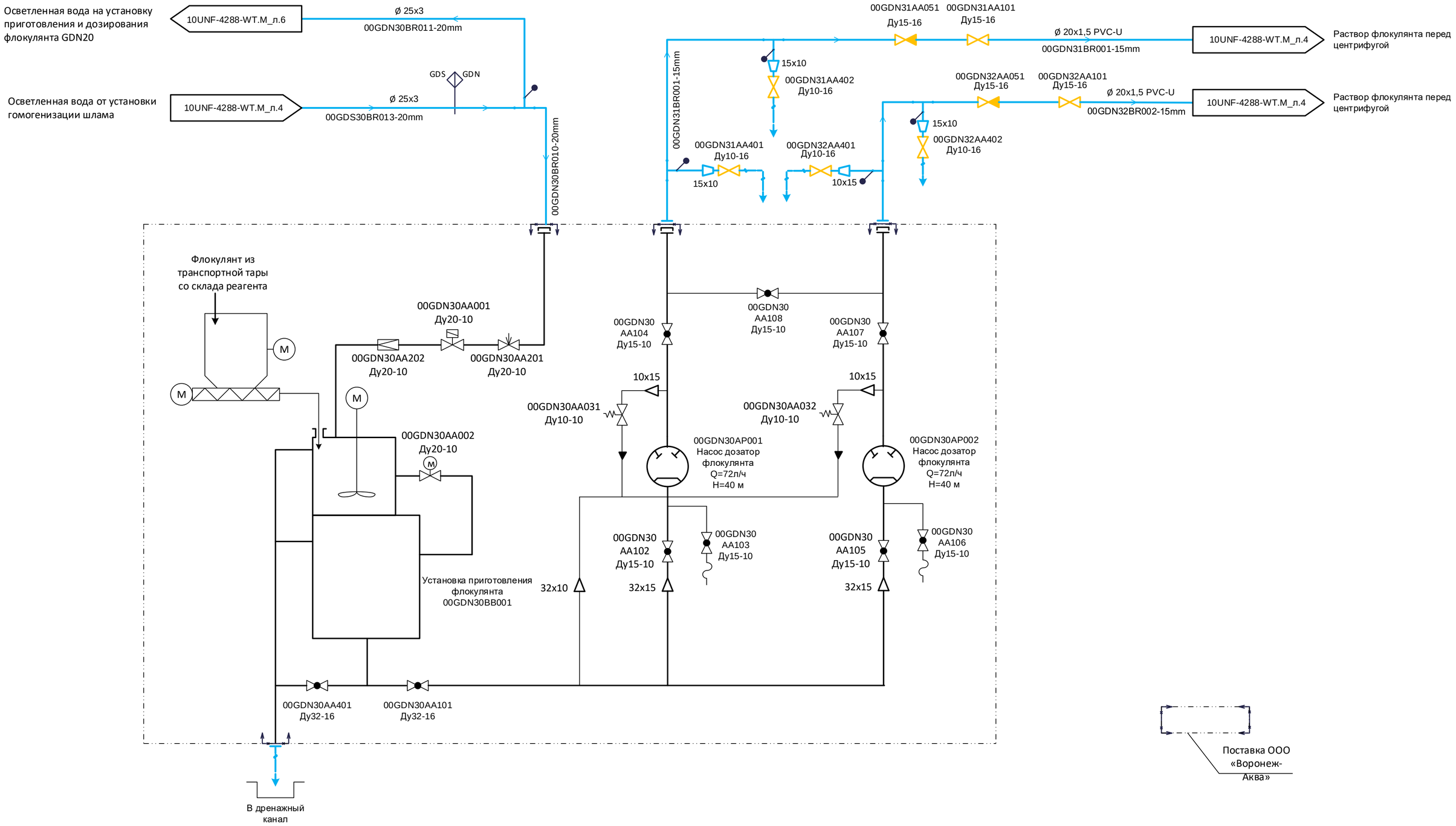

Изм.	Кол.уч	Лист	№ док.	Подп.	Дата
Н. контр.		Тараненко			
Проверил		Рудь			
Разработал		Растопчина			

68N1-10UNF-4288-WT.M

Строительство Якутской ГРЭС-2 (первая очередь)

Установка обезвоживания шлама. PI-диаграммы

Стадия	Лист	Листов
Р	7	

PI-диаграмма установки приготовления и дозирования флокулянта. Система GDN 30

АКЦИОНЕРНОЕ ОБЩЕСТВО ИНСТИТУТ ТЕПЛОЭЛЕКТРОПРОЕКТ Г. МОСКВА

Согласовано

Взам. инв. №

Подпись и дата

Инв. № подл.

Формат А2