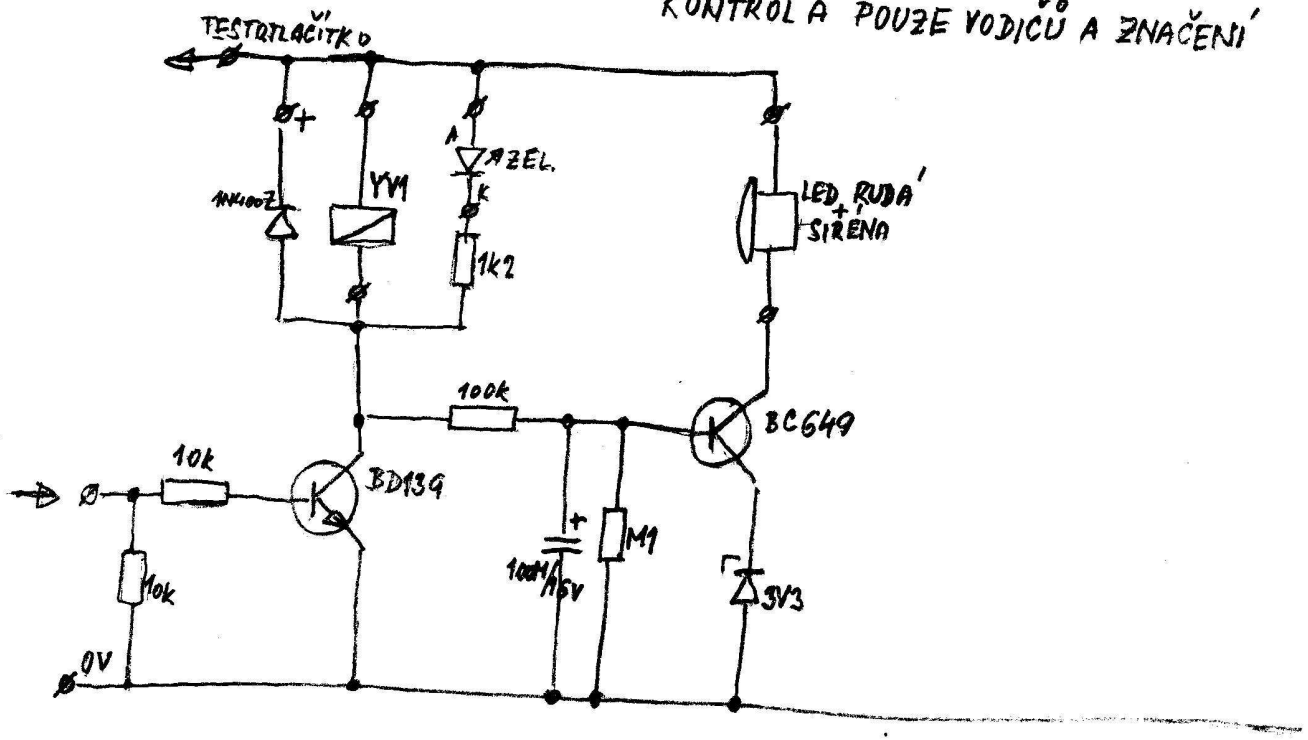KONTROLA POUZE VODIČŮ A ZNAČENÍ