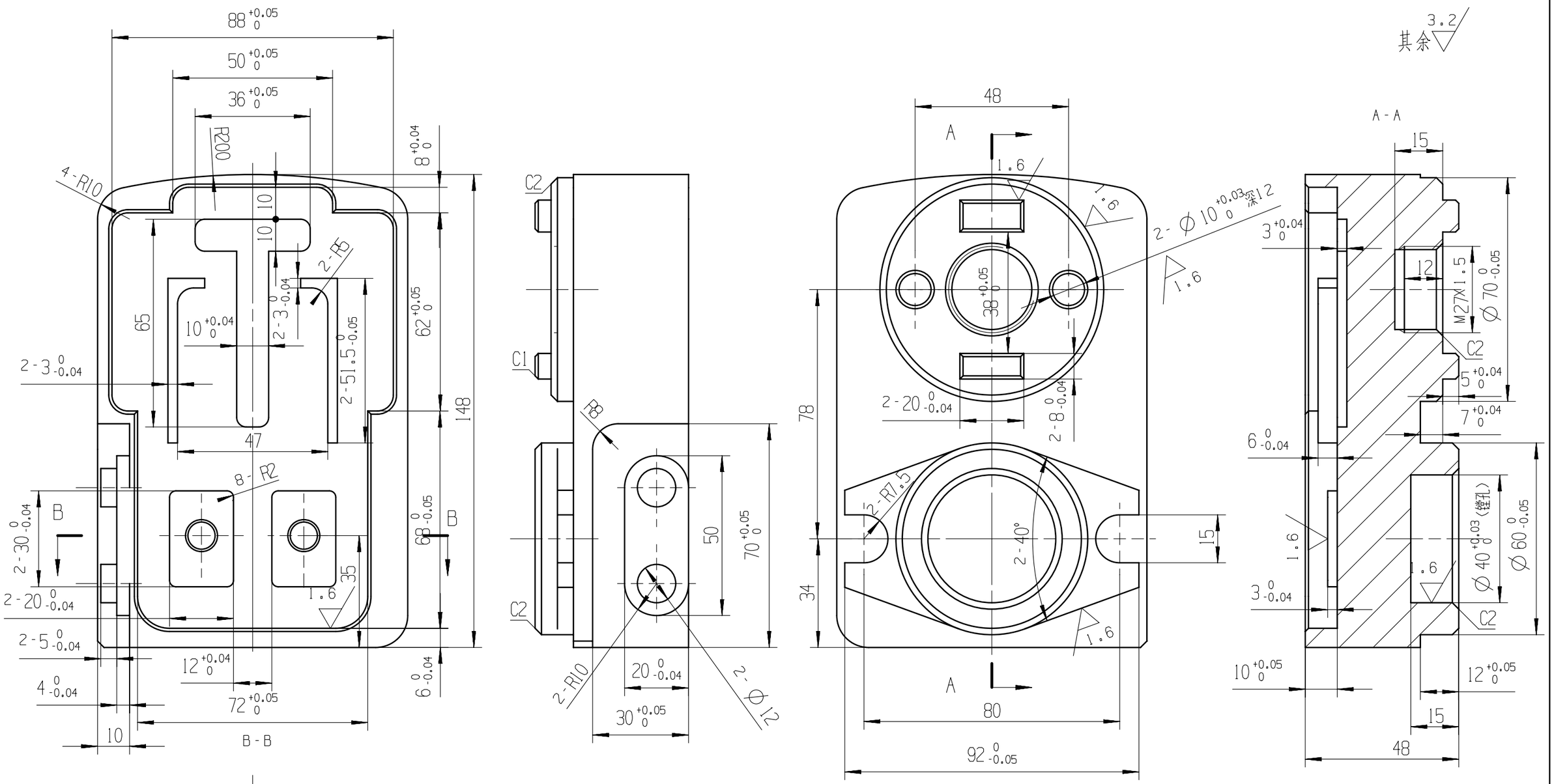

技术要求

1. 未注尺寸允许偏差± 0.1mm。
2. 锐角倒钝0.3~0.5×45°。

借通用件登记	标记	处数	更改文件号	签字	日期	数控铣样题之三	图样标记	重量	比例
描图	设计					材料：45钢	共 页	第 页	
校描	校对					毛坯尺寸：150×100×50	第42届世界技能大赛江苏赛区选拔赛		
旧底图总号	审核								
签字	批准								
日期									