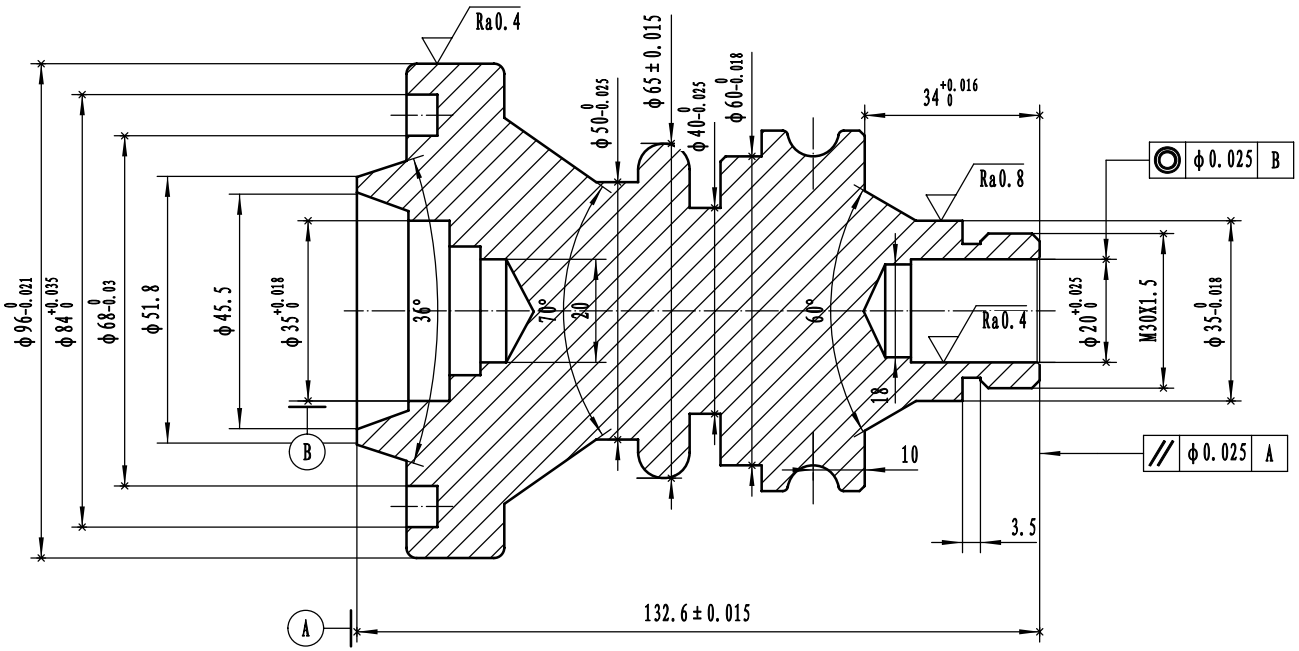

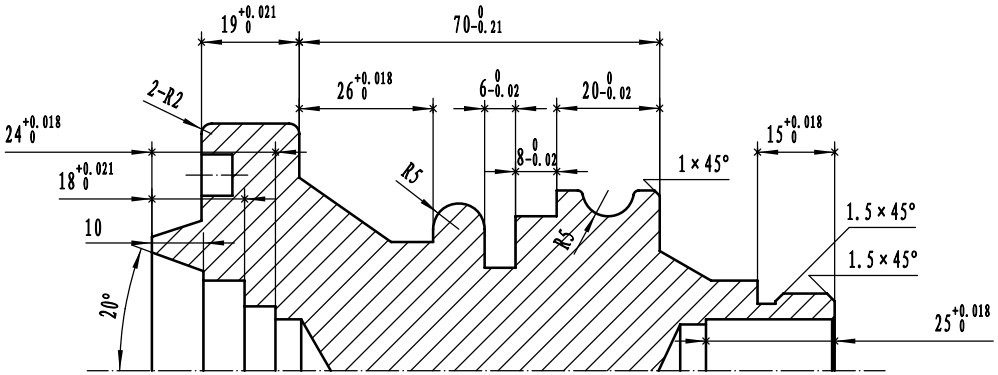

其余 1.6

技术要求:

1.未注倒角处按1×45°,锐边去毛刺

2.未注公差按±0.1mm

3.未注圆弧处按R1

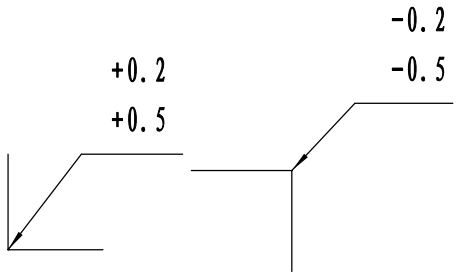

编程时间: 30分钟

加工时间: 2.5小时

制图			练习模块4-1	1:1
校核				材料: 2A12/45#钢
第43届世赛数控车集训队			LX-4-1	