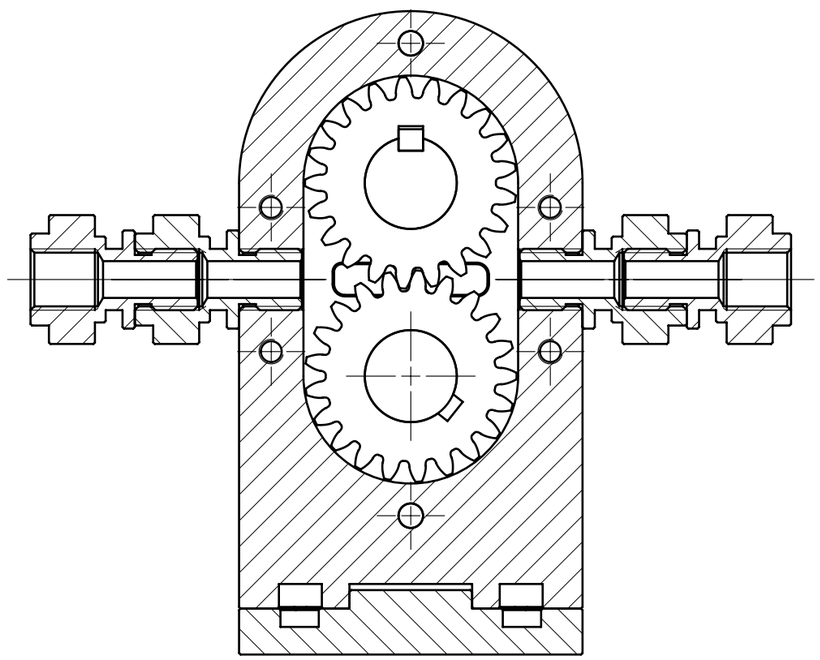

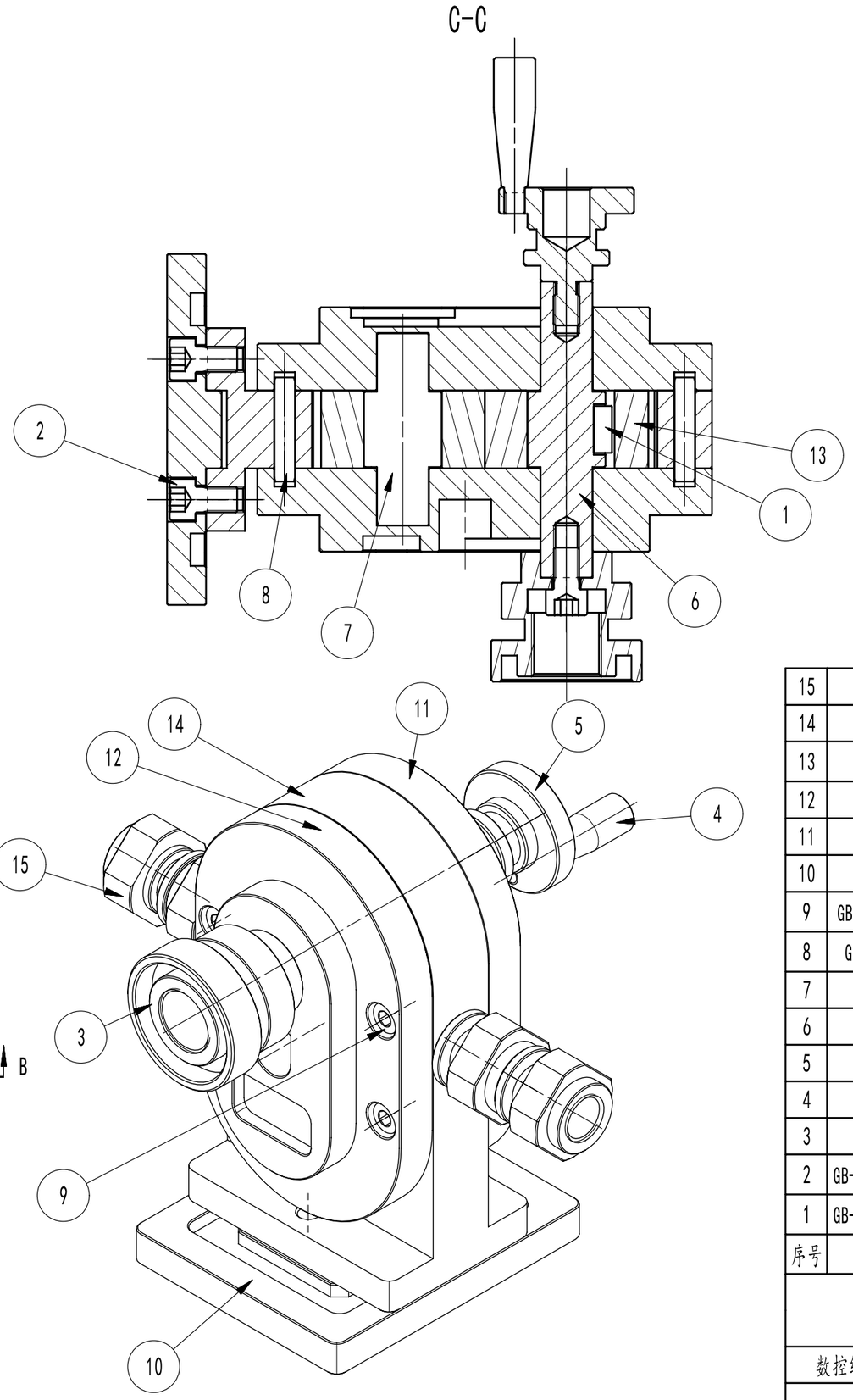

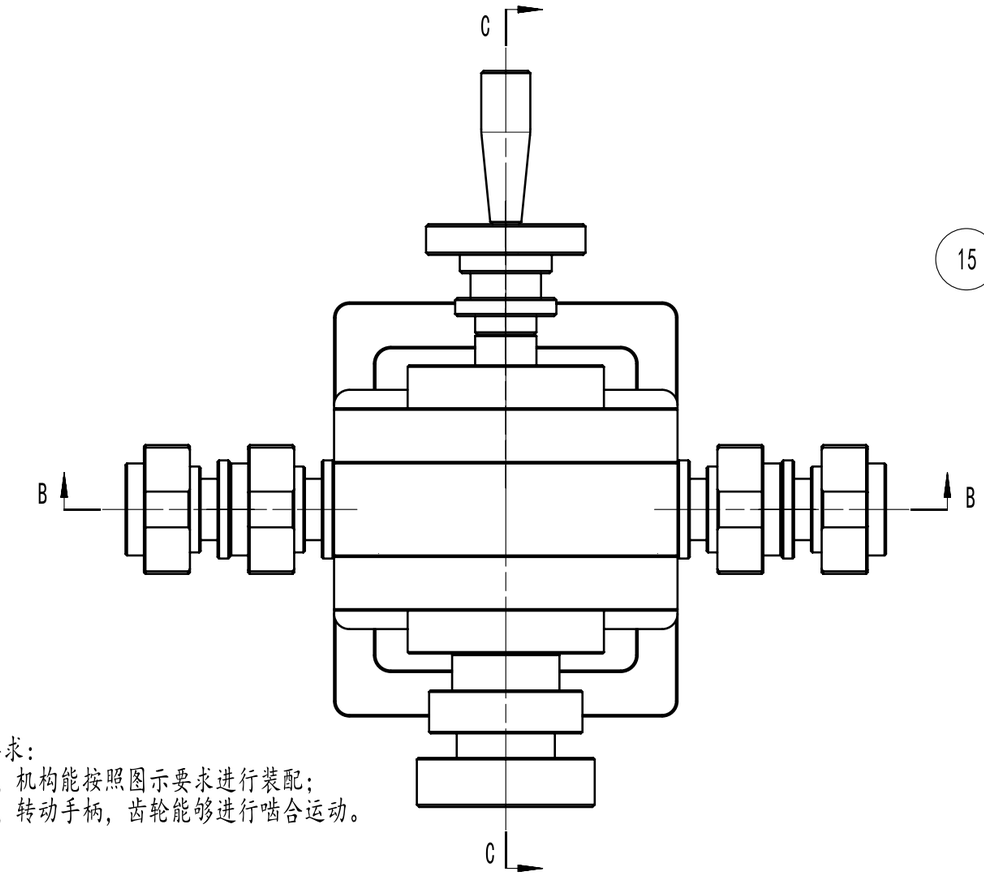

技术要求：

1、机构能按照图示要求进行装配；

2、转动手柄，齿轮能够进行啮合运动。

序号	部件名称	数量	材料	备注
15	油口	4	2A12	
14	齿轮泵机座	1	45	
13	模数3齿轮	2		赛场提供
12	齿轮泵左侧盖	1	2A12	
11	齿轮泵右侧盖	1	2A12	
10	底板	1	Q235	
9	GB-T70.1-2000,M8X16螺钉	8		赛场提供
8	GB-T119.1-2000,8X40销	2		赛场提供
7	齿轮芯棒2	1	45	
6	齿轮芯棒1	1	45	
5	右侧轴	1	45	
4	手柄	1	45	
3	左侧轴	1	45	
2	GB-T70.1-2000,M10X16螺钉	3		赛场提供
1	GB-T1096-2003,8X7X18平键	1		赛场提供

装配	比例	
	材料	
数控综合加工技术样题2	图号	
2018年江苏省职业院校技能大赛		

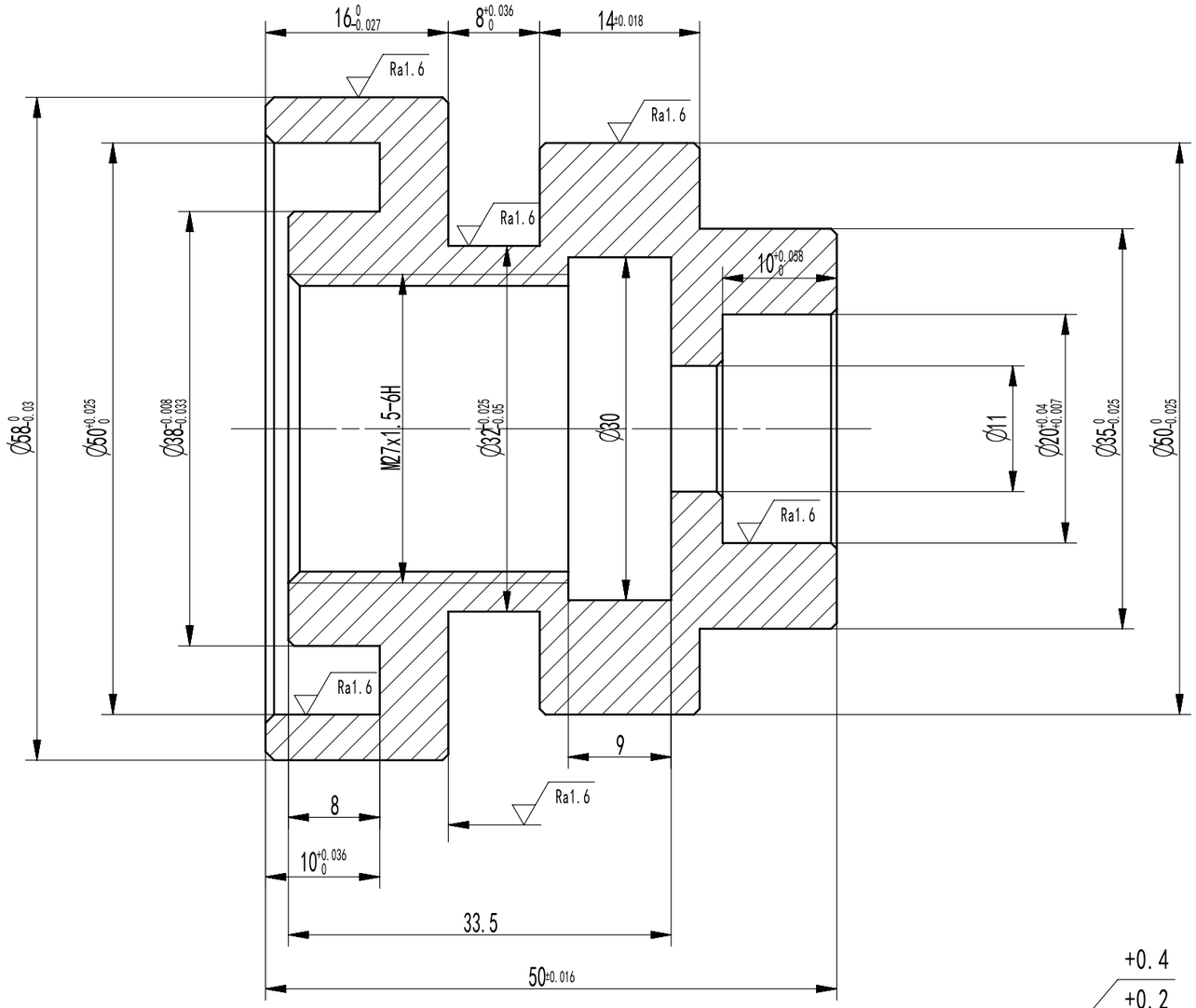

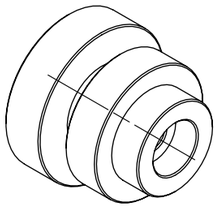

+0.4
+0.2

-0.2
-0.4

Ra3.2 (√)

技术要求：

1、未注倒角C0.5，未注圆角R5；
2、锐角倒钝C0.2~C0.3；
3、未注尺寸公差允许±0.1；
4、螺纹长度允许+2mm；
5、件数：1件。

左侧轴	比例	
	材料	45
数控综合加工技术样题2	图号	
2018年江苏省职业院校技能大赛		

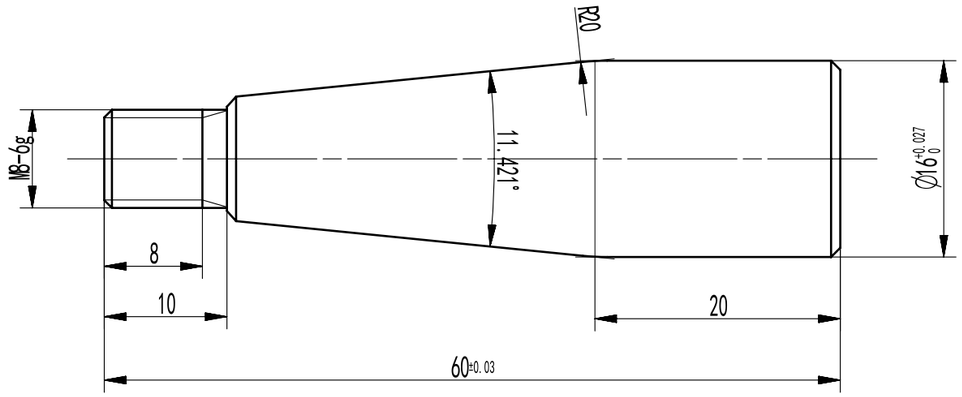

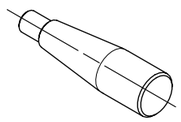

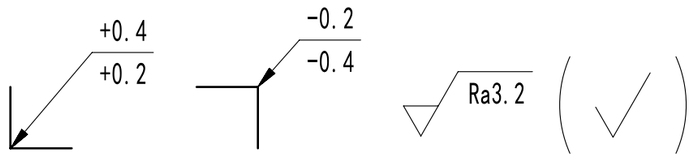

技术要求：

1、未注倒角C0.5，未注圆角R5；
2、锐角倒钝C0.2~C0.3；
3、未注尺寸公差允许±0.1；
4、螺纹长度允许+2mm；
5、件数：1件。

手柄	比例	
	材料	45
数控综合加工技术样题2	图号	
2018年江苏省职业院校技能大赛		

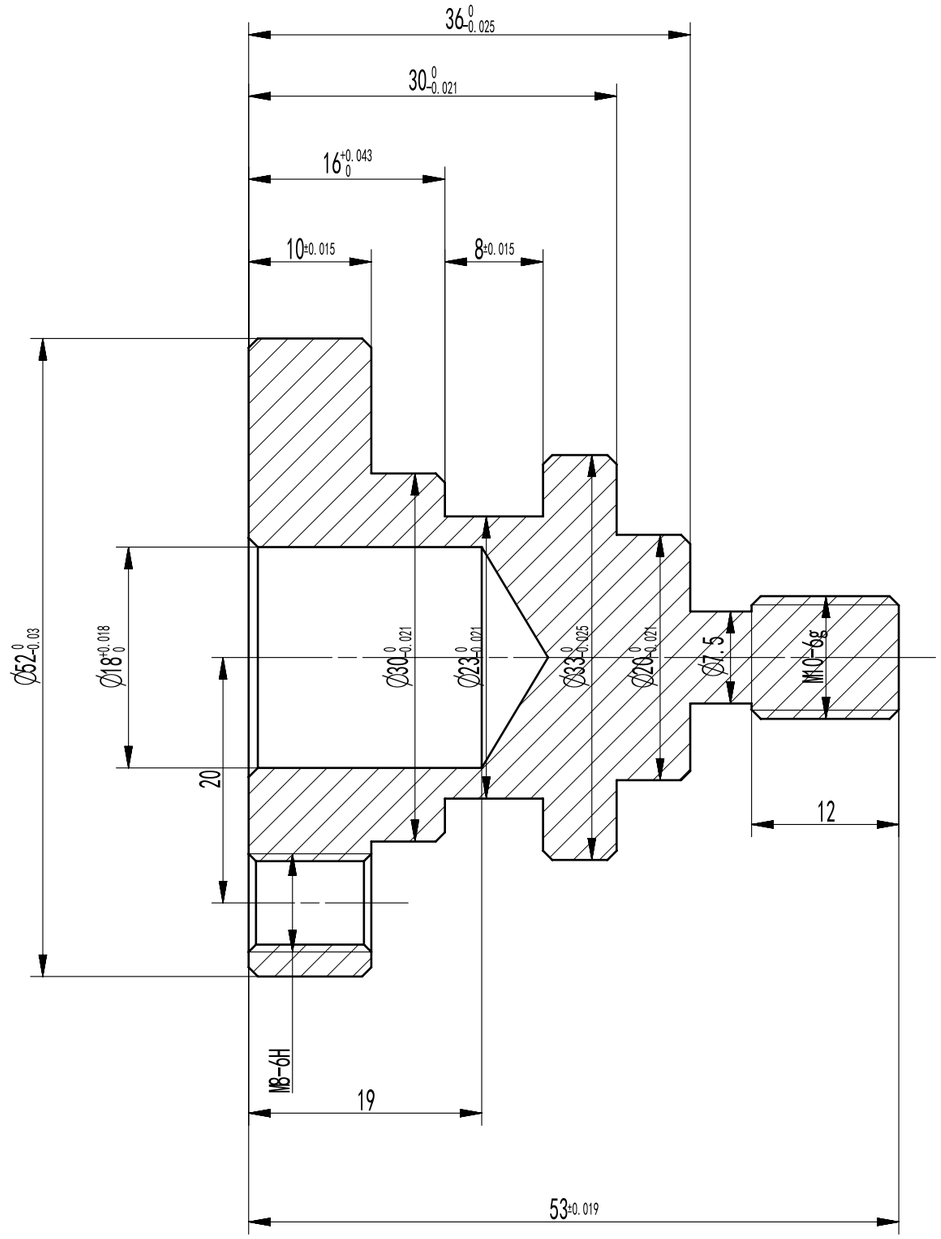

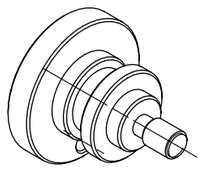

+0.4
+0.2

-0.2
-0.4

Ra3.2

技术要求：

1、未注倒角C0.5，未注圆角R5；
2、锐角倒钝C0.2~C0.3；
3、未注尺寸公差允许±0.1；
4、螺纹长度允许+2mm；
5、件数：1件。

右侧轴	比例	
	材料	45
数控综合加工技术样题2	图号	
2018年江苏省职业院校技能大赛		

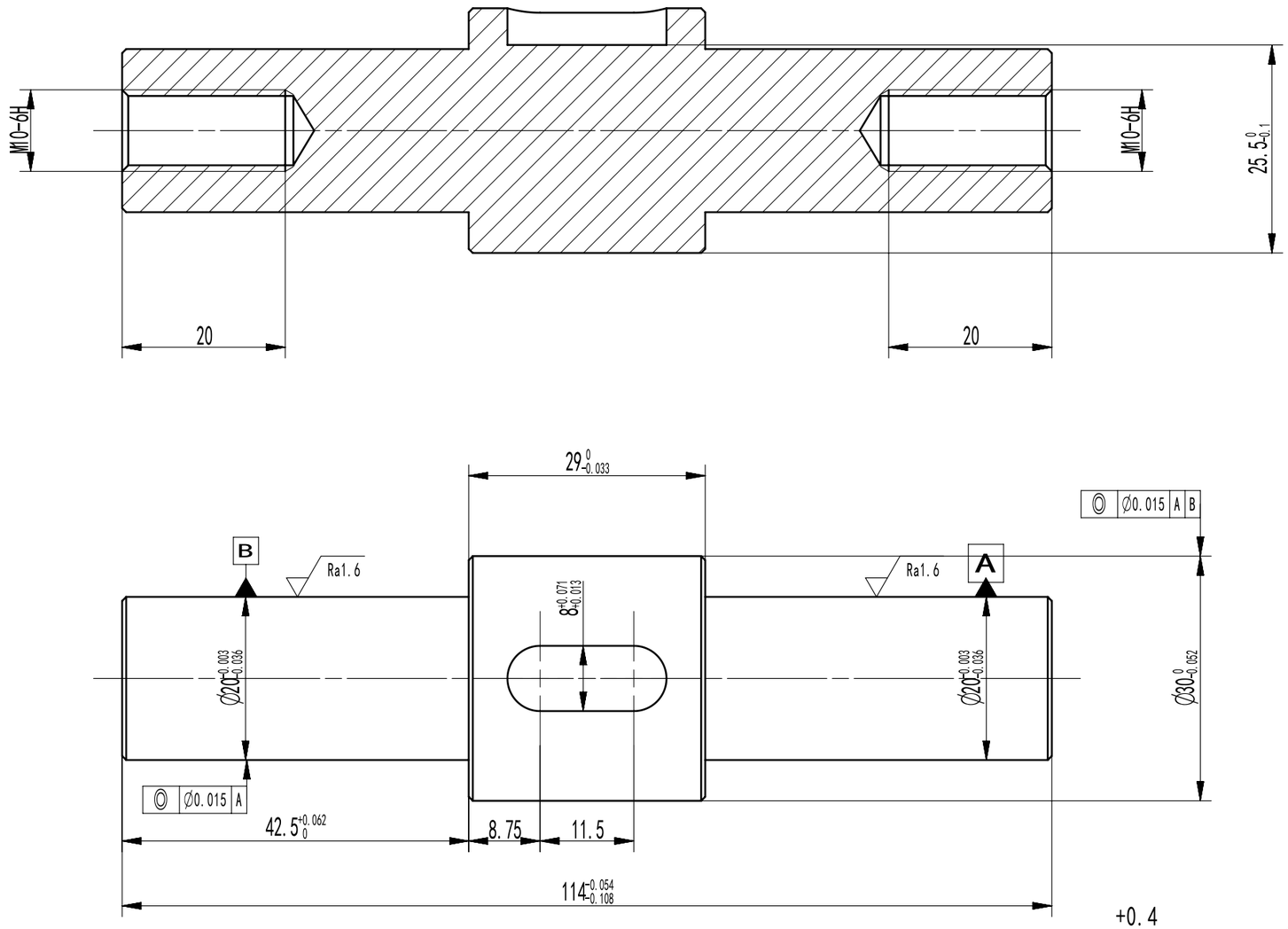

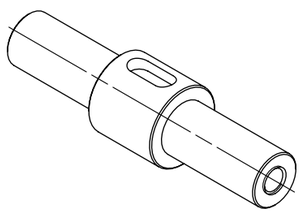

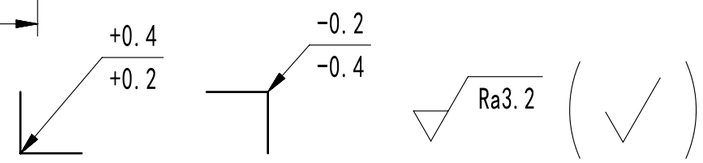

技术要求：

1、未注倒角C0.5，未注圆角R5；
2、锐角倒钝C0.2~C0.3；
3、未注尺寸公差允许±0.1；
4、螺纹长度允许+2mm；
5、件数：1件。

齿轮芯棒1	比例	
	材料	45
数控综合加工技术样题2	图号	
2018年江苏省职业院校技能大赛		

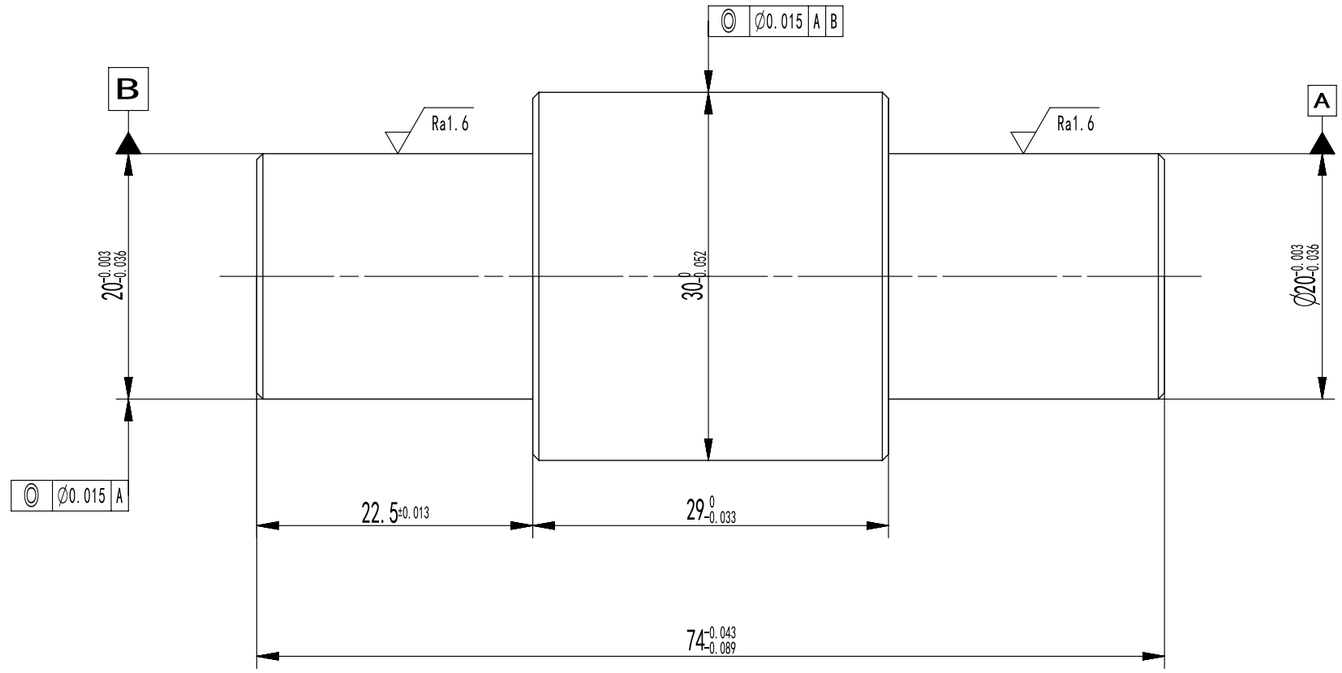

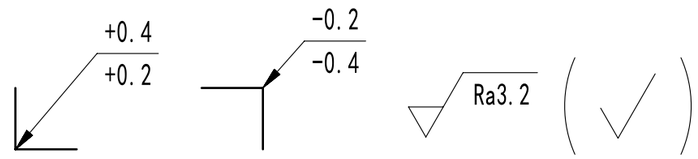

技术要求：

1、未注倒角C0.5，未注圆角R5；
2、锐角倒钝C0.2~C0.3；
3、未注尺寸公差允许±0.1；
4、螺纹长度允许+2mm；
5、件数：1件。

齿轮芯棒2	比例	
	材料	45
数控综合加工技术样题2	图号	
2018年江苏省职业院校技能大赛		

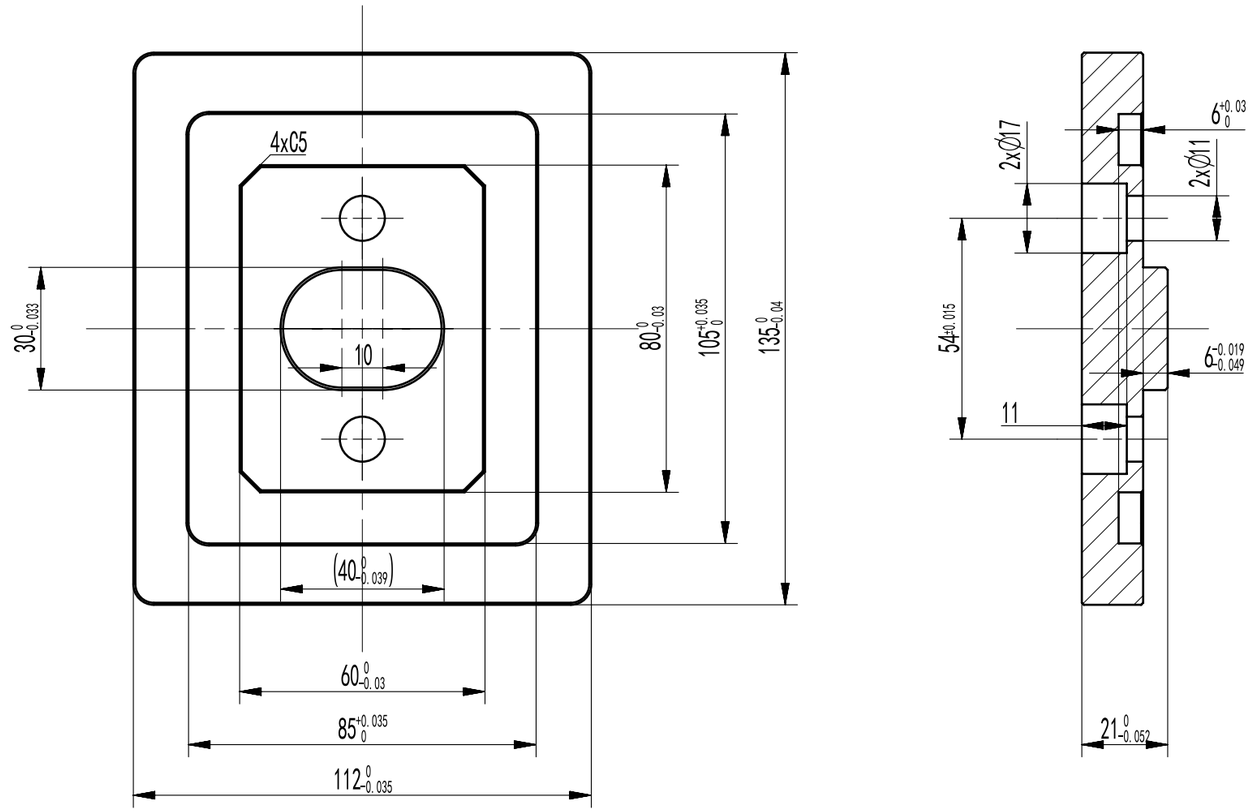

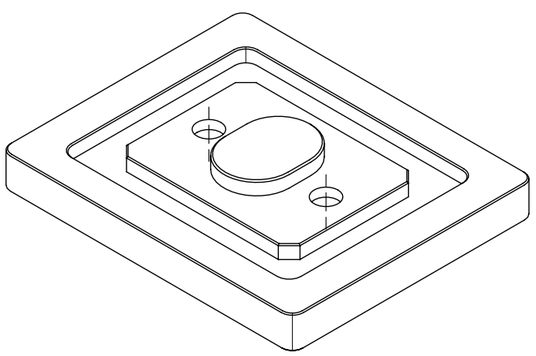

+0.4
+0.2

-0.2
-0.4

Ra3.2

技术要求：

1、未注倒角C0.5，未注圆角R5；
2、锐角倒钝C0.2~C0.3；
3、未注尺寸公差允许±0.1；
4、螺纹长度允许+2mm；
5、件数：1件。

底板	比例	
	材料	Q235
数控综合加工技术样题2	图号	
2018年江苏省职业院校技能大赛		

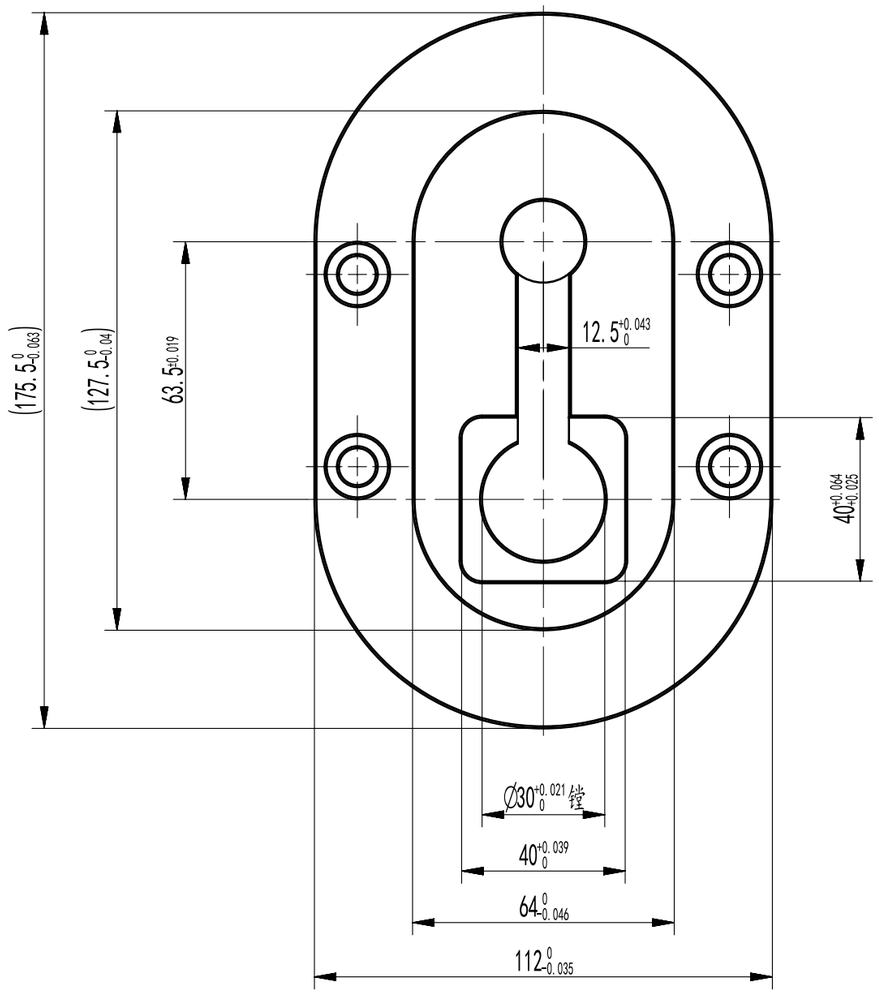

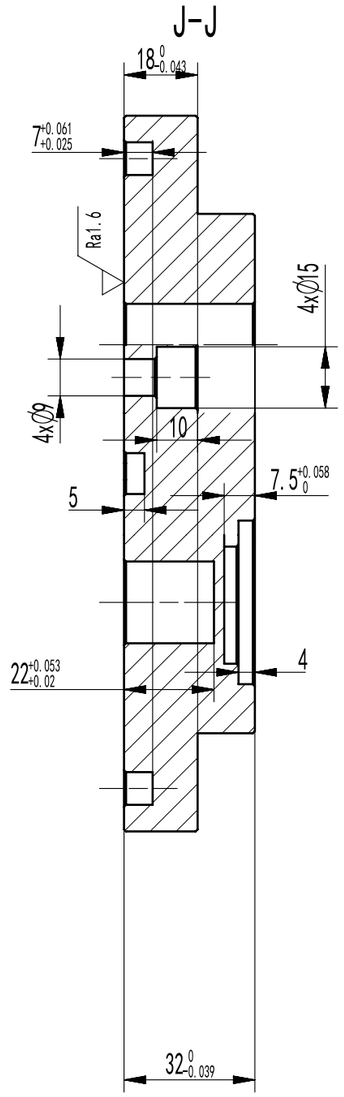

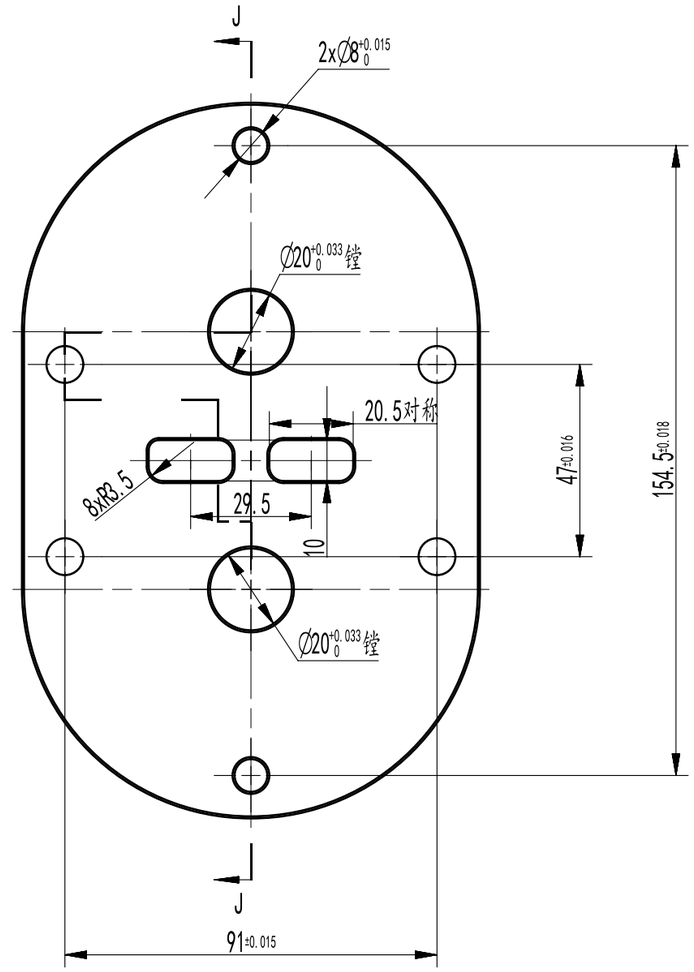

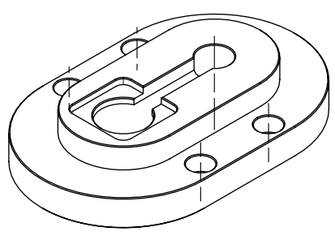

+0.4 / +0.2

-0.2 / -0.4

Ra3.2 ( )

技术要求：

1、未注倒角C0.5，未注圆角R5；
2、锐角倒钝C0.2~C0.3；
3、未注尺寸公差允许±0.1；
4、螺纹长度允许+2mm；
5、件数：1件。

齿轮泵右侧盖	比例	
	材料	2A12
数控综合加工技术样题2	图号	
2018年江苏省职业院校技能大赛		

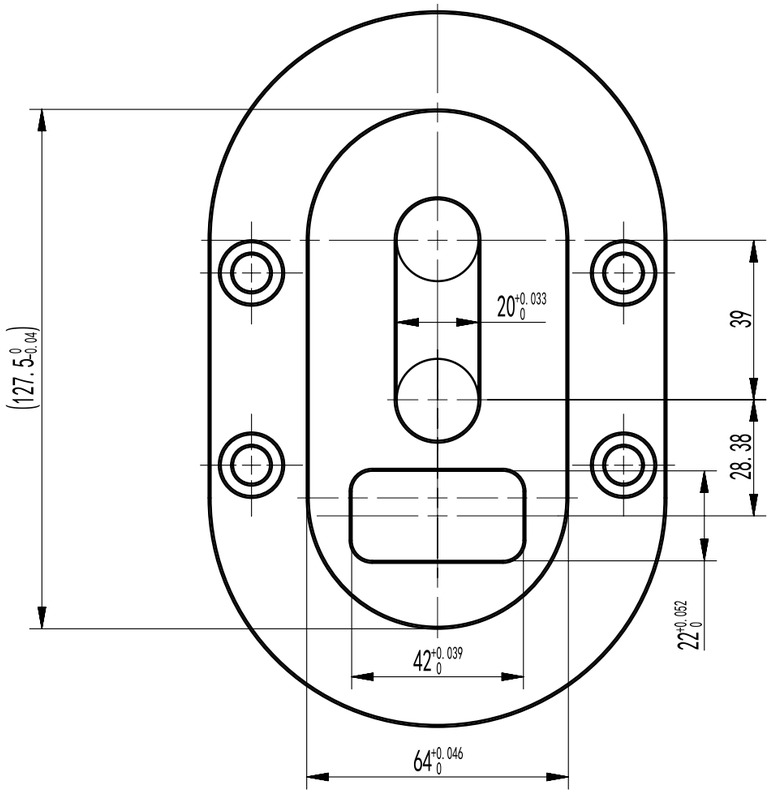

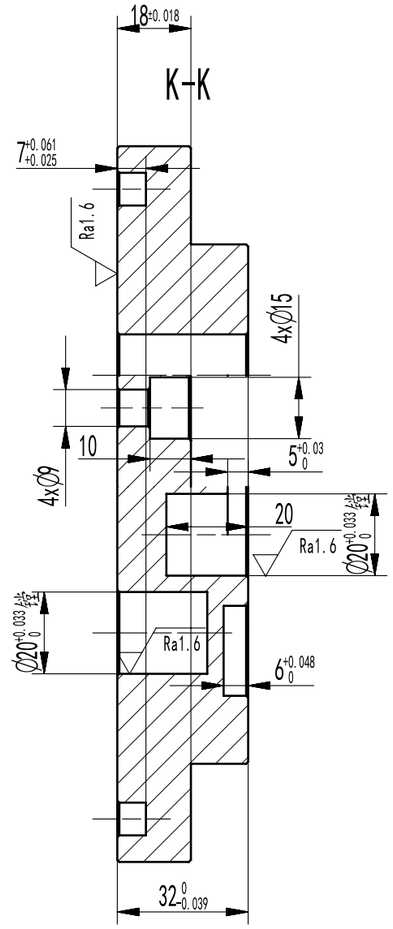

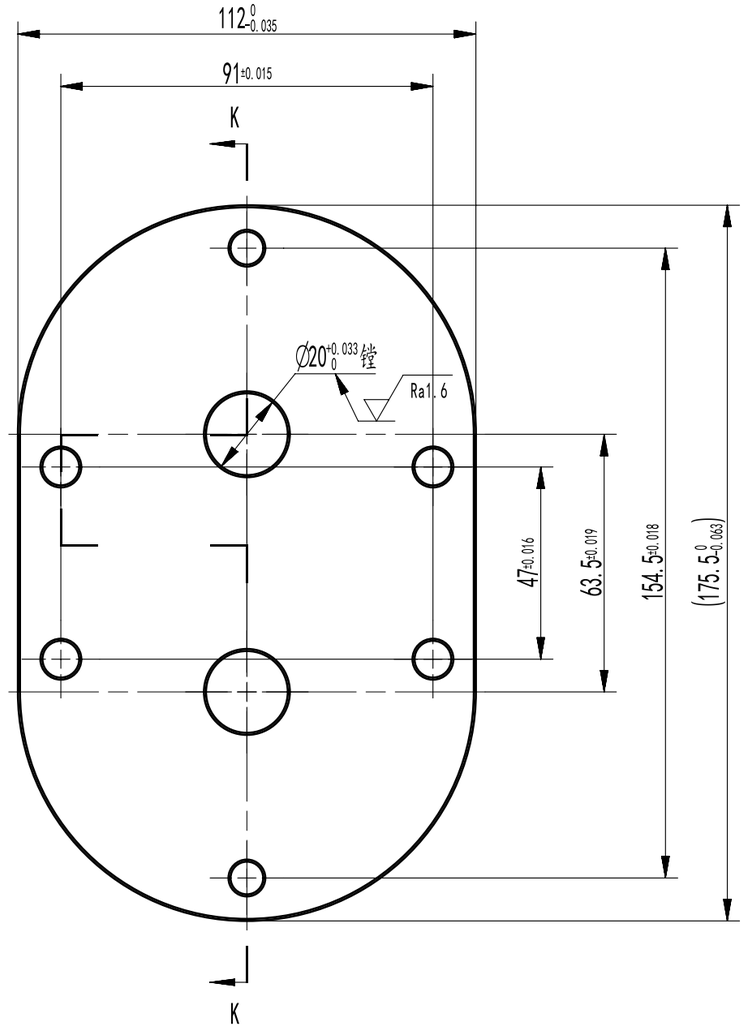

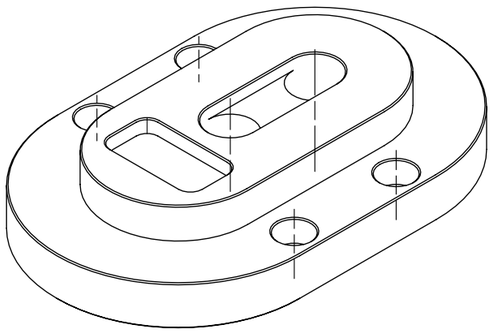

+0.4
+0.2

-0.2
-0.4

Ra3.2 (√)

技术要求：

1、未注倒角C0.5，未注圆角R5；
2、锐角倒钝C0.2~C0.3；
3、未注尺寸公差允许±0.1；
4、螺纹长度允许+2mm；
5、件数：1件。

齿轮泵左侧盖	比例	
	材料	2A12
数控综合加工技术样题2	图号	
2018年江苏省职业院校技能大赛		

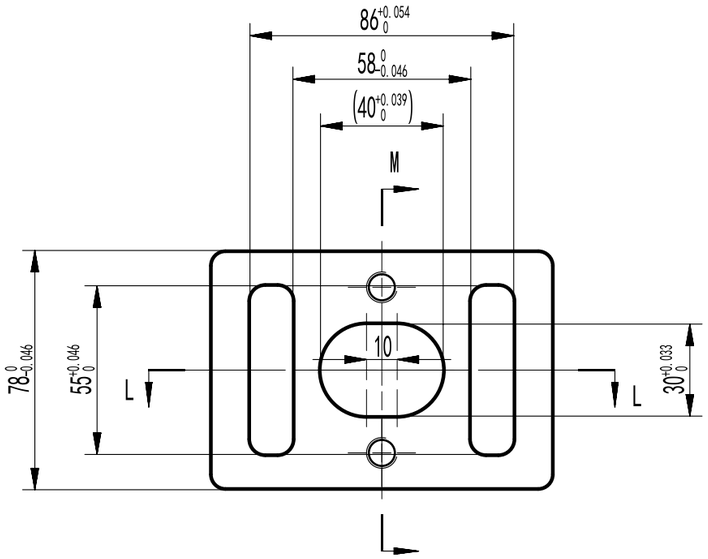

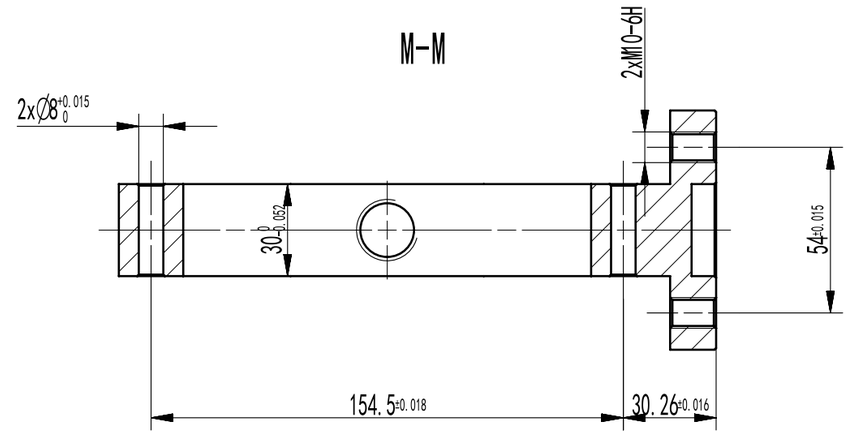

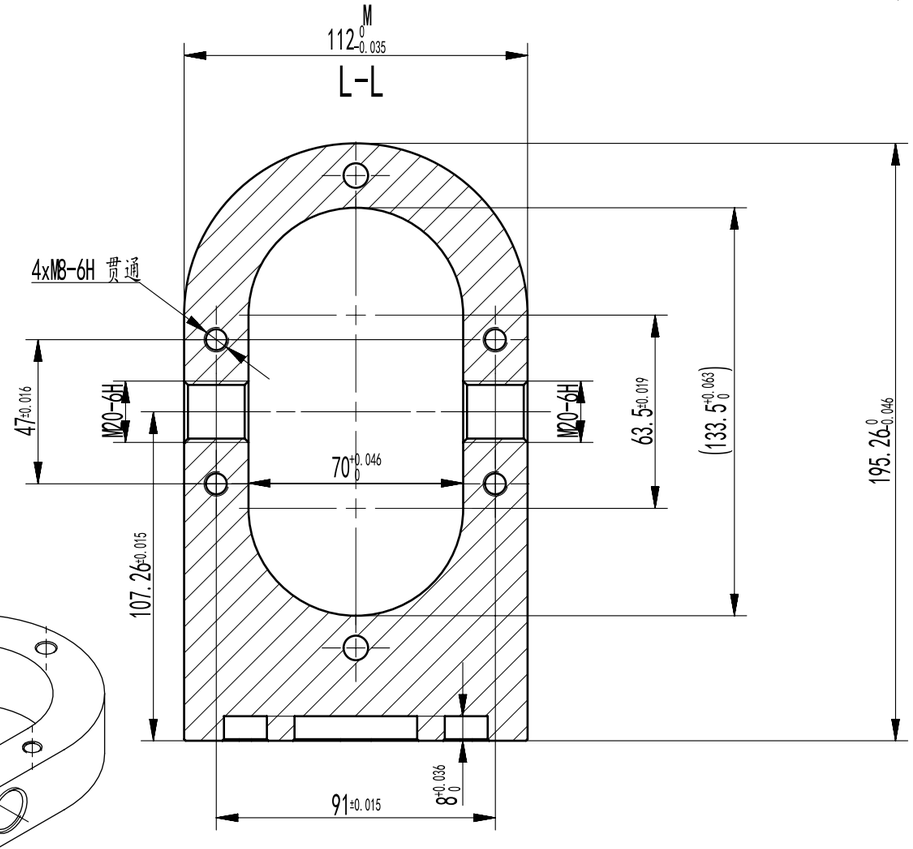

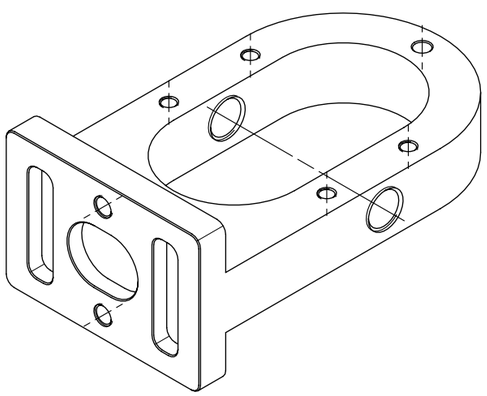

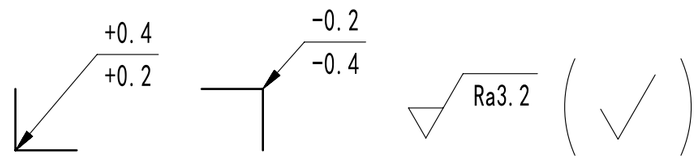

技术要求：

1、未注倒角C0.5，未注圆角R5；
2、锐角倒钝C0.2~C0.3；
3、未注尺寸公差允许±0.1；
4、螺纹长度允许+2mm；
5、件数：1件。

齿轮泵机座	比例	
	材料	45
数控综合加工技术样题2	图号	
2018年江苏省职业院校技能大赛		

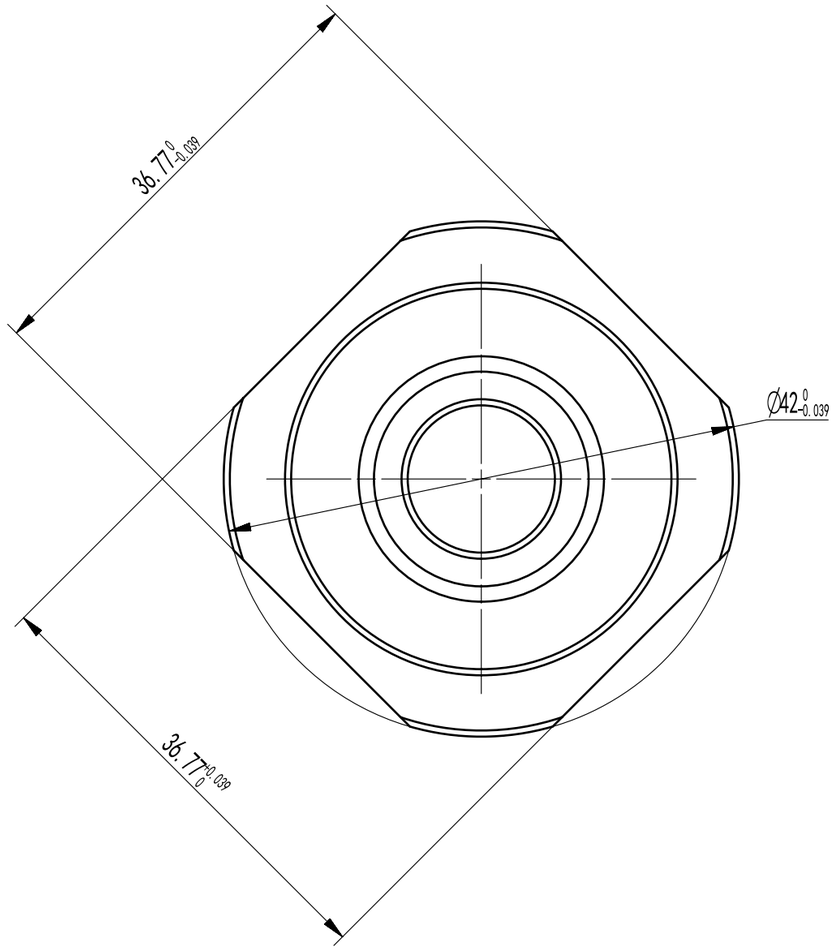

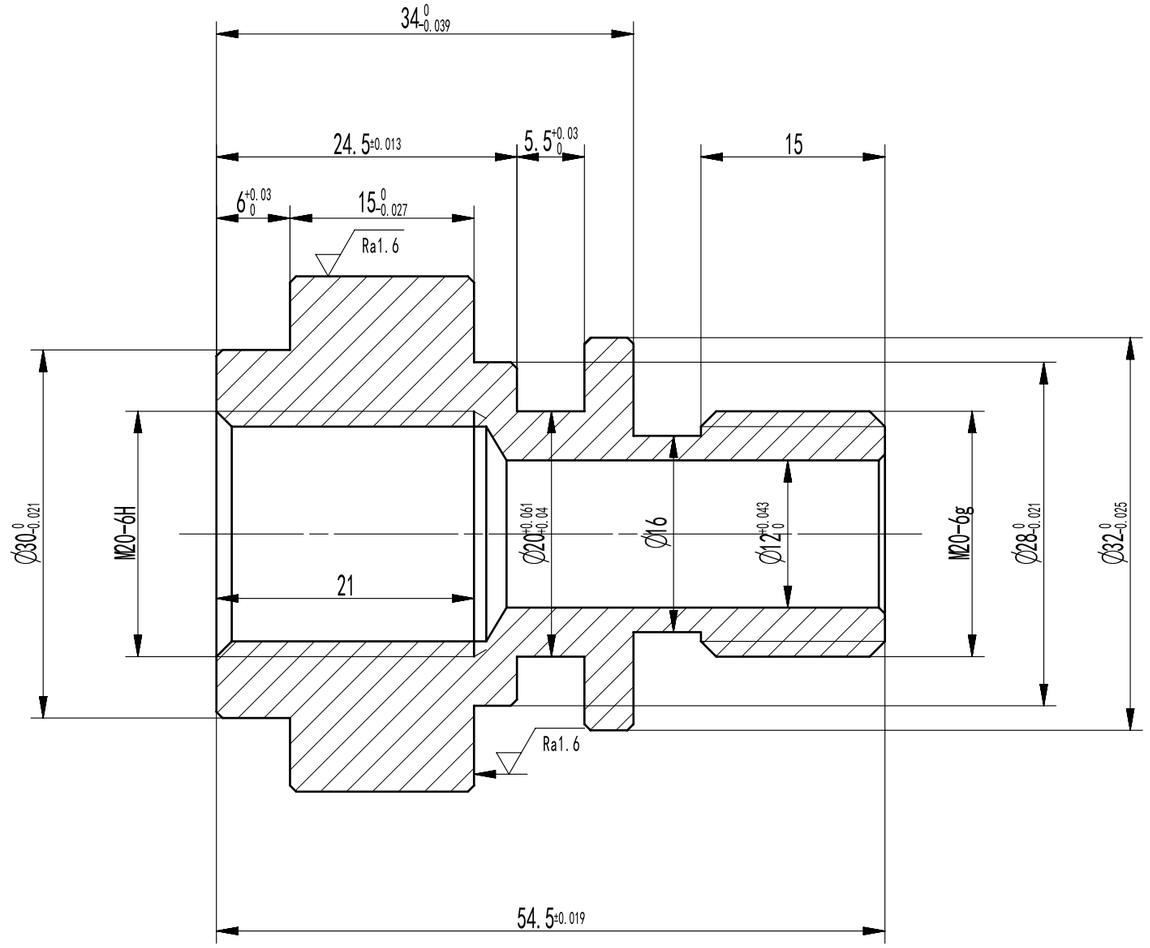

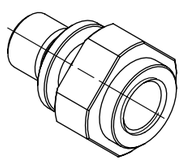

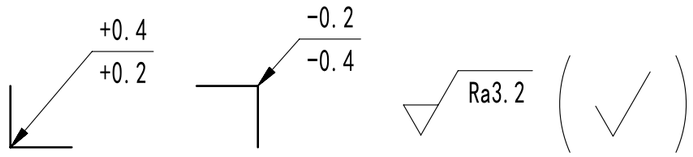

技术要求：

1、未注倒角C0.5，未注圆角R5；
2、锐角倒钝C0.2~C0.3；
3、未注尺寸公差允许±0.1；
4、螺纹长度允许+2mm；
5、件数：4件。

油口	比例	
	材料	2A12
数控综合加工技术样题2	图号	
2018年江苏省职业院校技能大赛		