表示盤　HEX-IPH（T）　施工説明書

非常感謝您，此次購買 HOCHIKI 產品。
為了讓您在施工時能正確地安裝本設備，請充分瞭解內容後再使用產品。

為了安全且正確地使用

為了正確地使用本設備、在此説明書中使用各種圖示進行表示。其表示及含義如下。
為了避免您或其他人遭受傷害，請詳讀並理解文字內容。

注意 ⚠	如果忽略此圖示而進行錯誤的處理及施工等，代表著使用者可能會遭受傷害(例如電擊事故)，或者造成財物損失的情況。	表示「禁止」。 表示「必須執行」。 表示「必須連線接地線」。

1・本體安裝在牆上的方法

（1）用硬幣、一字螺絲起子等將門扣向右旋轉 1/4 圈，門即會開啓。。
（2）以下圖的尺寸為基準，使用附屬的安裝用樣紙與壁材相互匹配，並使用市售螺絲進行安裝。
(推薦:M4 螺絲(含有平墊圈+彈簧墊圈))

⚠ 注意

◦請勿將本設備設置於以下場所，否則可能會導致故障或誤動作。
- 環境溫度可能超過 0℃至 40℃範圍的場所
- 溫度急速上升的場所(屋外、直射日光照射的地方、鍋爐等發熱器具附近等)
- 有可能產生高溫、熱氣、水、雨水、粉塵、鐵粉、揮發性藥品等的場所
- 高壓電力裝置的附近等容易受到電磁感應影響的場所
- 有結露疑慮的場所

◦進行安裝、佈線工程時不要對門施加過度的荷重負載。
門弓可能會損壞。

穿線孔位置和安裝孔位置

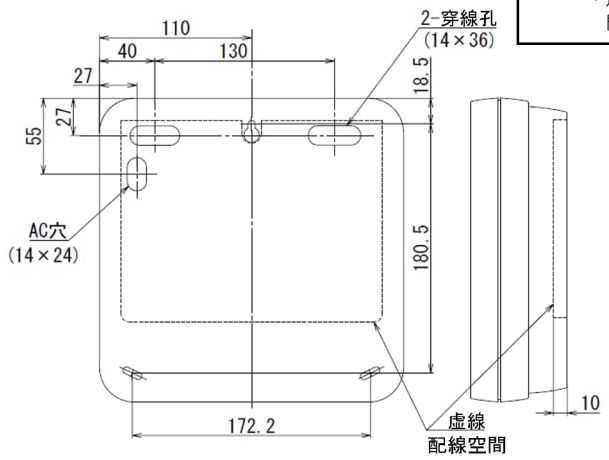

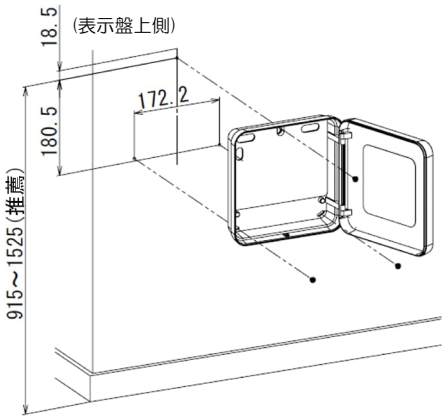

使用單獨出售的下述配件安裝本產品的情況下，請按照各部件所附的安裝説明書進行安裝。
YZB-C ：埋入用修飾面板
YZB-D ：埋入用盒
YZB-E ：埋入(A/B)更新用修飾面板·安裝配件※1
YZB-F ：埋入(C/D)更新用修飾面板·安裝配件※1
YZB-G ：壁掛(A/B)更新用修飾面板·主體※1
YZB-H ：壁掛(C/D)更新用修飾面板·主體※1
※1　ＨＥＸ－ＩＰＦ（Ｔ）為使用對象。

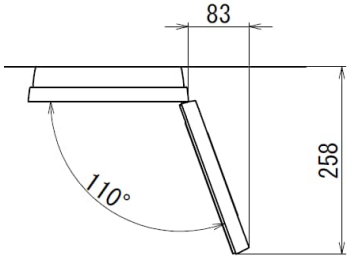

門全開時尺寸(上視圖)

2・連接方法

2－1. 不使用分岐配線的連接方法

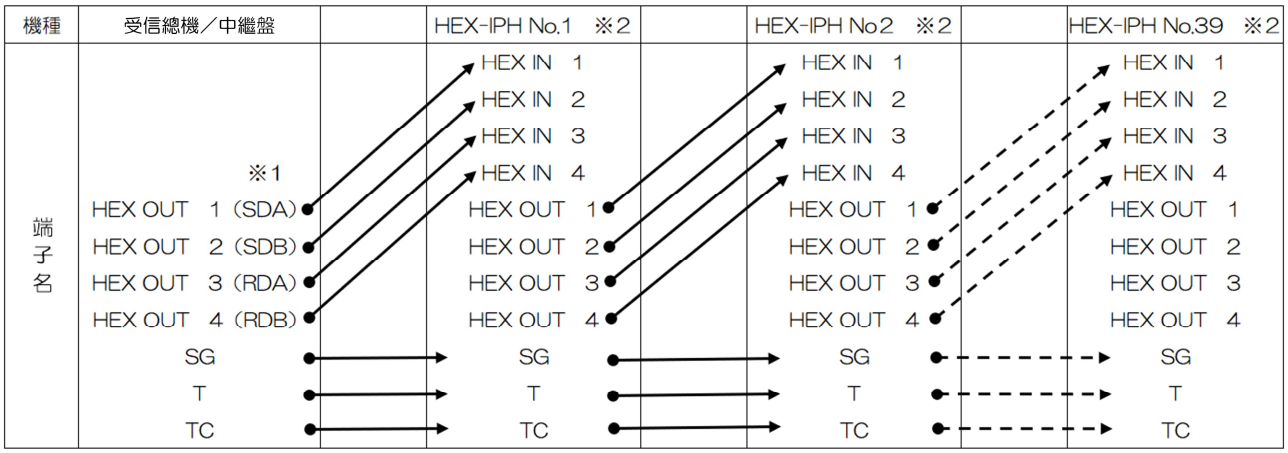

※1　根據受信總機/中繼盤的機種不同，端子名可能為(　)內所示。
※2　HEX-IPH（T）的終端設定，請全部設定為 ON（工場出貨狀態）。

(2024.10)2-8-001-5964-156

⚠注意

◦請注意，本設備雖然可使用分岐配線和非隔離線，但在以下的條件下，需使用隔離線進行信號線的配線。
・設置在噪音源較多的建築物中時。
◦使用隔離線的情況下，每條隔離線的隔離部務必在一處進行接地。否則電纜的兩端若有接地，可能會導致故障或誤動作。(連接方法請問詢本公司銷售代理店)
◦連接的端子中可能有名稱不同的端子被連接上。請務必參照下述的表格與圖示正確的進行連接。錯誤連接的情況下，可能會導致故障。
◦施工時產生的異物等，請從設備中去除。否則可能會導致短路或故障。
◦作業前請先觸摸接地的金屬板等，將人體所帶的靜電荷進行放電。

務必將接地端子 E)進行接地。

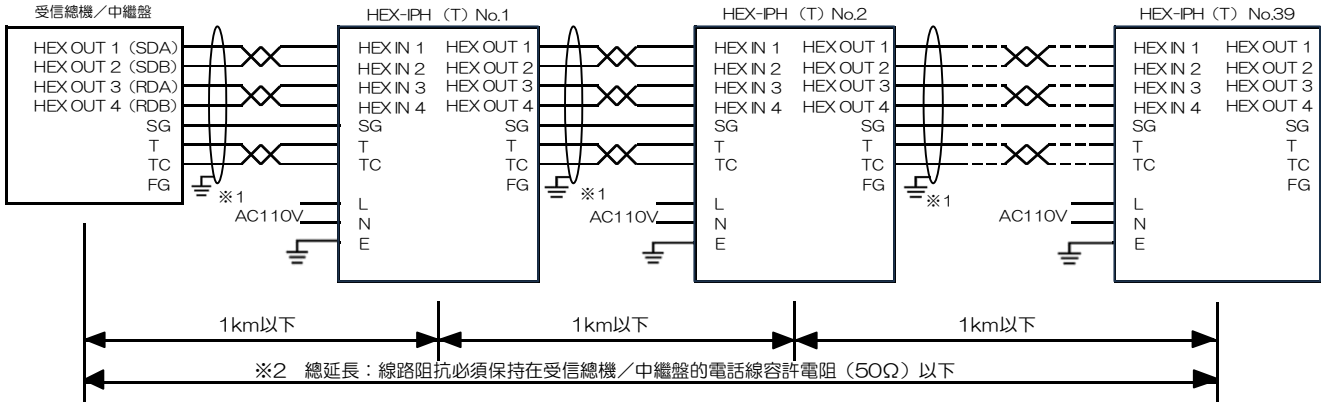

※1　使用隔離線時
※2　HEX-IPH(T)的佈線距離為表示盤間 1 km 以下及 2 km 以下(參照下述 2-2)和距離來規定，但系統總延長，受電話線的容許電阻(50Ω 以下)限制。詳細請參照授信總機/中繼盤的施工說明書。

2－2. 分岐配線時的連接方法

本設備可以進行分岐配線。(上述 2)-1 的注意事項的情況除外。連接方法與不使用分岐配線的情況相同。
下述分組 A(※注)的例子中，受信總機/中繼盤的 HEX OUT□和表示盤 1、2、3、4 的 HEX IN□進行連接。)
在分岐配線的情況下，請滿足以下條件。
・分組內的分岐數沒有限制。
・分組內的表示盤連接台數在 31 台以下。
・分組內輸出盤(從 HEX OUT□連線的盤)到最遠端的表示盤的距離在 1 km 以內。
・分組內的總延長距離在 2 km 以下。
・分組內只將距離輸出盤最遠的表示盤的終端設定設為終端設定 ON，除此以外的表示盤的終端設定設為 OFF。
（由於工廠出貨狀態是終端設定 ON，所以僅需變更終端設定 OFF 的顯示盤。）
・系統整體的表示盤連接數為 39 台以下。
・系統總延長受電話線的容許電阻(50Ω 以下)限制
※注）這裡所稱的「組」與分岐無關,在非分岐配置盤體之間的配線所連接的分岐盤體稱為「組」。

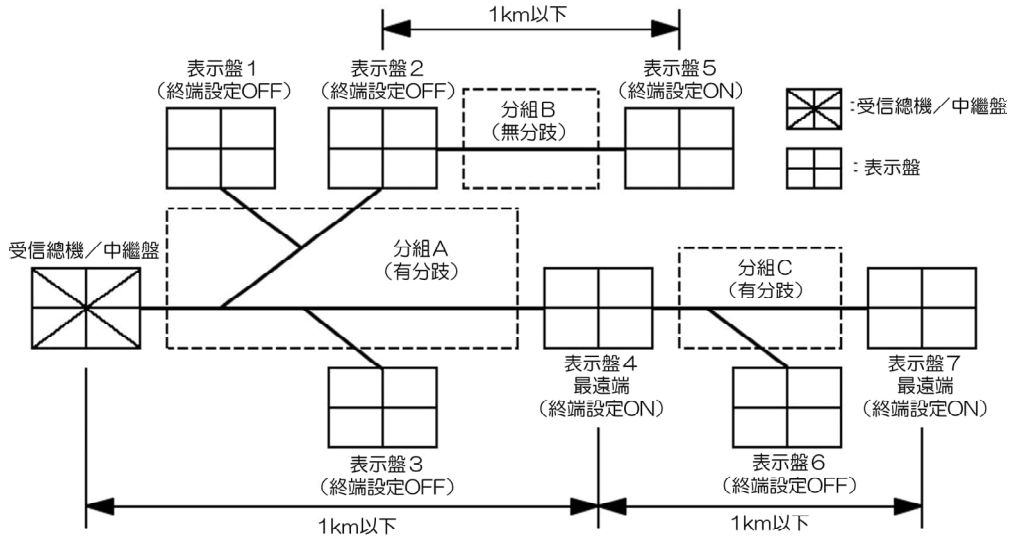

總延長：線路阻抗必須保持在受信總機／中繼盤的電話線容許電阻(50Ω)以下

上圖示例中分組 A 為表示盤 1～4 的四個分岐、最遠端到表示盤 4 的距離小於 1 km、分組總延長小於 2 km、表示盤 1～3 的終端設定設為 OFF，顯示盤 4 的終端設定設為 ON。
分組 B 沒有分岐，從表示盤 2 到表示盤 5 的距離為 1 km 以下，表示盤 5 的終端設定設為 ON。
分組 C 為表示盤 6、7 的兩個分岐，從表示盤 4 到最遠端的表示盤 7 的距離為 1 km 以下，分組總延長為 2 km 以下、表示盤 6 的終端設定變更為 OFF，表示盤 7 的終端設定變更為 ON。

2－3. 終端設定方法

終端設定可透過主機板上的 SW201「終端」開關的 ON/OFF 進行設定。
當終端設定為 ON 時，使 SW201 的 2 位都為 ON(上側)。
在工廠出貨時，終端設定為 ON。
當終端設定為 OFF 時，使 SW201 的 2 位都為 OFF(下側)。
開關 2 位都必須在相同的設定。

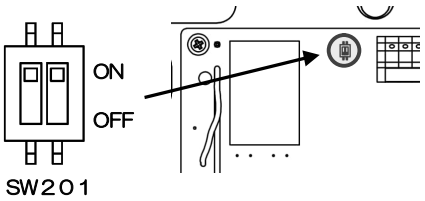

3・電源輸入方法

⚠ 注意

◦變更設定內容之前，請在「HEX-IPH(T)型表示盤本體設定項目清單」中記載變更的內容，並按照清單進行變更。另外，請務必將設定內容記載在表示面板本體上所貼的「設定內容銘牌」上。
◦施工時的產生的異物等，請從設備中去除。否則可能會導致短路或故障。
◦作業前請先觸摸接地的金屬板等，將人體所帶的靜電荷進行放電。

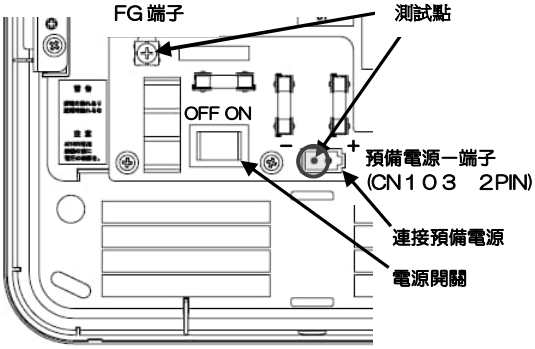

- 請進行主機板的預備電源-端子(CN103 2PIN (左側))與 FG 端子間的絕緣量測。
  在測試點上確認有 1MΩ 以上的數值。
- 將電源開關 ON。
- 輸入電源後開始內部的檢查，在液晶顯示部顯示啓動中畫面。
- 當能與受信總機/中繼盤進行通訊時，表示盤即為防災監視狀態。
  由於會發出未連接預備電源的警報，所以根據情況需求按下音響停止開關將音響停止，或者連接預備電源。

⚠ 注意　連線時請注意預備電源的極性。插頭插入困難時，請不要強行擠壓，請確認極性是否錯誤。

- 如果在設備啓動時無法與受信總機/中繼盤進行通訊（受信總機/中繼盤未通電、配線缺陷），本設備將保持在啓動狀態。

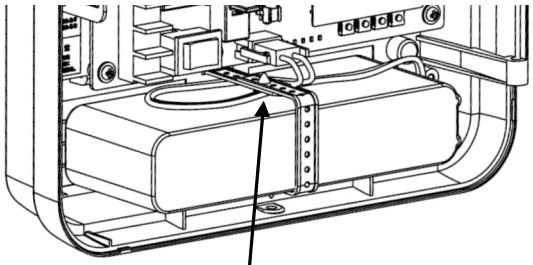

連接預備電源時，請使用電池固定帶固定電纜，避免預備電源的電纜接觸到電源開關或 AC110V 端子用。

※僅透過預備電源啓動時

如果僅使用預備電源啓動而不將電源開關 ON，設備會進入預備電源切斷狀態，以防止預備電源完全放電，並且主機板底部的 LED 305「預備電源切斷中」燈會亮起，表示盤不進行啓動。
按下主機板的 SW304「預備電源切斷解除」開關時，LED305「預備電源切斷中」燈會熄滅，僅用預備電源就能啓動設備。

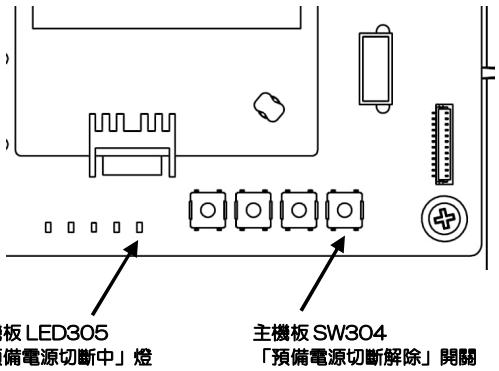

⚠ 注意

請勿讓預備電源長時間處於放置的狀態，完全放電可能會導致預備電源惡化並導致故障。

4・關閉電源的方法

（1）請將預備電源(DC24V)的插頭從機板上的插座脫離。
（2）將電源開關 OFF。

5・表示盤的設定方法（參照附錄 1）

表示盤的電源開關設為 ON 後，在按住主機板底部的 SW301「設定」開關的同時，按下並放開 SW303「重置」開關，會顯示維護選單畫面。
請按住「設定」開關直到蜂鳴音(bi)響起。
(主電源有供應的狀態下，即使未連接預備電源也沒有問題。
如果沒供應主電源而進行設定變更的情況下，請參照前述的「3.電源輸入方法」中的「※僅透過預備電源啓動時」，啓動表示盤後在進行開關操作）。

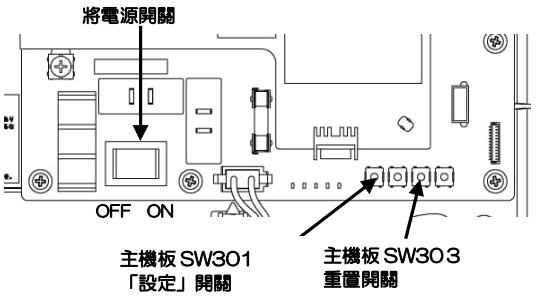

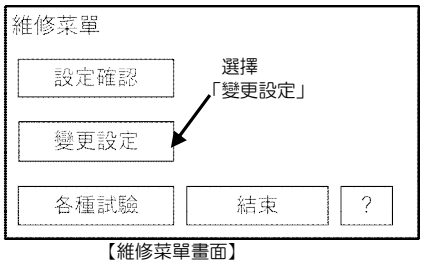

【維修菜單畫面】

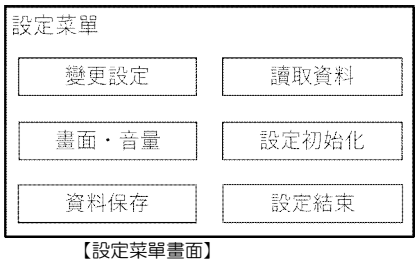

【設定菜單畫面】

以下為設定菜單畫面的構成。

「設定菜單」

- 「變更設定」
  - 「設定項目１」
    - 「地址」　表示盤的地址在「01」～「39」區間中做設定。
      地址由小至大開始依次使用，請對照連線中的受信總機資料設定內容進行設定。
      另外，在多台表示盤連線的情況下，設定時請不要跳過編號。初始值請使用「01」
    - 「自盤連接棟設定」　將連線中表示盤的棟號碼設定為「01」～「99」中的任意一個或「00」。初始值為「00」。
      設定為「00」會顯示所有警報。
    - 「表示文字半形字對應」　將來自受信總機的訊號的半形文字顯示設定為「有(255)」。初始值為「有(255)」。
      請不要從初始值變更。
  - 「設定項目２」
    - 「迴路資訊」　對每個火警、瓦斯等資訊設定迴路資訊的顯示、音響等的有無。初始值全部為「有」。
    - 「系統」　對每個開關注意、電話等資訊設定系統資訊的顯示、音響等。初始值全部為「有」。
    - 「區域表示」　對每個種別設定區域顯示模式。初始值根據種別為「棟/樓層/地區/號」「棟/樓層/地區」
      「棟/樓層/號」「棟/樓層」中的任意一個
      詳細內容請參照「附錄 1:HEX-IPH(T)型表示盤本體設定項目清單」。
    - 「防排煙種別」　按類種別設定防排煙種別名稱。
    - 「監視種別」　對每個種別設定監視種別名稱。
- 「畫面・音量」　可以進行畫面的亮度調整、音量調整、觸控面板的調整。
  亮度和音量有 6 階段可供調整（等級 0/□□□□□～等級 5/■■■■■）。
  工廠出貨時，亮度的設定為等級 3，音量設定為等級 5(最大)。
  音量設定為等級 5 時，火警訊號的音響的警報音會調整為 70dB/m 以上。

  ⚠ **注意**　透過操作將音量設為靜音狀態(等級 0)的情況下
  火警、故障時等的音響或電話呼叫音都不會發出警報音。
- 「資料保存」　表示盤的設定內容儲存在 USB 中。
  主機板的 USB 插座插入 USB 並且按下「執行」鍵，LED304「USB 資料讀寫燈」將
  點亮，並將設定內容儲存至 USB 中。
  儲存完畢後 LED304 會熄滅，此時請拔掉 USB。
- 「讀取資料」　表示盤的設定內容從 USB 中讀取。
  主機板的 USB 插座插入 USB 並且按下「執行」鍵，LED304「USB 資料讀寫燈」將
  點亮，並從 USB 中讀取設定內容。
  讀取完畢後 LED304 會熄滅，此時請拔掉 USB。
- 「設定初始化」　表示盤的設定內容返回到工廠出貨時的狀態。
- 「設定結束」　當表示盤的設定全部結束並選擇「設定結束」時，結束維護選單/設定選單，表示盤會重新啓動。

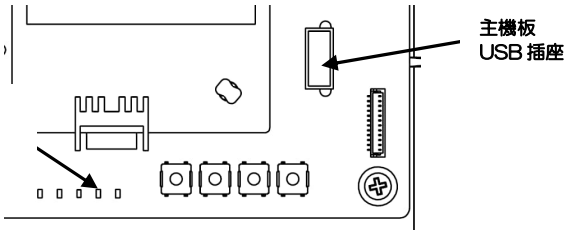

6・動作試驗方法

6－1. 定期通訊試驗(檢查受信總機/中繼盤/表示盤間的通訊)

◆本設備電源啓動後，與受信總機/中繼盤失去通訊 20 分鐘以上的情況下，螢幕會顯示系統啓動異常。
這種情況下，請確認以下內容。
（1）受信總機/中繼盤是否有電源輸入
（2）是否有電纜不良、錯誤連接
（3）表示盤的設定(與地址、顯示文字半形對應的設定)是否一致

※ 不符合(1)～(3)的情況下，請在表示盤上實施序列試驗。如果試驗結果為正常，則受信總機/中繼盤故障可能為考慮因素，
請確認與表示盤間的連線部分。
（檢查方法請參照 6-2.序列試驗）

6－2. 序列試驗(檢查表示盤內的信號接收線)

[6－1. 在定期通訊試驗中無法與受信總機/中繼盤進行通訊的情況下實施。]

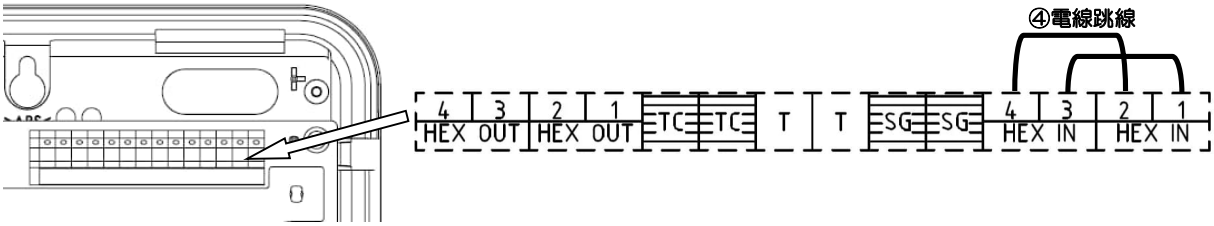

①顯示維修菜單畫面

⇩

②選擇各種試驗

⇩

③在各種試驗畫面中選擇「序列通信」

⇩

④電線跳線

⇩

⑤在序列試驗畫面執行「試驗開始」

① 按住主機板底部的 SW301「設定」開關並將電源開關 ON，會顯示維護選單畫面。
(請參照上一頁「5.表示盤的設定方法」)

② 選擇「各種試驗」。

③ 顯示各種試驗畫面後，選擇「序列通訊」。

④ 全部外線脫離後「HEX IN 1」和「HEX IN3」、「HEX IN 2」和「HEX IN 4」用電線跳線。

⑤ 執行序列試驗畫面的「試驗開始」。

（1）正常的情況:顯示為「通常線迴路:正常」。
請再次確認 6-1 (1)-(3)步驟。

（2）異常的情況:顯示為「通常線路:異常」。
由於考慮到本設備內的故障，請聯絡本公司銷售代理店。

⑥ 試驗結束後，取下步驟④的電線，並正確連接外線

6－3. 預備電源試驗(檢查預備電源的好壞)

①在維修菜單畫面選擇「各種試驗」

⇩

②在各種試驗畫面上選擇「預備電源」

⇩

③在預備電源試驗畫面執行「試驗開始」

◆在液晶畫面上顯示預備電源試驗中以及剩餘試驗時間。
◆試驗開始 20 秒後，在液晶畫面上顯示試驗結果。
（1）正常情況下，顯示「預備電源正常」。
（2）異常情況下，顯示「預備電源有異常」。
※如為異常，考慮可能是預備電源的劣化或本體內部的故障所導致，因此請聯絡本公司銷售代理店。

6－4. 系統試驗(檢查受信總機/中繼盤/表示盤之間的通訊)

◆將受信總機/中繼盤和表示盤連接，並在受信總機進行操作「表示盤音響停止」確認本設備的音響停止中燈否有閃爍。
※在本試驗中未正常動作的情況下，考慮可能是電纜不良、錯誤連接所導致請再次檢查。

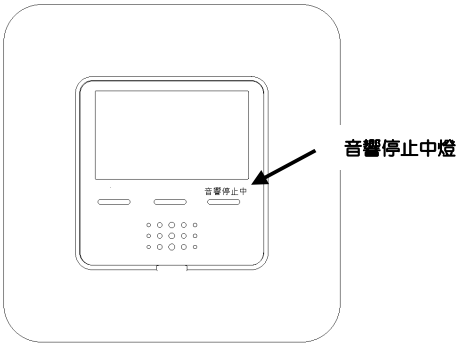

⚠ 注意

◦盤內操作之前，請先觸摸接地的金屬板等將人體所帶的靜電荷進行放電。

◦本試驗結束後，請不要忘記復原受信總機上的表示盤音響停止。

7 ・保險絲更換

◆如果保險絲熔斷，請按以下標準進行更換。

F1	AC１１０V用	１A（管型保險絲）
F2	AC１１０V用	１A（管型保險絲）
FH1	預備電源用	１A（管型保險絲）

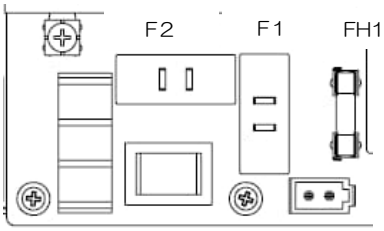

⚠ 注意

◦保險絲更換必須在切斷電源的狀態(也需切斷預備電源)。有觸電的風險存在。

◦必須使用規定容量的保險絲。不符合規定的話，會導致故障和起火。

ホーチキ株式会社
本　社　〒141-8660　東京都品川区上大崎 2-10-43　TEL:03(3444)4111 ／ FAX:03(3444)4118

您也可以從本公司網站下載本產品說明書的最新版本。
URL：https://www.hochiki.com.tw/

附錄１

HEX-IPH(T)型表示盤　本體設定項目清單

物件名　：
設置場所：

日期：　２０　／　／

■ No.1 請一定要設定。如果設定錯誤則會無法正常動作。
■ 本設定項目清單在施工後請妥善保管。更換機板時等，需要將表示盤的設定復原。

Ｎｏ	設定項目	初期設定	変更後	設定範圍	説明
1	地址設定	０１		０１～３９	設定表示盤(HEX)的地址。
2	表示文字半形字對應	有(255)	―	有(255)	請設定為「有(255)」。
3	本盤連接棟設定	００		００～９９	迴路資訊抑制設定中，要將表示盤所連接的建築物(本棟)與其他建築物(其他棟)分開設置時設為「1～99」。 想同時設置本棟和其他棟時設為「0」。
4	迴路資訊設定	參照別表１		有／無	設定各迴路資訊相關的資訊的顯示/音響。 啓用顯示/聲音時設為「是」，無需時設為「無」。
5	系統設定	參照別表２		有／無	設定系統相關資訊的顯示/音響。 啓用顯示/聲音時設為「是」，無需時設為「無」。
6	區域表示設定	參照別表３		1～6	設定每個種別(A～Z)的「棟樓層地區號」顯示。 必要時請相應地改變。
7	防排煙種別名稱設定	參照別表４		0～１７	設定表示盤上所顯示防排煙種別(a～y／a2～y2)標題名稱。 必要時請相應地改變。
8	監視種別名稱設定	參照別表５		A～R	設定表示盤上所顯示監視種別(1～20)標題名稱。 必要時請相應地改變。

別表１　迴路資訊設定(下表中記載為「有(固定)･無(固定)」的項目不能變更設定)

本盤連接棟設定 「００」的時候	１／２	火災		瓦斯(瓦斯洩漏)		注意		防煙火(防排煙火災)	
		初期設定	変更後	初期設定	変更後	初期設定	変更後	初期設定	変更後
	表示	有(固定)	―	有		有		有	
	音響	有(固定)	―	有		有		有	
	音聲	無(固定)	―	無(固定)	―	無(固定)	―	無(固定)	―
	２／２	監視		確認(防排煙確認)		防犯		端末障(端末故障)	
		初期設定	変更後	初期設定	変更後	初期設定	変更後	初期設定	変更後
	表示	有		有		有		有	
	音響	有		有		有		有	
	音聲	無(固定)	―	無(固定)	―	無(固定)	―	無(固定)	―
本盤連接棟設定 「０１～９９」的時候	１／２	火災		瓦斯(瓦斯洩漏)		注意		防煙火(防排煙火災)	
		初期設定	変更後	初期設定	変更後	初期設定	変更後	初期設定	変更後
	本棟表示	有(固定)	―	有		有		有	
	本棟音響	有(固定)	―	有		有		有	
	本棟音聲	無(固定)	―	無(固定)	―	無(固定)	―	無(固定)	―
	其他棟表示	有		有		有		有	
	其他棟音響	有		有		有		有	
	其他棟音聲	無(固定)	―	無(固定)	―	無(固定)	―	無(固定)	―
	２／２	監視		確認(防排煙確認)		防犯		端末障(端末故障)	
		初期設定	変更後	初期設定	変更後	初期設定	変更後	初期設定	変更後
	本棟表示	有		有		有		有	
	本棟音響	有		有		有		有	
	本棟音聲	無(固定)	―	無(固定)	―	無(固定)	―	無(固定)	―
	其他棟表示	有		有		有		有	
	其他棟音響	有		有		有		有	
	其他棟音聲	無(固定)	―	無(固定)	―	無(固定)	―	無(固定)	―

別表２　系統設定(下表中記載為「有(固定)·無(固定)」的項目不能變更設定)

	SW注(SW注意)		電話		表障害(表示盤故障)		受障害(受信機故障)		BACKUP	
	初期設定	変更後	初期設定	変更後	初期設定	変更後	初期設定	変更後	初期設定	変更後
表示	無(固定)	―	有(固定)	―	有		有		有	
音響	有		有		有		有		有	
音聲	無(固定)	―	無(固定)	―	無(固定)	―	無(固定)	―	無(固定)	―

別表３　區域顯示設定

種別	初期設定	変更後	種別	初期設定	変更後
A	2		N	2	
B	2		O	2	
C	2		P	2	
D	4		Q	2	
E	4		R	2	
F	4		S	2	
G	3		T	4	
H	3		U	2	
I	2		V	4	
J	1		W	2	
K	1		X	2	
L	1		Y	2	
M	1		Z	2	

模式	區域顯示
1	棟樓地區號
2	棟樓地區
3	棟樓號
4	棟樓
5	棟
6	無

別表４　防排煙種別名稱設定

種別	初期設定	変更後	種別	初期設定	変更後
a	0		a2	0	
b	0		b2	0	
c	0		c2	0	
d	0		d2	0	
e	0		e2	0	
f	0		f2	0	
g	0		g2	0	
h	0		h2	0	
i	0		i2	0	
j	0		j2	0	
k	0		k2	0	
l	0		l2	0	
m	0		m2	0	
n	0		n2	0	
o	0		o2	0	
p	0		p2	0	
q	0		q2	0	
r	0		r2	0	
s	0		s2	0	
t	0		t2	0	
u	0		u2	0	
v	0		v2	0	
w	0		w2	0	
x	0		x2	0	
y	0		y2	0	

模式	標頭名稱
0	防排煙
1	防火門
2	防火百葉窗
3	防煙垂壁
4	防火閘門
5	送風口・閘門
6	排煙口・閘門
7	排煙機
8	消防幫浦
9	瓦斯滅火
10	放水型SP盤
11	箱櫃型配電盤
12	電器鎖
13	排煙窗
14	自動門
15	ELV・ESC
16	接點輸出
17	移報

【限制機種】HRN（T）　　：a～y 為止有效。

別表５　監視種別名稱設定

種別	初期設定	変更後
1	A	
2	A	
3	A	
4	A	
5	A	
6	A	
7	A	
8	A	
9	A	
10	A	
11	A	
12	A	
13	A	
14	A	
15	A	
16	A	
17	A	
18	A	
19	A	
20	A	

模式	標頭名稱
A	監視
B	警報閥
C	防災動力運轉
D	水槽･故障･電源切斷
E	管道式滅火
F	業務用瓦斯遮斷閥
G	温度異常
H	瓦斯滅火
I	放水型撒水頭
J	WC火焔式探測器
K	電氣關連盤
L	危害防止SS電源切斷
M	別棟信號
N	消防栓啓動押釦
O	排煙窗
P	消防幫浦
Q	消防水槽
R	排煙機

【限制機種】HRN（T）　　：只有１～９的設定有效。