リンセルバルブ

概　要

消火設備用定流量弁　リンセルバルブは、消火設備において各ラインへの消火用水の分配の偏りを防止し、一定流量を供給する定流量弁で、一般財団法人 日本消防設備安全センター型式認定品です。

原理については一般用の「10-4　定流量弁（設定流量固定型）　リンセルバルブ」をご参照ください。

Photo 1

■HCG-R4型
（呼び径50A～150A）

■HCY-R4型
（呼び径50A～200A）

型　式

Table 1

型式	本体タイプ	呼び径	接続
HCG-R4	ストレート	50A～150A	JIS 10K FFフランジ
HCY-R4	Y型	50A～200A	

仕様

Table 2

流体	液体（水）
精度	±5.0%
最高使用圧力	1.4MPa
使用温度範囲	0～90℃（凍結しないこと）

流量設定範囲および作動差圧範囲（流体：水）

Table 3

呼び径	流量設定範囲（定格流量範囲）[L/min]	作動差圧範囲 [MPa]
50A	50～ 330	0.08～0.7
65A	100～ 550	
80A	130～ 710	
100A	260～1200	0.08～0.6
125A	400～2000	
150A	600～3000	
200A	800～4000	0.08～0.6
	4001～5000	0.1 ～0.4

作動特性

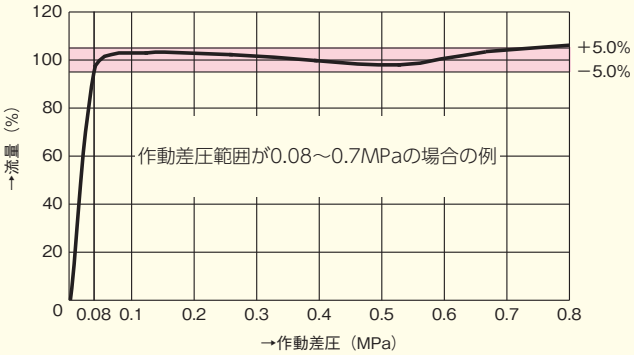

Fig.1

①流量制御
リンセルバルブの入口と出口の圧力差が0.08～0.7MPaの範囲で一定の流量（設定流量）に制御されます。

②流量制限
リンセルバルブの入口と出口の圧力差が0～0.08MPaの範囲では、流体の圧力にほぼ比例して流量は上昇し、設定流量に達すると前項の流量制御動作に入り、流量の上昇は抑制されます。

③圧力損失
差圧＝（入口側の圧力）－（出口側の圧力）＝圧力損失　したがって、作動時の最小圧力損失は Table 3 の作動差圧範囲の最小値です。

消火設備用定流量弁（設定流量固定型）

リンセルバルブ

外形および材質・寸法

HCG-R4型（呼び径：50A～150A）

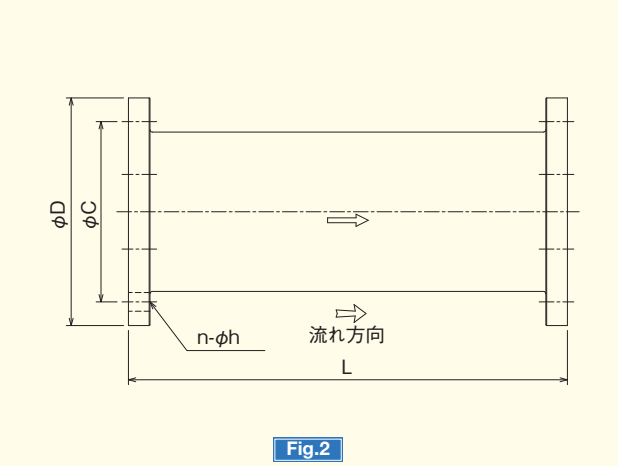

Fig.2

部品名および材質 Table 4

部品名	材質
本体	FC200
ディスク	SCS13／SUS304
ラッパ管	SCS13
スプリング	SUS304WPB
Oリング	NBR
溝付きナット	SUS316

寸法および質量 Table 5

呼び径	L (mm)	φC (mm)	φD (mm)	n-φh	質量約 (kg)
50A	180	120	155	4-19	8.0
65A	270	140	175	4-19	13.0
80A	300	150	185	8-19	16.0
100A	340	175	210	8-19	24.0
125A	460	210	250	8-23	41.0
150A	540	240	280	8-23	58.0

HCY-R4型（呼び径：50A～200A）

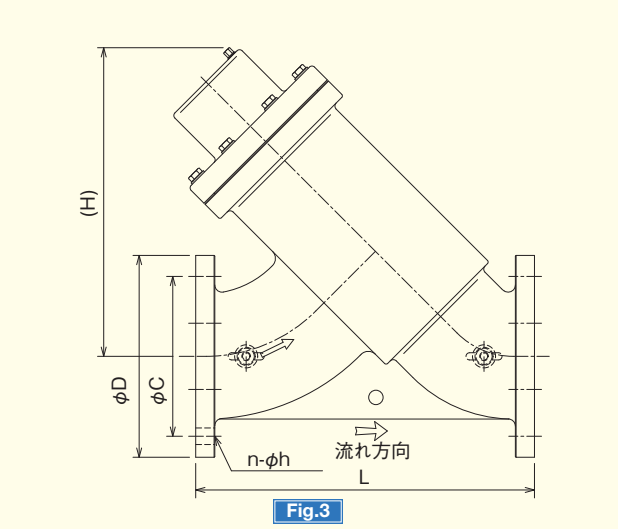

Fig.3

部品名および材質 Table 6

部品名	材質
本体・蓋	FC200
空気抜き	SUS316
ガスケット	NBR
アイボルト（125A以上）	SUS304
ディスク	SCS13/SUS304
ラッパ管	SCS13
スプリング	SUS304WPB
Oリング	NBR
溝付きナット	SUS316

寸法および質量 Table 7

呼び径	L (mm)	(H) (mm)	φC (mm)	φD (mm)	n-φh	質量約(kg)
50A	210	148	120	155	4-19	9.5
65A	250	214	140	175	4-19	16.0
80A	290	242	150	185	8-19	20.0
100A	330	273	175	210	8-19	31.0
125A	420	376	210	250	8-23	59.0
150A	470	429	240	280	8-23	78.0
200A	560	444	290	330	12-23	133.0