音響装置（ベル）

音響装置（耐圧防爆構造型）

EMB-6

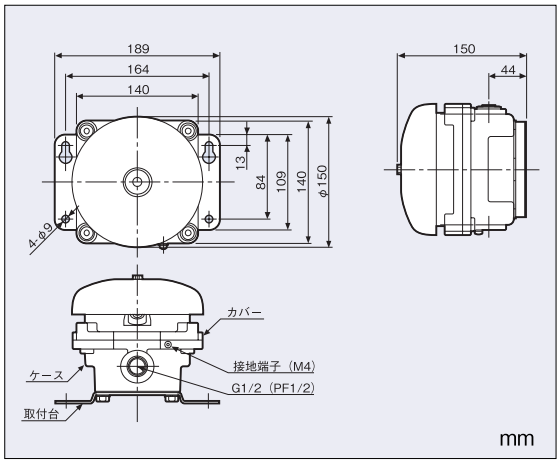

商品記号	型式番号	標準価格(円)	納期	シンボル
EMB-6	認評音第13～4号	57,500	在庫	ⒷEX
FBB-150ID	認評音第14～1～1号	4,100	在庫	Ⓑ

種別	音響装置
商品記号	EMB-6
型式番号	認評音第13～4号
労働大臣検定合格番号	第TC15174号
防爆構造の種類	耐圧防爆構造
防爆構造等の記号	ExdⅡBT4（d2G4相当）（P305をご覧ください）
定格	DC24V、15mA
音圧	90dB以上（正面1mに於いて）
駆動機構	モーター式
使用温度範囲	−20℃～60℃
材質	ゴング部：アルミ合金ダイカスト、焼付塗装 本体部　：アルミ合金ダイカスト
色彩	ゴング部：マンセル値7.1R3.6/12.8 近似色 本体部　：マンセル値5Y7/1 近似色
質量	約3.0kg

音響装置（ダイオード内蔵）自動試験対応型

FBB-150ID

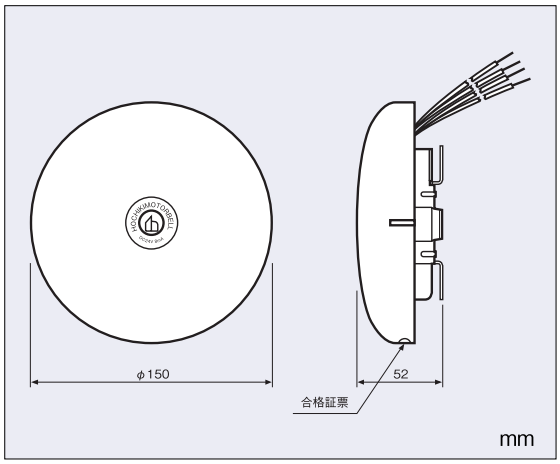

種別	音響装置（ダイオード内蔵）
商品記号	FBB-150ID
型式番号	認評音第14～1～1号
定格	DC24V、8mA
音圧	90dB以上（正面1mに於いて）
リード線	耐熱ビニル電線　約500mm
使用温度範囲	−20℃～60℃
材質	ベル本体：アルミ合金ダイカスト、焼付塗装 取付金具：鋼板製 t=1.2mm、クロメート処理
色彩	マンセル値7.5R3.6/12.8 近似色
質量	約440g

- 自動試験対応音響装置は、ベル線の自動断線監視用としてダイオードを内蔵していますので、送り配線にし末端には終端抵抗を入れてください。
- 自動試験対応音響装置は、R型ベル用中継器（CHW-BY）、RPU-Yシステムに接続して使用するものです。