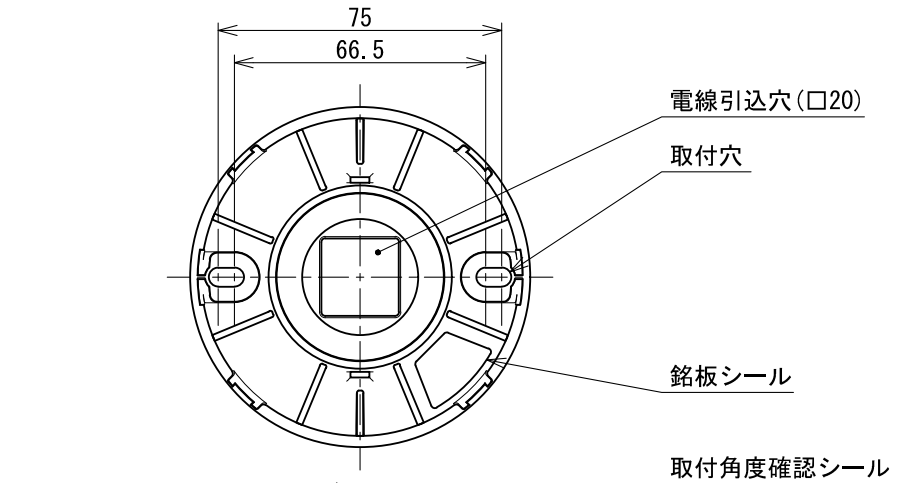

シーリングベース(上部)

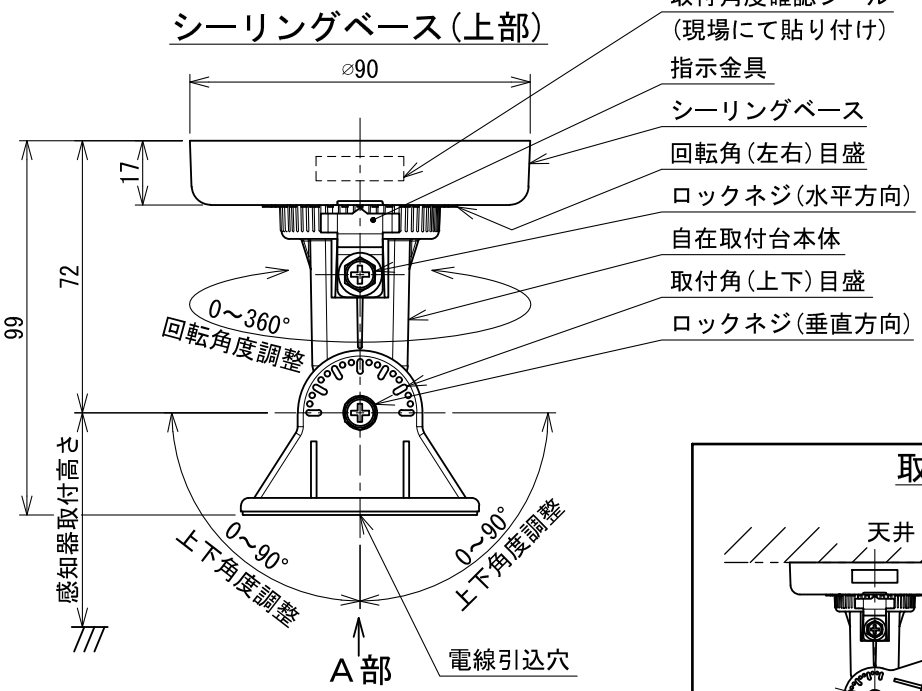

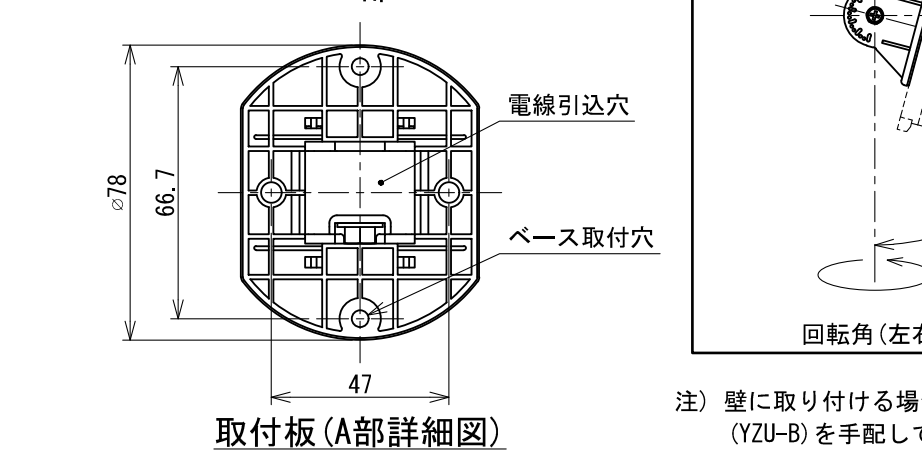

取付板(A部詳細図)

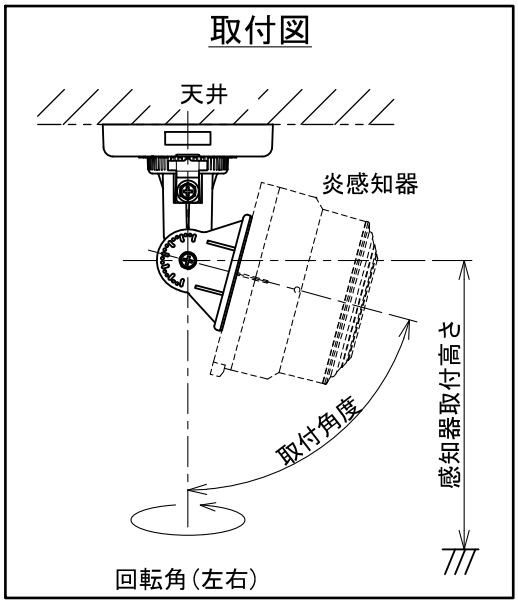

注) 壁に取り付ける場合は、別途壁用取付金具(YZU-B)を手配して下さい。

仕　様	種　別：炎感知器用自在取付台 用　途：炎感知器を任意の方向に調整する場合に使用 調整角度：(上下) 取付角度 0 ～ 90° (左右) 回転角 360° 角度目盛は 10° 刻み 材　質：自己消火性樹脂	色　彩：マンセル値 5Y8.5/1 近似色 質　量：約 140 g 適合ボックス・カバー ボックス：中形四角アウトレットボックス 浅形 (JIS C 8340) カバー：中形四角丸孔カバー (JIS C 8340 ⑤)

品　名	自在取付台	商品記号	YZU-AA	図　番	2-6-001-6345-021
単　位	mm	作成日	2020.02.25	ホーチキ株式会社	