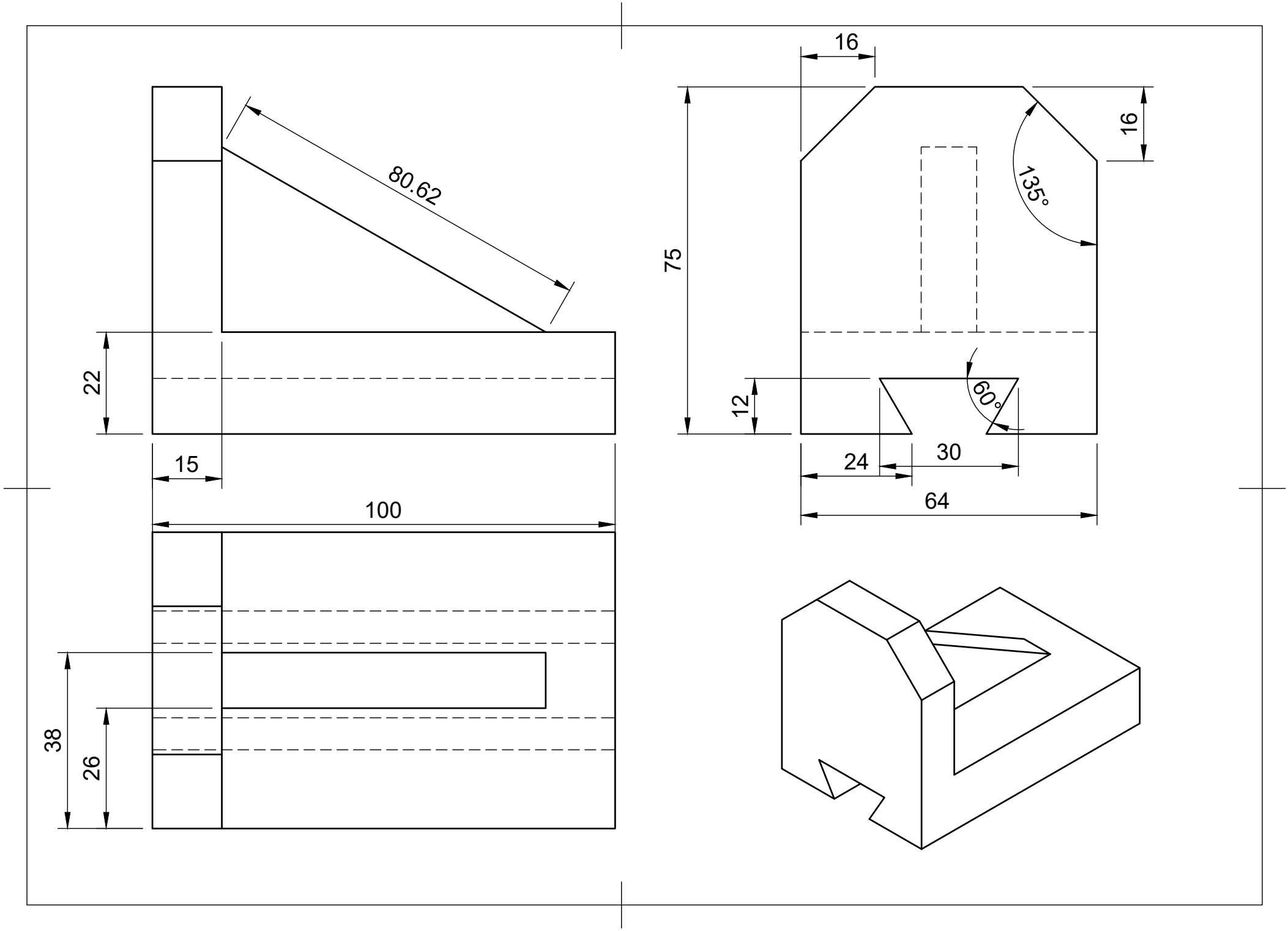
80.62
22
15
100
38
26
16
16
75
135°
12
60°
24
30
64