BỘ GIÁO DỤC VÀ ĐÀO TẠO
TRƯỜNG ĐẠI HỌC CẦN THƠ

NGÔ HUỲNH YẾN VY

GIẢI PHÁP HOÀN THIỆN QUẢN TRỊ NGUỒN NHÂN LỰC TẠI CÔNG TY TNHH TƯ VẤN XÂY DỰNG VÀ DỊCH VỤ THƯƠNG MẠI LÊ GIANG

ĐỀ ÁN THẠC SĨ
NGÀNH QUẢN TRỊ KINH DOANH
MÃ SỐ 8340101

NĂM 2024

BỘ GIÁO DỤC VÀ ĐÀO TẠO
TRƯỜNG ĐẠI HỌC CẦN THƠ

NGÔ HUỲNH YẾN VY
MÃ SỐ HV: M1422041

GIẢI PHÁP HOÀN THIỆN QUẢN TRỊ NGUỒN NHÂN LỰC TẠI CÔNG TY TNHH TƯ VẤN XÂY DỰNG VÀ DỊCH VỤ THƯƠNG MẠI LÊ GIANG

ĐỀ ÁN THẠC SĨ
NGÀNH QUẢN TRỊ KINH DOANH
MÃ SỐ 8340101

NGƯỜI HƯỚNG DẪN
PGS. TS. NGÔ MỸ TRÂN

NĂM 2024

CHẤP THUẬN CỦA HỘI ĐỒNG

Đề án này, với đề tựa là "Giải pháp hoàn thiện quản trị nguồn nhân lực tại công ty TNHH tư vấn xây dựng và dịch vụ thương mại Lê Giang", do học viên Ngô Huỳnh Yến Vy thực hiện dưới sự hướng dẫn của PGS.TS. Ngô Mỹ Trân. Đề án đã báo cáo và được Hội đồng chấm đề án thông qua ngày: 27/10/2024. Luận văn đã được chỉnh sửa theo góp ý và được Hội đồng chấm luận văn xem lại.

Thành viên đọc luận văn sau khi chỉnh sửa
(ký tên)

Ts. Phạm Lê Hồng Nhung

Chủ tịch Hội đồng
(ký tên)

Pgs.Ts.Huỳnh Trường Huy

Thư ký
(ký tên)

Ts. Phạm Lê Hồng Nhung

Người hướng dẫn
(ký tên)

Pgs.Ts.Ngô Mỹ Trân

LỜI CẢM ƠN

Đầu tiên, tôi xin chân thành cảm ơn Ban Giám hiệu Trường Đại học Cần Thơ, tất cả các thầy cô nói chung và quý thầy cô đã trực tiếp giảng dạy nói riêng những người đã truyền đạt cho tôi những kiến thức nền tảng và chuyên sâu trong suốt quá trình học tập. Những bài giảng và kinh nghiệm của quý thầy cô đã trang bị cho tôi những kiến thức quý báu, làm cơ sở cho việc nghiên cứu và hoàn thành đề án này.

Đặc biệt, tôi xin bày tỏ lòng biết ơn đến với PGS.TS. Ngô Mỹ Trân, người cô đã tận tình hướng dẫn, góp ý và truyền đạt những kiến thức quý báu, giúp tôi hoàn thiện đề án. Sự tận tụy, những lời động viên và giúp đỡ của cô đã giúp tôi vượt qua những khó khăn để hoàn thành đề án tốt nghiệp của mình.

Đồng thời, tôi xin chân thành cảm ơn Ban lãnh đạo và toàn thể nhân viên của công ty TNHH tư vấn xây dựng và dịch vụ thương mại Lê Giang, nơi tôi đã thu thập dữ liệu và nhận được sự hỗ trợ nhiệt tình trong quá trình nghiên cứu. Sự giúp đỡ và tạo điều kiện của các anh chị đã góp phần quan trọng vào sự thành công của đề án này.

Tôi cũng không quên gửi lời cảm ơn đến gia đình, bạn bè và đồng nghiệp đã luôn động viên, chia sẻ và hỗ trợ tôi về mọi mặt. Sự động viên và giúp đỡ của các bạn đã tiếp thêm động lực để tôi hoàn thành tốt nhiệm vụ nghiên cứu của mình.

Mặc dù bản thân đã nỗ lực hết mình để hoàn thành đề án với tất cả sự nhiệt huyết và khả năng của mình, nhưng do còn hạn chế về kiến thức cũng như thiếu kinh nghiệm trong nghiên cứu, chắc chắn vẫn còn nhiều điểm chưa hoàn thiện. Tôi rất mong nhận được những ý kiến đóng góp và sự chỉ bảo quý báu từ thầy cô để có thể cải thiện và hoàn thiện đề tài của mình tốt hơn.

Xin chân thành cảm ơn!

Cần Thơ, ngày 10 tháng 11 năm 2024

Người thực hiện

Ngô Huỳnh Yến Vy

TÓM TẮT

Đề tài nghiên cứu này được thực hiện nhằm phân tích và đánh giá thực trạng các hoạt động quản trị nguồn nhân lực của công ty TNHH tư vấn xây dựng và dịch vụ thương mại Lê Giang, từ đó đề xuất giải pháp hoàn thiện hoạt động quản trị nguồn nhân lực của công ty trong tương lai. Đề tài tập trung nghiên cứu 3 nội dung của quản trị nguồn nhân lực là hoạt động tuyển dụng, đào tạo và phát triển và cuối cùng là lương thưởng và phúc lợi. Kết quả đề tài nghiên cứu cho thấy công ty Lê Giang có sự nỗ lực trong việc xây dựng một hệ thống quản lý nhân sự hiệu quả, bền vững và có được những thành tựu nhất định. Tuy nhiên, công ty vẫn còn tồn tại những hạn chế như công ty tiếp cận quá ít các kênh tuyển dụng và hình ảnh của công ty trên các phương tiện truyền thông còn nhiều hạn chế; việc xác định mục tiêu đào tạo, đánh giá chương trình đào tạo còn sơ sài; hạn chế trong hệ thống đánh giá hiệu suất làm việc, thăng tiến trong công việc của nhân viên,...Trên cơ sở kết quả phân tích, đề tài đề xuất các giải pháp nhằm hoàn thiện quản trị nguồn nhân lực tại công ty như đa dạng hóa phương pháp thu hút nhân lực, nâng cao hình ảnh công ty, xác định mục tiêu đào tạo cụ thể, nâng cao chất lượng giáo viên, và hoàn thiện hệ thống đánh giá hiệu suất cũng như thăng tiến.

ABSTRACT

This research project was conducted to analyze and evaluate the current state of human resource management activities at Le Giang Construction Consulting and Trading Services Co.,Ltd., and to propose solutions for improving the company's human resource management in the future. The research focuses on three key areas of human resource management: recruitment, training and development, and compensation and benefits. The research findings indicate that Le Giang Company has made efforts to establish an efficient and sustainable human resource management system and has achieved certain successes. However, there are still some limitations, such as the company’s limited use of recruitment channels and its insufficient presence on media platforms; inadequate goal-setting and evaluation of training programs; and shortcomings in the performance evaluation and employee promotion systems. Based on the analysis, the study proposes several solutions to enhance human resource management at the company, including diversifying recruitment methods, improving the company's public image, setting specific training objectives, enhancing the quality of trainers, and refining the performance evaluation and promotion systems.

LỜI CAM ĐOAN

Tôi tên là Ngô Huỳnh Yến Vy, là học viên ngành Quản trị kinh doanh, khóa 29. Tôi xin cam đoan đề án tốt nghiệp này là công trình nghiên cứu khoa học thực sự của bản thân tôi được sự hướng dẫn của PGS.TS. Ngô Mỹ Trân.

Các thông tin tham khảo sử dụng trong đề tài đề án được thu thập từ các nguồn đáng tin cậy, đã được kiểm chứng, được công bố rộng rãi và được tôi đã trích dẫn nguồn gốc rõ ràng phần Danh mục Tài liệu tham khảo. Các kết quả nghiên cứu được trình bày trong đề án này là do chính tôi thực hiện một cách nghiêm túc, trung thực và không trùng lắp với các đề tài khác cùng cấp đã được công bố trước đây. Tác giả đồng ý về việc Nhà trường có quyền công bố và phổ biến để phục vụ nhu cầu đào tạo, NCKH và phục vụ cộng đồng.

Tôi xin lấy danh dự và uy tín của bản thân để đảm bảo cho lời cam đoan này.

Cần Thơ, ngày 10 tháng 11 năm 2024

Người hướng dẫn	**Tác giả thực hiện**
Pgs.Ts.Ngô Mỹ Trân	**Ngô Huỳnh Yến Vy**

MỤC LỤC

Trang

CHƯƠNG 1 1
GIỚI THIỆU 1
1.1 Đặt vấn đề nghiên cứu 1
1.2 Mục tiêu nghiên cứu 2
1.2.1 Mục tiêu chung 2
1.2.2 Mục tiêu cụ thể 2
1.3 Phạm vi nghiên cứu 2
1.3.1 Phạm vi không gian 2
1.3.2 Phạm vi thời gian 2
1.3.3 Phạm vi nội dung 2
CHƯƠNG 2 4
CƠ SỞ LÝ LUẬN VÀ PHƯƠNG PHÁP NGHIÊN CỨU 4
2.1 Cơ sở lý luận 4
2.1.1 Nguồn nhân lực 4
2.1.2 Quản trị nguồn nhân lực 4
2.1.3 Vai trò của quản trị nguồn nhân lực 4
2.1.4 Thu hút nguồn nhân lực 5
2.1.5 Đào tạo và phát triển nguồn nhân lực 8
2.1.6 Duy trì nguồn nhân lực 11
2.1.7 Đánh giá kết quả hoạt động quản trị nguồn nhân lực 15
2.2 Phương pháp nghiên cứu 16
2.2.1 Phương pháp thu thập số liệu 16
2.2.2 Phương pháp phân tích số liệu 16
CHƯƠNG 3 18
GIỚI THIỆU TỔNG QUAN VỀ CÔNG TY TNHH TƯ VẤN XÂY DỰNG VÀ DỊCH VỤ THƯƠNG MẠI LÊ GIANG 18
3.1 Khái quát về công ty TNHH Tư vấn Xây dựng và Dịch vụ Thương mại Lê Giang 18

3.1.1 Giới thiệu chung 18
3.1.2 Ngành nghề kinh doanh 18
3.2 Cơ cấu tổ chức 18
3.2.1 Sơ đồ cơ cấu tổ chức 18
3.2.2 Chức năng, nhiệm vụ của từng bộ phận 19
3.2.3 Đặc điểm nguồn nhân lực tại công ty 20
CHƯƠNG 4 26
PHÂN TÍCH THỰC TRẠNG QUẢN TRỊ NGUỒN NHÂN LỰC CỦA CÔNG TY TNHH TƯ VẤN XÂY DỰNG VÀ DỊCH VỤ THƯƠNG MẠI LÊ GIANG 26
4.1 Thực trạng tuyển dụng tại công ty TNHH Tư vấn Xây dựng và Dịch vụ Thương mại Lê Giang 26
4.1.1 Xác định nhu cầu tuyển dụng 26
4.1.2 Chuẩn bị lập kế hoạch tuyển dụng 27
4.1.3 Thông báo tuyển dụng 30
4.1.4 Thu nhận, nghiên cứu hồ sơ 30
4.1.5 Phỏng vấn 31
4.1.6 Ra quyết định tuyển dụng 32
4.2 Thực trạng đào tạo và phát triển tại công ty TNHH Tư vấn Xây dựng và Dịch vụ Thương mại Lê Giang 33
4.2.1 Xác định nhu cầu đào tạo 33
4.2.2 Lựa chọn đối tượng đào tạo 35
4.2.3 Xây dựng chương trình đào tạo và lựa chọn phương pháp đào tạo 36
4.2.4 Dự toán kinh phí đào tạo 38
4.2.5 Lựa chọn và đào tạo giáo viên 39
4.2.6 Đánh giá chương trình và kết quả đào tạo 40
4.3 Thực trạng lương, thưởng, phúc lợi nguồn nhân lực tại công ty TNHH Tư vấn Xây dựng và Dịch vụ Thương mại Lê Giang 40
4.3.1 Tiền lương 40
4.3.2 Tiền thưởng 41
4.3.3 Phúc lợi 41
4.4 Đánh giá kết quả hoạt động quản trị nguồn nhân lực 43

4.4.1 Trong tuyển dụng và bố trí 43
4.4.2 Trong đào tạo 46
4.4.3 Trong hệ thống tiền lương, thưởng, phúc lợi 50
4.5 Những kết quả đạt được và một số mặt hạn chế trong hoạt động quản lý nguồn nhân lực của công ty 53
4.5.1 Những kết quả đạt được 53
4.5.2 Những mặt hạn chế 54
CHƯƠNG 5 56
KẾT LUẬN & GIẢI PHÁP 56
5.1 Giải pháp hoàn thiện quản trị nguồn nhân lực tại công ty TNHH tư vấn xây dựng và dịch vụ thương mại Lê Giang 56
5.1.1 Công tác tuyển dụng 56
5.1.2 Công tác đào tạo, phát triển 57
5.1.3 Công tác lương, thưởng, phúc lợi 59
5.2 Kết luận 60
TÀI LIỆU THAM KHẢO 62

DANH SÁCH BẢNG

Trang

Bảng 3.1 Cơ cấu lao động theo trình độ giai đoạn 2021-2023 21
Bảng 3.2 Cơ cấu lao động theo độ tuổi giai đoạn 2021-2023 23
Bảng 3.3 Cơ cấu lao động theo giới tính giai đoạn 2021-2023 25
Bảng 4.1 Nhu cầu tuyển dụng của công ty Lê Giang giai đoạn 2021-2023 27
Bảng 4.2 Kết quả tuyển dụng theo nguồn tuyển dụng của công ty giai đoạn 2021-2023 28
Bảng 4.3 Số lượng hồ sơ ứng tuyển tại công ty giai đoạn 2021-2023..... 30
Bảng 4.4 Số lượng hồ sơ ứng viên được tham gia phỏng vấn..... 32
Bảng 4.5 Nhu cầu đào tạo nguồn nhân lực tại Công ty giai đoạn 2021 – 2023 34
Bảng 4.6 Phương pháp đào tạo của công ty giai đoạn 2021-2023 37
Bảng 4.7 Tình hình sử dụng chi phí đào tạo của công ty giai đoạn 2021-2023 38
Bảng 4.8 Số lượng giáo viên bên trong và bên ngoài của công ty 39
Bảng 4.9 Lương cơ bản của công ty Lê Giang 41
Bảng 4.10 Các chỉ tiêu đánh giá hiệu quả hoạt động tuyển dụng và bố trí dụng tại công ty giai đoạn 2021-2023 44
Bảng 4.11 Chi phí đào tạo của công ty Lê Giang giai đoạn 2021-2023..... 47
Bảng 4.12 Số lượng lao động thực tế được đào tạo của công ty giai đoạn 2021-2023 49
Bảng 4.13 Tổng thu nhập bình quân theo chức danh của công ty giai đoạn 2021-2023 50
Bảng 4.14 Tỷ lệ lương trên tổng thu nhập của cán bộ nhân viên công ty giai đoạn 2021-2023 52

DANH SÁCH HÌNH

Trang

Hình 2.1 Trình tự xây dựng một chương trình đào tạo/phát triển 10
Hình 2.2 Cơ cấu hệ thống trả công trong các doanh nghiệp..... 12
Hình 3.1 Sơ đồ cơ cấu tổ chức của công ty 18
Hình 4.1 Sơ đồ quy trình tuyển dụng tại công ty Lê Giang..... 26
Hình 4.2 Sơ đồ quy trình đào tạo và phát triển nguồn nhân lực tại công ty Lê Giang. 33

DANH MỤC TỪ VIẾT TẮT

BHXH	:	Bảo hiểm xã hội
BHYT	:	Bảo hiểm y tế
TNHH	:	Trách nhiệm hữu hạn

CHƯƠNG 1
GIỚI THIỆU

1.1 Đặt vấn đề nghiên cứu

Hiện nay, trong bối cảnh công nghiệp hóa, hiện đại hóa và sự cạnh tranh ngày càng gay gắt, con người được xem như một tài sản vô cùng quý giá và là yếu tố then chốt quyết định đến sự sống còn cũng như sự phát triển của doanh nghiệp (Nguyễn Ngọc Quân & Nguyễn Tấn Thịnh, 2009). Con người đóng vai trò quan trọng trong việc tối ưu hóa hoạt động của các máy móc và thiết bị hiện đại để tạo ra sản phẩm và dịch vụ. Trong bất kỳ tổ chức nào, con người đóng vai trò tham gia trực tiếp hoặc gián tiếp vào phần lớn các hoạt động. Một doanh nghiệp nếu biết cách tận dụng và quản lý hiệu quả nguồn nhân lực này sẽ có được lợi thế cạnh tranh đáng kể so với các đối thủ trên thị trường. Theo Trần Kim Dung (2018), một hệ thống quản trị nguồn nhân lực tốt có thể cải thiện đáng kể hiệu suất và động lực của nhân viên. Bên cạnh đó, trong bối cảnh thị trường lao động cạnh tranh gay gắt, việc hoàn thiện quản trị nguồn nhân lực sẽ giúp công ty thu hút và giữ chân những nhân tài hàng đầu, tạo lợi thế cạnh tranh lớn. Nguyễn Hữu Lam (2012) nhấn mạnh rằng quản trị nguồn nhân lực xuất sắc là chìa khóa để duy trì và phát triển tài năng trong tổ chức.

Phạm Văn Nam (2015) cho rằng quản trị nguồn nhân lực tốt có thể giúp giảm thiểu các chi phí không cần thiết và tránh được những rủi ro tiềm tàng. Công ty TNHH tư vấn xây dựng và dịch vụ thương mại Lê Giang thành lập và hoạt động từ năm 2018. Sau hơn 6 năm hoạt động, công ty đã không ngừng phát triển và nâng cao cả số lượng lẫn chất lượng, đồng thời khẳng định uy tín và vị thế của mình trên thị trường ngày càng rõ rệt. Công ty đã tạo dựng được một nguồn nhân lực tương đối tốt. Tuy nhiên, hoạt động quản trị nguồn nhân lực của công ty vẫn còn gặp khó khăn trong việc thu hút các ứng viên có kỹ năng và kinh nghiệm phù hợp do thiếu nguồn lực hoặc thương hiệu chưa mạnh và khả năng giữ chân nhân viên giỏi bị hạn chế do môi trường làm việc chưa hấp dẫn, chính sách phúc lợi chưa đủ cạnh tranh hoặc thiếu cơ hội thăng tiến. Với các áp lực cạnh tranh ngày một gia tăng, công ty cần phải liên tục nâng cao công tác quản trị nguồn nhân lực hiện tại, bên cạnh đó phát triển lực lượng cán bộ kế cận vững mạnh để đáp ứng yêu cầu ngày càng cao. Điều này sẽ giúp nâng cao hiệu quả kinh doanh và đóng góp tích cực vào sự phát triển và thành công của công ty.

Việc nghiên cứu và ứng dụng các lý thuyết về quản trị nguồn nhân lực của sẽ giúp cho tác giả hiểu rõ hơn về quản trị nguồn nhân lực và các cách thức khác nhau để xây dựng và hoàn thiện hoạt động quản trị nguồn nhân lực một cách có hiệu quả nhất. Do đó, mục đích chính của nghiên cứu này là phân tích và đánh giá các hoạt động quản trị nguồn nhân lực của công ty TNHH tư vấn xây dựng và dịch vụ thương mại Lê Giang, qua đó đưa ra những giải pháp tích cực trong việc hoàn thiện và nâng cao chất lượng các hoạt động quản trị nguồn nhân lực tại công ty. Chính vì vậy, nên tác giả đã chọn đề

tài "Giải pháp hoàn thiện quản trị nguồn nhân lực tại công ty TNHH tư vấn xây dựng và dịch vụ thương mại Lê Giang" để làm đề tài nghiên cứu của đề án tốt nghiệp.

1.2 Mục tiêu nghiên cứu

1.2.1 Mục tiêu chung

Mục tiêu chung của đề tài là đánh giá thực trạng quản trị nguồn nhân lực tại công ty TNHH tư vấn xây dựng và dịch vụ thương mại Lê Giang từ đó đề xuất các giải pháp nhằm hoàn thiện quản trị nguồn nhân lực của công ty trong những năm tiếp theo.

1.2.2 Mục tiêu cụ thể

- Phân tích tình hình thu hút nguồn nhân lực, đào tạo và phát triển nguồn nhân lực và duy trì nguồn nhân lực tại công ty TNHH tư vấn xây dựng và dịch vụ thương mại Lê Giang.

- Đánh giá những thành tựu và hạn chế về quản trị nguồn nhân lực tại công ty TNHH tư vấn xây dựng và dịch vụ thương mại Lê Giang.

- Đề xuất giải pháp nhằm hoàn thiện hoạt động quản trị nguồn nhân lực trong những năm tiếp theo.

1.3 Phạm vi nghiên cứu

1.3.1 Phạm vi không gian

Đề tài được nghiên cứu ở phạm vi công ty TNHH tư vấn xây dựng và dịch vụ thương mại Lê Giang.

1.3.2 Phạm vi thời gian

Đề tài được nghiên cứu và thu thập số liệu cho đề tài trong giai đoạn 2021-2023.

1.3.3 Phạm vi nội dung

Đề tài nghiên cứu tập trung phân tích hoạt động quản trị nguồn nhân lực của công ty TNHH tư vấn xây dựng và dịch vụ thương mại Lê Giang, thông qua ba nhóm chức năng chính. Đầu tiên là nhóm chức năng thu hút nguồn nhân lực, trong đó đề tài chủ yếu xem xét hoạt động tuyển dụng nhân lực của công ty. Tiếp theo là nhóm chức năng đào tạo và phát triển. Cuối cùng là nhóm chức năng duy trì, với sự chú trọng đặc biệt vào hoạt động trả công lao động, bao gồm các chính sách lương thưởng và phúc lợi của công ty.

1.4 Cấu trúc đề tài

Đề tài nghiên cứu bao gồm 5 chương:

- Chương 1: Giới thiệu

- Chương 2: Cơ sở lý luận và phương pháp nghiên cứu

- Chương 3: Giới thiệu tổng quan về công ty TNHH tư vấn xây dựng và dịch vụ thương mại Lê Giang

- Chương 4: Phân tích thực trạng quản trị nguồn nhân lực của công ty TNHH tư vấn xây dựng và dịch vụ thương mại Lê Giang

- Chương 5: Kết luận và giải pháp

CHƯƠNG 2

CƠ SỞ LÝ LUẬN VÀ PHƯƠNG PHÁP NGHIÊN CỨU

2.1 Cơ sở lý luận

2.1.1 Nguồn nhân lực

Nguồn nhân lực bao gồm tất cả các cá nhân tham gia vào quá trình lao động, với khả năng, kỹ năng và kiến thức của họ, được tổ chức quản lý và phát triển để đạt được các mục tiêu của tổ chức. Nguồn nhân lực được coi là một trong những tài sản quan trọng nhất của một tổ chức vì con người là yếu tố quyết định trong việc thực hiện các kế hoạch và chiến lược kinh doanh (Trần Kim Dung, 2018).

2.1.2 Quản trị nguồn nhân lực

Quản trị nguồn nhân lực là toàn bộ các hoạt động của tổ chức hướng đến việc xây dựng, phát triển, khai thác, đánh giá và duy trì đội ngũ nhân viên nhằm đáp ứng các yêu cầu về số lượng và chất lượng của tổ chức. Quản trị nhân lực đóng vai trò quan trọng trong việc hình thành tổ chức và hỗ trợ tổ chức tồn tại, phát triển trong môi trường cạnh tranh (Nguyễn Vân Điềm & Nguyễn Ngọc Quân, 2010).

Hoạt động quản trị nhân sự bao gồm các khía cạnh liên quan đến quyền lợi, nghĩa vụ và trách nhiệm của nhân viên với mục tiêu tối đa hóa hiệu quả cho cả tổ chức lẫn cá nhân. Trên thực tế, những hoạt động này rất phong phú và đa dạng, tùy thuộc vào cấu trúc của tổ chức, công nghệ, nguồn nhân lực, tài chính, và mức độ phát triển của từng tổ chức. Hầu hết các tổ chức đều cần thực hiện các hoạt động chính như: xác định nhu cầu nhân sự, lập kế hoạch tuyển dụng, phân bổ nhân viên, đào tạo, khen thưởng và xử lý kỷ luật, cũng như chính sách tiền lương,… Tuy nhiên có thể phân chia các hoạt động chủ yếu của quản trị nguồn nhân lực theo ba nhóm chức năng chủ yếu sau đây: Nhóm chức năng thu hút nguồn nhân lực; Nhóm chức năng đào tạo, phát triển; Nhóm chức năng duy trì nguồn nhân lực (Trần Kim Dung, 2018).

2.1.3 Vai trò của quản trị nguồn nhân lực

Về khía cạnh kinh tế, quản trị nguồn nhân lực giúp doanh nghiệp tận dụng tối đa các tiềm năng, gia tăng năng suất lao động và tạo lợi thế cạnh tranh thông qua nguồn lực nhân sự. Về mặt xã hội, quản trị nguồn nhân lực thể hiện một quan điểm nhân văn đối với quyền lợi của người lao động, nhấn mạnh tầm quan trọng và giá trị của họ, đồng thời chú trọng đến việc cân bằng lợi ích giữa tổ chức, doanh nghiệp và nhân viên. Điều này góp phần giảm bớt xung đột giữa tư bản và lao động trong các doanh nghiệp. Để đảm bảo sự phát triển bền vững của tổ chức và quản lý nhân viên hiệu quả, các nhà quản lý cần có nhận thức, hiểu biết và kỹ năng phù hợp về quản trị nguồn nhân lực (Trần Kim Dung, 2018).

2.1.4 Thu hút nguồn nhân lực

Nhóm chức năng thu hút nguồn nhân lực bao gồm các nội dung chủ yếu là: hoạch định nguồn nhân lực, phân tích công việc và tuyển dụng. Phần nội dung này trong đề án chỉ tập trung vào hoạt động tuyển dụng.

2.1.4.1 Tuyển dụng

a) Tuyển mộ

Tuyển mộ hay chiêu mộ là quá trình thu hút các ứng viên có năng lực từ nguồn lao động xã hội cũng như từ lực lượng lao động nội bộ của tổ chức. Mỗi tổ chức cần phải có đủ khả năng để hấp dẫn số lượng và chất lượng lao động phù hợp nhằm đạt được các mục tiêu đề ra. (Nguyễn Vân Điềm & Nguyễn Ngọc Quân, 2010).

b) Tuyển chọn

Tuyển chọn hay lựa chọn là việc đánh giá các ứng viên theo nhiều tiêu chí khác nhau dựa trên các yêu cầu của công việc, nhằm tìm ra những người phù hợp nhất từ nhóm ứng viên đã được thu hút trong quá trình tuyển mộ. Việc tuyển chọn dựa trên các yêu cầu công việc đã được xác định thông qua bản mô tả công việc và tiêu chí đối với người thực hiện công việc (Nguyễn Vân Điềm & Nguyễn Ngọc Quân, 2010).

2.1.4.2 Các hình thức và phương pháp thu hút ứng viên cho doanh nghiệp

a) Bên trong tổ chức

Đối với nguồn tuyển mộ bên trong tổ chức chúng ta có thể sử dụng các phương pháp sau (Nguyễn Vân Điềm & Nguyễn Ngọc Quân, 2010):

Sử dụng thông báo tuyển dụng để thu hút ứng viên..

Nhờ vào sự giới thiệu từ cán bộ và công nhân viên trong tổ chức.

Thu hút căn cứ vào các thông tin trong "Danh mục các kỹ năng"

b) Bên ngoài tổ chức

Đối với nguồn tuyển mộ bên ngoài tổ chức chúng ta có thể sử dụng các phương pháp sau (Nguyễn Vân Điềm & Nguyễn Ngọc Quân, 2010; Trần Kim Dung, 2018):

- Thông qua lời giới thiệu
- Thông qua quảng cáo
- Thông qua sự hỗ trợ của các trung tâm môi giới và các dịch vụ giới thiệu việc làm
- Thông qua các trường đại học, cao đẳng

2.1.4.3 Nội dung, trình tự quy trình tuyển dụng

Nội dung, trình tự quy trình tuyển dụng tại các doanh nghiệp cơ bản gồm các bước sau (Trần Kim Dung, 2018):

a) Chuẩn bị tuyển dụng

- Thành lập hội đồng tuyển dụng với quy định cụ thể về số lượng thành viên, cơ cấu và quyền hạn của từng thành phần trong hội đồng.

- Tìm hiểu kỹ lưỡng các văn bản, quy định của nhà nước cũng như các tổ chức và doanh nghiệp liên quan đến quá trình tuyển dụng.

- Xác định tiêu chuẩn tuyển chọn

Các tiêu chuẩn tuyển chọn có thể được phân chia thành ba khía cạnh: tiêu chuẩn chung áp dụng cho tổ chức và doanh nghiệp, tiêu chuẩn dành cho phòng ban hoặc bộ phận cụ thể, và tiêu chuẩn đối với cá nhân thực hiện công việc. Các tiêu chuẩn dành riêng cho cá nhân thường được nêu rõ trong bản tiêu chuẩn công việc.

b) Thông báo tuyển dụng

Doanh nghiệp có thể lựa chọn một hoặc nhiều phương pháp thông báo tuyển dụng khác nhau. Những thông báo này nên được trình bày ngắn gọn nhưng cần đảm bảo rõ ràng và chi tiết, cung cấp đầy đủ thông tin cần thiết cho ứng viên, như yêu cầu về trình độ, kiến thức, kỹ năng, phẩm chất, và đặc điểm cá nhân. Đối với quảng cáo tuyển dụng, cần chú ý bổ sung các nội dung sau:

- Cung cấp thông tin về công ty và vị trí công việc để ứng viên có cái nhìn rõ ràng hơn về uy tín và sức hút của cơ hội tuyển dụng.

- Trình bày chi tiết các nhiệm vụ, vai trò, và trách nhiệm của công việc, giúp ứng viên hình dung cụ thể hơn về những gì họ sẽ làm. Đồng thời, cần liệt kê các quyền lợi khi trúng tuyển như lương, thưởng, cơ hội đào tạo, phát triển nghề nghiệp, cũng như môi trường làm việc.

- Hướng dẫn cụ thể về quy trình hành chính, yêu cầu hồ sơ và cách thức liên hệ với công ty.

c) Thu nhận, nghiên cứu hồ sơ

Tất cả hồ sơ xin việc cần được ghi nhận vào sổ và phân loại cụ thể để dễ dàng sử dụng khi cần trong tương lai. Người xin việc phải nộp đầy đủ các giấy tờ theo mẫu thống nhất do Nhà nước quy định.

Tuy nhiên, đơn xin việc theo mẫu chung hiện nay tại các doanh nghiệp nhà nước thường không tập trung vào những thông tin quan trọng nhất của ứng viên, chẳng hạn như các trách nhiệm cụ thể trong các vị trí đã đảm nhiệm, quá trình thăng tiến, các khóa đào tạo đã tham gia và kết quả đạt được,… Các mẫu hồ sơ này thường sử dụng chung cho mọi ứng viên, do đó không phản ánh được những yêu cầu riêng biệt của từng doanh nghiệp đối với các nhóm chức danh hay đối tượng khác nhau, chẳng hạn như quản lý, chuyên viên, sinh viên mới tốt nghiệp, công nhân kỹ thuật, hay nhân viên chưa có tay nghề,…

Để chuyên nghiệp hóa quy trình tuyển dụng, mỗi tổ chức hoặc doanh nghiệp nên xây dựng bộ hồ sơ riêng phù hợp với từng loại ứng viên và vị trí công việc khác nhau: từ công nhân sản xuất trực tiếp, nhân viên hành chính cho đến các cán bộ chuyên môn và quản lý. Sau khi tiến hành kiểm tra, phỏng vấn và khám sức khỏe, các kết quả sẽ được cập nhật vào hồ sơ.

Nghiên cứu hồ sơ là quá trình thu thập thông tin chính yếu về ứng viên. Qua đó, có thể loại bỏ các ứng viên không đáp ứng đủ tiêu chuẩn công việc mà không cần tiến hành các bước tuyển dụng khác, giúp doanh nghiệp tiết kiệm chi phí tuyển dụng.

d) Phỏng vấn sơ bộ

Phỏng vấn sơ bộ thường diễn ra trong khoảng 5-10 phút và được sử dụng để loại bỏ những ứng viên không đáp ứng yêu cầu, hoặc những người có điểm yếu rõ rệt hơn so với các ứng viên khác mà quá trình xem xét hồ sơ chưa phát hiện ra.

e) Kiểm tra, trắc nghiệm

Để lựa chọn ứng viên xuất sắc nhất, các phương pháp kiểm tra như trắc nghiệm và phỏng vấn thường được áp dụng. Những bài kiểm tra này chủ yếu nhằm đánh giá các kiến thức cơ bản và khả năng thực hành của ứng viên. Ngoài ra, các hình thức trắc nghiệm cũng có thể giúp đánh giá những khả năng đặc biệt của ứng viên như trí nhớ, sự khéo léo, nhạy bén,...

f) Phỏng vấn lần hai

Phỏng vấn là phương pháp được áp dụng nhằm khám phá và đánh giá ứng viên từ nhiều khía cạnh, bao gồm kinh nghiệm, trình độ chuyên môn, cũng như các đặc điểm cá nhân như tính cách, sự hòa đồng, và những phẩm chất phù hợp với yêu cầu của tổ chức hoặc doanh nghiệp,....

g) Xác minh, điều tra

Quá trình xác minh và điều tra nhằm làm rõ các thông tin chưa rõ ràng về những ứng viên tiềm năng. Qua việc tiếp xúc với các cá nhân như đồng nghiệp cũ, bạn bè, thầy cô giáo hoặc lãnh đạo trước đây của ứng viên (dựa trên thông tin trong hồ sơ xin việc), chúng ta có thể thu thập thêm thông tin về năng lực, kinh nghiệm và tính cách của ứng viên. Đối với các vị trí yêu cầu độ an ninh cao như thủ quỹ hoặc tiếp viên hàng không, công tác xác minh có thể bao gồm việc kiểm tra nguồn gốc và lý lịch gia đình của ứng viên.

h) Khám sức khỏe

Mục đích của giai đoạn này là để đánh giá khả năng thể lực của các ứng viên nhằm chọn lựa những người có đủ sức khỏe để làm việc lâu dài tại tổ chức. Các tiêu chuẩn về thể lực được tổ chức quy định rõ ràng. Phòng nhân sự có trách nhiệm đưa ra các tiêu chuẩn về thể lực cho bộ phận y tế, làm nền tảng cho việc kiểm tra sức khỏe và đánh giá

thể trạng của các ứng viên. Quy trình này cần được thực hiện một cách khách quan, tránh tình trạng hình thức, qua loa hoặc không đầy đủ.

i) Ra quyết định

Từng bước trong quy trình tuyển chọn đều có vai trò quan trọng, nhưng quyết định cuối cùng về việc chọn hoặc loại bỏ ứng viên là bước quan trọng nhất. Để nâng cao độ chính xác trong các quyết định tuyển chọn, cần phải xem xét hệ thống các thông tin liên quan đến ứng viên và phát triển bảng tóm tắt về họ. Các tổ chức và doanh nghiệp thường tập trung vào khả năng của ứng viên và sự mong muốn của họ trong công việc. Những ứng viên có khả năng làm việc tốt nhưng thiếu động lực có thể không thực hiện công việc một cách hiệu quả.

Tuy nhiên, không phải tất cả ứng viên thoả mãn yêu cầu tuyển dụng của doanh nghiệp trong các bước đã nêu đều sẽ đồng ý ký hợp đồng làm việc. Nhiều ứng viên hiện đang có công việc tốt và có ý định tìm kiếm cơ hội ở những doanh nghiệp uy tín hơn hoặc mong muốn có mức thu nhập và điều kiện làm việc tốt hơn. Họ có thể thay đổi quyết định nếu các mong đợi của họ không được đáp ứng, dẫn đến việc họ không gia nhập tổ chức mới. Do đó, một số doanh nghiệp có thể thực hiện bước đề nghị tuyển dụng trước khi ra quyết định cuối cùng nhằm giảm thiểu tình trạng nhân viên mới bỏ việc. Trong trường hợp này, doanh nghiệp sẽ đưa ra đề nghị tuyển dụng với các điều kiện cụ thể về công việc, yêu cầu, thời gian làm việc, lương, đào tạo và huấn luyện cho các ứng viên đã đạt yêu cầu. Ứng viên có thể chia sẻ thêm về những mong muốn cá nhân của mình với doanh nghiệp. Nếu hai bên đạt được thỏa thuận, doanh nghiệp sẽ ra quyết định tuyển dụng và ký hợp đồng lao động. Quyết định về việc tuyển dụng hoặc ký hợp đồng lao động cần chỉ rõ vị trí công việc, mức lương, và thời gian thử việc,…

2.1.5 Đào tạo và phát triển nguồn nhân lực

2.1.5.1 Khái niệm

Theo Nguyễn Vân Điềm và Nguyễn Ngọc Quân (2010), phát triển nguồn nhân lực chính là toàn bộ những hoạt động học tập được tổ chức bởi doanh nghiệp, do doanh nghiệp cung cấp cho người lao đông. Các hoạt động này có thể kéo dài từ vài giờ đến vài ngày hoặc thậm chí vài năm, tùy thuộc vào mục tiêu học tập và mục đích thay đổi hành vi nghề nghiệp của người lao động theo hướng tích cực, tức là nhằm nâng cao khả năng và trình độ nghề nghiệp của họ. Do đó, từ góc độ nội dung, việc nâng cao nguồn nhân lực bao gồm ba loại hoạt động chính: giáo dục, đào tạo và phát triển..

- Giáo dục: Được coi là các hoạt động học tập nhằm chuẩn bị cho cá nhân bước vào một nghề nghiệp mới hoặc chuyển đổi sang một công việc phù hợp hơn trong tương lai.

- Đào tạo: Là các hoạt động học tập được thiết kế để cải thiện khả năng thực hiện nhiệm vụ và chức năng của người lao động. Đây là quá trình giúp họ hiểu rõ hơn về công việc của mình và nâng cao kỹ năng để thực hiện công việc hiệu quả hơn.

- Phát triển: Bao gồm các hoạt động học tập vượt ra ngoài phạm vi công việc hiện tại của người lao động, nhằm mở ra cơ hội cho họ trong những lĩnh vực mới dựa trên định hướng tương lai của tổ chức.

2.1.5.2 Các phương pháp đào tạo và phát triển

Theo Nguyễn Vân Điềm & Nguyễn Ngọc Vân (2010); Trần Kim Dung (2018) có các phương pháp đào tạo và phát triển sau:

a) Đào tạo tại nơi làm việc

Đào tạo trong công việc là các phương pháp giảng dạy trực tiếp, giúp người học nắm vững cách thức thực hiện nhiệm vụ ngay trong lúc làm việc.Tất cả mọi nhân viên trong doanh nghiệp, ở các chức vụ khác nhau, sẽ học được những kiến thức, kỹ năng cần thiết cho công việc thông qua thực tế thực hiện công việc. Đào tạo thường được tổ chức theo kế hoạch giữa người hướng dẫn hoặc các nhân viên có kinh nghiệm và kỹ năng cao với những nhân viên có trình độ thấp hơn. Các dạng đào tạo tại nơi làm việc phổ biến nhất gồm có:

- Kèm cặp, hướng dẫn tại chỗ;
- Luân chuyển và thuyên chuyển công việc;
- Tổ chức khoá đào tạo chính thức trong tổ chức.

b) Đào tạo ngoài nơi làm việc

Đào tạo ngoài công việc là một phương thức học tập trong đó người học không tham gia vào các nhiệm vụ thực tế. Các dạng đào tạo phổ biến nhất ngoài nơi làm việc gồm có:

- Tổ chức các lớp cạnh doanh nghiệp
- Cử đi học ở các trường chính quy
- Các bài giảng, các hội nghị hoặc các hội thảo
- Đào tạo theo hình thức chương trình hoá, với sự hỗ trợ từ công nghệ máy tính
- Đào tạo theo phương thức từ xa
- Đào tạo theo kiểu phòng thí nghiệm
- Mô hình hóa hành vi
- Đào tạo kỹ năng xử lý công văn, giấy tờ

2.1.5.3 Quy trình xây dựng chương trình đào tạo và phát triển nguồn nhân lực

Theo Nguyễn Vân Điềm & Nguyễn Ngọc Vân (2010), việc xây dựng một chương trình đào tạo hoặc phát triển có thể được thực hiện theo 7 bước:

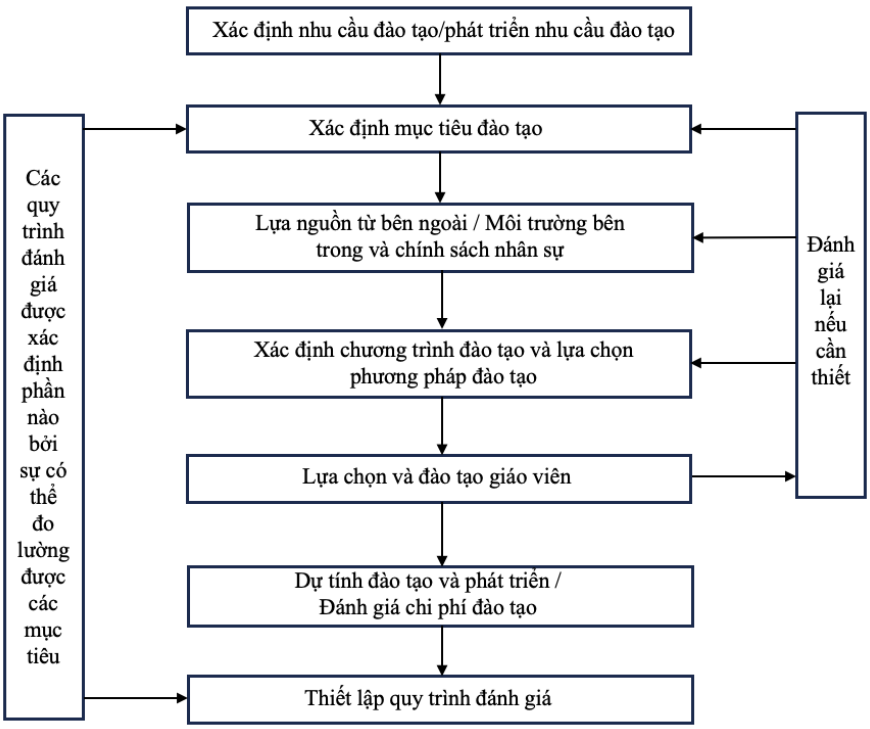

Nguồn: Nguyễn Vân Điềm & Nguyễn Ngọc Quân (2010)

Hình 2.1 Trình tự xây dựng một chương trình đào tạo/phát triển

a) Xác định nhu cầu đào tạo

Xác định nhu cầu đào tạo liên quan đến việc xác định thời điểm, vị trí, kỹ năng cần thiết, loại lao động và số lượng người cần được đào tạo. Nhu cầu đào tạo được xác định thông qua việc phân tích yêu cầu lao động trong tổ chức, các kiến thức và kỹ năng cần thiết cho công việc, cũng như việc đánh giá trình độ, kiến thức và kỹ năng hiện tại của nhân viên.

b) Xác định mục tiêu đào tạo

Là xác định kết quả mà chương trình đào tạo cần đạt được bao gồm các yếu tố sau: các kỹ năng cụ thể cần được đào tạo và trình độ kỹ năng đạt được sau quá trình đào tạo; số lượng và cấu trúc của học viên; và thời gian cần thiết để hoàn tất quá trình đào tạo.

c) Lựa chọn đối tượng đào tạo

Việc lựa chọn đối tượng đào tạo bao gồm việc xác định những cá nhân cụ thể để đào tạo, dựa trên nghiên cứu và đánh giá nhu cầu cũng như động cơ đào tạo của người lao động, tác động của quá trình đào tạo đối với người lao động và năng lực nghề nghiệp của từng cá nhân.

d) Xây dựng chương trình đào tạo và lựa chọn phương pháp đào tạo

Chương trình đào tạo là một hệ thống các môn học và bài học được thiết kế để cung cấp những kiến thức và kỹ năng cần thiết, đồng thời xác định thời gian cần thiết để giảng dạy. Dựa trên điều này, việc lựa chọn phương pháp đào tạo phù hợp sẽ được thực hiện.

e) Dự tính chi phí đào tạo

Chi phí đào tạo ảnh hưởng đến việc lựa chọn các phương án đào tạo, bao gồm cả các khoản chi cho việc học và các khoản chi cho việc giảng dạy.

f) Lựa chọn và đào tạo giáo viên

Có thể chọn giáo viên từ những nhân viên trong bộ phận của doanh nghiệp hoặc thuê từ bên ngoài như giảng viên của các trường đại học, trung tâm đào tạo,... Để xây dựng một chương trình đào tạo phù hợp với thực tế tại doanh nghiệp, có thể kết hợp việc mời giáo viên bên ngoài cùng với những chuyên gia có nhiều năm kinh nghiệm trong nội bộ doanh nghiệp. Việc kết hợp này giúp người học tiếp cận với kiến thức mới, đồng thời duy trì sự liên kết với thực tiễn tại doanh nghiệp.

Các giáo viên cần phải được tập huấn để hiểu rõ các mục tiêu và cấu trúc của các chương trình giáo dục chung.

g) Đánh giá chương trình và kết quả đào tạo

Chương trình đào tạo có thể được đánh giá dựa trên các tiêu chí như: mục tiêu đào tạo có được thực hiện hay không, những điểm mạnh và điểm yếu của chương trình, cũng như tính hiệu quả kinh tế của việc đào tạo thông qua việc phân tích chi phí và kết quả đạt được. Từ đó, có thể so sánh giữa chi phí và lợi ích của chương trình đào tạo.

Kết quả của chương trình đào tạo bao gồm nhiều yếu tố như: sự cải thiện nhận thức, mức độ hài lòng của học viên với chương trình, khả năng áp dụng kiến thức và kỹ năng đã học, cũng như sự thay đổi hành vi theo hướng tích cực. Để đánh giá các kết quả này, có thể sử dụng các phương pháp như phỏng vấn, khảo sát qua bảng hỏi, quan sát trực tiếp, hoặc yêu cầu học viên thực hiện các bài kiểm tra.

2.1.6 Duy trì nguồn nhân lực

Nhóm chức năng duy trì nguồn nhân lực bao gồm các nội dung chủ yếu là: Đánh giá kết quả thực hiện công việc; trả công lao động và quan hệ lao động. Phần nội dung này trong đề án chỉ tập trung vào hoạt động trả công lao động của công ty.

2.1.6.1 Các khái niệm

Tiền lương là một trong những khái niệm cơ bản nhất trong quản trị nhân sự và kinh tế lao động, thường được định nghĩa là khoản bồi thường mà người lao động nhận được từ người sử dụng lao động vì công sức và thời gian họ dành cho công việc (Milkovich & Newman, 2008). Khoản bồi thường này không chỉ phản ánh giá trị của công việc mà người lao động thực hiện, mà còn thể hiện sự đánh giá về kỹ năng, trách nhiệm và đôi khi là rủi ro mà công việc đó mang lại. Tiền lương thường bao gồm nhiều thành phần như lương cơ bản, lương thưởng, hoa hồng, và phụ cấp, đồng thời có thể kèm theo các phúc lợi như bảo hiểm y tế, phép năm, và các dịch vụ hỗ trợ khác nhằm tăng cường mức độ hài lòng và giữ chân nhân viên trong tổ chức (Gerhart & Rynes, 2003).

Mức lương tối thiểu đóng vai trò then chốt trong hệ thống pháp luật lao động, với mục tiêu bảo vệ quyền lợi của người lao động, đặc biệt là trong nền kinh tế thị trường và khi có sự chênh lệch giữa cung và cầu (Đặng Đức San, 1996). Tiền lương tối thiểu cần phải đáp ứng các yêu cầu cơ bản về sinh học và xã hội. Mức lương tối thiểu, theo quy định bắt buộc đối với người sử dụng lao động, phải được xác định dựa trên các yếu tố như nhu cầu của người lao động và gia đình họ, mức lương trung bình trong nước, chi phí sinh hoạt, các khoản trợ cấp an sinh xã hội, và mức sống của các nhóm xã hội khác. Theo Tổ chức Lao động Quốc tế (ILO), việc xác định mức lương tối thiểu còn phải xem xét các yếu tố kinh tế như yêu cầu phát triển kinh tế, năng suất lao động và nhu cầu duy trì mức sử dụng lao động cao. Mức lương tối thiểu có thể được quy định đồng nhất trên toàn quốc hoặc phân chia theo vùng và ngành nghề. Tại Việt Nam, mức lương tối thiểu được phân biệt dựa trên vùng địa lý và loại hình doanh nghiệp, bao gồm doanh nghiệp trong nước và doanh nghiệp có vốn đầu tư nước ngoài.

2.1.6.2 Cơ cấu thu nhập

Theo Trần Kim Dung (2018) thu nhập của người lao động từ công việc bao gồm tiền lương cơ bản, các khoản phụ cấp, tiền thưởng và phúc lợi. Mỗi thành phần này được tính toán theo các phương pháp khác nhau và đóng vai trò riêng biệt trong việc khuyến khích sự nhiệt tình, sáng tạo, và lòng trung thành của nhân viên đối với doanh nghiệp.

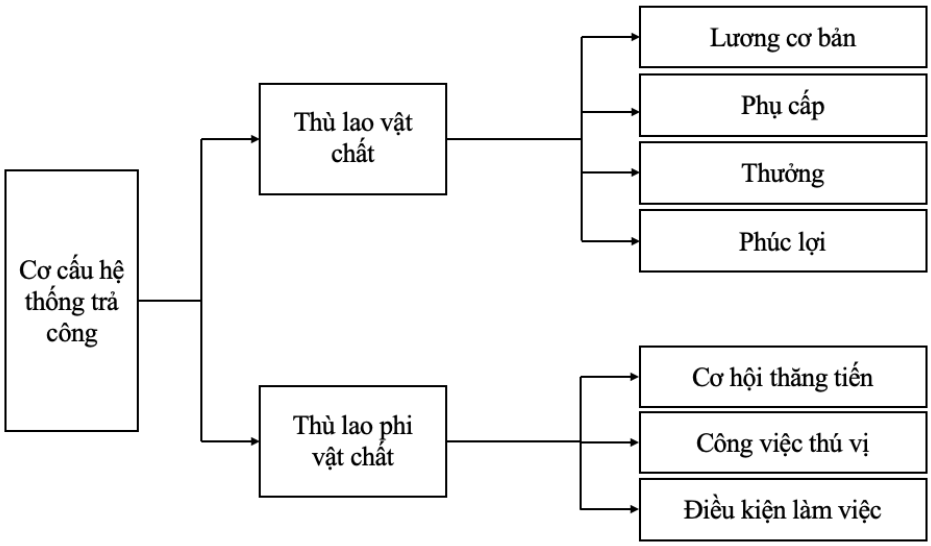

Nguồn: Trần Kim Dung (2018).

Hình 2.2 Cơ cấu hệ thống trả công trong các doanh nghiệp

a) Tiền lương cơ bản

Lương cơ bản là khoản tiền trả cố định cho người lao động dựa trên việc thực hiện các nhiệm vụ công việc cụ thể. Khoản tiền này được tính toán dựa trên thời gian làm việc, bao gồm giờ, ngày, tháng hoặc năm, hoặc theo đơn giá sản phẩm, và không bao gồm các khoản tiền khác như lương ngoài giờ hay lương khuyến khích,… Thông thường, lương cơ bản được quy định trong hợp đồng lao động. Mức lương cơ bản được

xác định dựa trên độ phức tạp của công việc, điều kiện làm việc, trình độ và năng lực của người lao động, cùng với mức giá trên thị trường.

Trong khu vực Nhà nước tại Việt Nam, bao gồm các doanh nghiệp nhà nước và các tổ chức hành chính sự nghiệp, mức lương cơ bản thường được xác định dựa trên các bậc trong hệ thống thang bảng lương do Nhà nước quy định.

b) Phụ cấp lương

Phụ cấp lương là khoản tiền bổ sung ngoài mức lương cơ bản, nhằm bù đắp cho người lao động khi họ làm việc trong điều kiện bất lợi hoặc không ổn định, như phụ cấp độc hại, nguy hiểm hay làm việc ngoài giờ,... Tuy nhiên, một số phụ cấp không được xem là phụ cấp lương và không phụ thuộc vào mức lương của người lao động, chẳng hạn như phụ cấp di chuyển, đi đường,... Phụ cấp điện thoại hay xăng thường được xem là chi phí hoạt động của doanh nghiệp hơn là phụ cấp cho người lao động. Các khoản phụ cấp chủ yếu được xác định dựa trên mức độ ảnh hưởng của môi trường làm việc đến sức khỏe và sự thoải mái của người lao động. Mục đích của phụ cấp là khuyến khích người lao động thực hiện công việc một cách hiệu quả hơn trong những điều kiện khó khăn hơn bình thường.

c) Tiền thưởng

Tiền thưởng, được xem là một hình thức khuyến khích vật chất, có ảnh hưởng tích cực đến động lực làm việc của người lao động, giúp họ nỗ lực hơn để hoàn thành công việc với chất lượng cao. Thường có rất nhiều loại. Trong thực tế, các tổ chức và doanh nghiệp có thể lựa chọn áp dụng một phần hoặc toàn bộ các hình thức thưởng sau đây:

- Thưởng dựa trên năng suất, chất lượng: Dành cho những nhân viên đạt hoặc vượt yêu cầu về số lượng và chất lượng sản phẩm hoặc dịch vụ.

- Thưởng tiết kiệm: Dành cho nhân viên có khả năng tiết kiệm vật tư và nguyên liệu, từ đó giảm chi phí sản phẩm hoặc dịch vụ mà vẫn duy trì chất lượng theo yêu cầu.

- Thưởng sáng kiến: Trao thưởng cho nhân viên có các sáng kiến hoặc cải tiến kỹ thuật, sáng tạo phương pháp làm việc mới nhằm tăng cường năng suất, giảm chi phí, hoặc nâng cao chất lượng sản phẩm và dịch vụ.

- Thưởng theo kết quả hoạt động kinh doanh chung của doanh nghiệp: Dành cho nhân viên khi doanh nghiệp có lãi, với một phần lợi nhuận được phân phối dưới dạng tiền thưởng. Hình thức thưởng này có thể được thực hiện vào cuối quý, nửa năm hoặc cuối năm tùy theo cách thức tổng kết hoạt động kinh doanh của doanh nghiệp.

- Thưởng tìm được nơi cung ứng, tiêu thụ, ký kết được hợp đồng mới: Dành cho những nhân viên thành công trong việc phát hiện các địa chỉ tiêu thụ mới, giới thiệu khách hàng tiềm năng, ký kết hợp đồng mới cho công ty,… hoặc thực hiện các hoạt động khác góp phần vào việc gia tăng lợi nhuận của doanh nghiệp.

- Thưởng bảo đảm ngày công: Được trao cho những nhân viên làm việc với số ngày công vượt quá mức quy định của công ty. Thưởng cũng có thể được trao cho sự tận tâm hoặc hành vi xuất sắc của nhân viên, như việc bảo vệ tài sản công ty trong các tình huống khẩn cấp, góp phần nâng cao lợi ích và uy tín của doanh nghiệp.

d) Phúc lợi

Các hình thức phúc lợi mà người lao động nhận được rất phong phú và phụ thuộc vào nhiều yếu tố khác nhau, bao gồm quy định của Chính phủ, tập quán xã hội, mức độ phát triển kinh tế, khả năng tài chính của doanh nghiệp, cùng với các điều kiện cụ thể của từng công ty. Phúc lợi là biểu hiện của sự quan tâm của doanh nghiệp đối với đời sống của nhân viên, đồng thời có tác dụng khuyến khích sự trung thành và gắn bó của họ với công ty. Dù là nhân viên ở vị trí cao hay thấp, hoàn thành công việc xuất sắc hay chỉ đạt mức độ bình thường, có trình độ kỹ năng cao hay thấp, tất cả đều được hưởng phúc lợi nếu đã là thành viên của doanh nghiệp. Phúc lợi của doanh nghiệp gồm có:

- Bảo hiểm xã hội, bảo hiểm thất nghiệp và bảo hiểm y tế.

- Nghỉ phép.

- Nghỉ lễ.

- Ăn trưa do doanh nghiệp đài thọ.

- Trợ cấp của doanh nghiệp cho các nhân viên đông con hoặc đang gặp khó khăn tài chính.

- Quà tặng của doanh nghiệp cho nhân viên vào các dịp đặc biệt như cưới hỏi, sinh nhật,…

Dưới đây là cách diễn đạt lại đoạn văn với cấu trúc khác để tránh đạo văn:

- Doanh nghiệp thường cung cấp trợ cấp cho những nhân viên có đông con cái hoặc đang gặp khó khăn tài chính.

- Doanh nghiệp cũng thường xuyên trao tặng quà cho nhân viên nhân các dịp như sinh nhật, cưới hỏi, hay mừng thọ cha mẹ của họ.

Về các khoản bảo hiểm xã hội, tiền hưu trí, và tiền lương khi nghỉ phép hoặc nghỉ lễ, chúng thường được xác định theo quy định của Chính phủ và dựa trên mức lương của người lao động. Các phúc lợi khác như trợ cấp ăn trưa, trợ cấp khó khăn, và quà tặng từ doanh nghiệp thường được áp dụng đồng nhất cho tất cả nhân viên, mặc dù một số công ty có thể áp dụng mức tính khác nhau tùy thuộc vào chức vụ hoặc thời gian làm việc của từng nhân viên.

2.1.7 Đánh giá kết quả hoạt động quản trị nguồn nhân lực

2.1.7.1 Chỉ số đo lường kết quả thực hiện công việc trong tuyển dụng và bố trí

a) Tổng số hồ sơ trong đợt tuyển dụng

Tổng số hồ sơ trong một đợt tuyển dụng có thể phản ánh mức độ hiệu quả của các hoạt động truyền thông của công ty. Một lượng hồ sơ lớn có thể do danh tiếng của công ty, chất lượng của chiến dịch truyền thông, hoặc tính hấp dẫn của vị trí công việc. Tuy nhiên, nếu thông báo về yêu cầu, trách nhiệm, và tiêu chuẩn công việc không rõ ràng, số hồ sơ nộp có thể nhiều, nhưng số hồ sơ đạt yêu cầu lại không tương xứng, dẫn đến việc mất thời gian trong quá trình sàng lọc ứng viên.

b) Tỷ lệ ứng viên đạt yêu cầu so với tổng ứng viên

Nếu tỷ lệ ứng viên đạt yêu cầu so với tổng số ứng viên là cao, điều này chứng tỏ rằng quảng cáo đã xác định chính xác nhóm mục tiêu, truyền tải hiệu quả những điểm chính của công việc đến ứng viên. Nhờ đó, bộ phận tuyển dụng sẽ gặp ít khó khăn hơn và tiết kiệm chi phí trong việc sàng lọc ứng viên.

c) Mức độ đáp ứng nhu cầu tuyển

Mức độ đáp ứng nhu cầu tuyển dụng là tỷ số giữa số lượng nhân viên được ký hợp đồng chính thức trên tổng số nhu cầu cần tuyển. Chỉ số này phản ánh khả năng của công ty trong việc đáp ứng nhu cầu tuyển dụng nhân sự. Nó cho biết tỷ lệ phần trăm của số vị trí tuyển dụng được lấp đầy bằng những nhân viên đã được ký hợp đồng chính thức so với tổng số vị trí mà công ty cần tuyển. Một tỷ lệ cao thể hiện sự thành công của quy trình tuyển dụng, trong khi tỷ lệ thấp có thể chỉ ra những khó khăn trong việc tìm kiếm và tuyển dụng ứng viên phù hợp.

2.1.7.2 Chỉ số đo lường kết quả thực hiện công việc trong đào tạo và phát triển

a) Chi phí huấn luyện trung bình cho một nhân viên

Chi phí huấn luyện trung bình cho một nhân viên được tính bằng cách phân bổ tổng chi phí đào tạo và huấn luyện trên số lượng nhân viên trung bình của công ty. Chỉ số này thể hiện mức đầu tư mà công ty dành cho việc đào tạo mỗi nhân viên, cung cấp cái nhìn về cam kết của doanh nghiệp trong việc phát triển kỹ năng và năng lực của đội ngũ lao động.

Tổng chi phí đào tạo bao gồm các khoản như thù lao cho giảng viên, chi phí cho giáo trình và thiết bị, chi phí di chuyển, tiền lương cùng các khoản phụ cấp trong suốt quá trình đào tạo, và chi phí lưu trú,.. Nếu có khả năng, việc tính toán chi phí đào tạo nên được thực hiện dựa trên từng chức danh.

b) Tỷ lệ nhân viên được đào tạo

Tỷ lệ nhân viên được đào tạo được tính bằng cách so sánh tổng số nhân viên được tham gia đào tạo, huấn luyện với tổng số nhân viên cần được đào tạo. Chỉ số này cho

thấy mức độ bao phủ của các chương trình đào tạo trong công ty, tức là phần trăm nhân viên đã được tiếp cận với các khóa học, so với tổng số nhân viên mà công ty xác định là cần phải đào tạo. Tỷ lệ này càng cao, càng chứng tỏ sự cam kết của doanh nghiệp trong việc nâng cao trình độ và kỹ năng cho lực lượng lao động của mình.

2.1.7.3 Chỉ số đo lường kết quả thực hiện công việc trong hệ thống tiền lương, thưởng, phúc lợi

a) Thu nhập bình quân theo chức danh

Nếu chỉ số này thấp hơn so với thị trường, có thể dẫn đến tình trạng bất mãn trong đội ngũ nhân viên và tăng nguy cơ nghỉ việc. Ngược lại, nếu chỉ số này vượt quá mức trung bình của thị trường, doanh nghiệp có thể gặp khó khăn trong việc duy trì lợi thế cạnh tranh về giá cả sản phẩm và dịch vụ.

b) Tỷ lệ lương trên tổng thu nhập mang về của cán bộ nhân viên

Nếu chỉ số này rất cao sẽ ảnh hưởng không tốt đến việc động viên cán bộ nhân viên vì ngoài lương, cán bộ nhân viên không có các khoản thưởng cho kết quả làm việc tốt.

2.2 Phương pháp nghiên cứu

2.2.1 Phương pháp thu thập số liệu

Các số liệu sử dụng trong đề án chủ yếu là số liệu thứ cấp được thu thập tại công ty TNHH tư vấn xây dựng và dịch vụ thương mại Lê Giang giai đoạn 2021-2023. Được cung cấp bởi phòng hành chính – nhân sự của công ty, bao gồm: Tài liệu quản lý nhân sự, các báo cáo, tờ trình, quyết định liên quan,…

2.2.2 Phương pháp phân tích số liệu

Phương pháp phân tích so sánh

Phương pháp phân tích so sánh cho phép chúng ta đối chiếu hai chỉ tiêu, có thể là cùng loại hoặc khác loại, nhưng có mối liên hệ với nhau. Mục đích của việc này là để đánh giá sự biến động tăng hay giảm của một chỉ tiêu theo thời gian, hoặc để xem xét mức độ hoàn thành kế hoạch của một doanh nghiệp. Ngoài ra, các nhà quản trị cũng có thể áp dụng phương pháp này để phân tích các vấn đề ở hai thị trường khác nhau (Võ Thị Thanh Lộc & Huỳnh Hữu Thọ, 2016).

● So sánh bằng số tuyệt đối

So sánh bằng số tuyệt đối: là phương pháp đối chiếu giữa giá trị của chỉ tiêu kinh tế trong kỳ phân tích và kỳ gốc. Kết quả của loại so sánh này phản ánh sự thay đổi về khối lượng và quy mô của các hiện tượng kinh tế.

● So sánh bằng số tương đối

- Số tương đối động thái: là kết quả so sánh giữa hai mức độ cùng một chỉ tiêu ở hai thời kỳ hoặc hai thời điểm khác nhau. Trong hai mức độ này, mức độ tại tử số (y1) là

mức độ cần nghiên cứu (hay còn gọi là mức độ kỳ báo cáo), và mức độ ở mẫu số (y0) là mức độ kỳ gốc (hay mức độ dùng làm điểm đối chiếu).

+ Nếu y0 thay đổi theo kỳ nghiên cứu (thay đổi qua các năm) khi so sánh ta có kỳ gốc liên hoàn; dùng kỳ gốc liên hoàn để nói lên sự biến động của hiện tượng liên tiếp nhau qua các năm.

$$\text{Số tương đối động thái liên hoàn} = \frac{\text{Số liệu kỳ nghiên cứu}}{\text{Số liệu kỳ liền kề trước đó}} \times 100\ (\%) \qquad (2.1)$$

- Số tương đối kết cấu: được sử dụng để xác định tỷ trọng của từng phần trong một tổng thể. Tổng hợp tất cả các tỷ trọng của các phần trong tổng thể sẽ bằng 100%.

$$\text{Số tương đối kết cấu} = \frac{\text{Số tuyệt đối từng bộ phận}}{\text{Số tuyệt đối tổng thể}} \times 100\ (\%) \qquad (2.2)$$

- Số tương đối hoàn thành kế hoạch: Đánh giá xem doanh nghiệp thực tế hoàn thành được bao nhiêu % so với kế hoạch đề ra cho chỉ tiêu trên.

$$\text{Số tương đối hoàn thành kế hoạch} = \frac{\text{Mức thực tế đạt được}}{\text{Mức kế hoạch}} \times 100\ (\%) \qquad (2.3)$$

Đề tài sử dụng phương pháp so sánh để phân tích các chỉ tiêu nhân sự của công ty, bao gồm cơ cấu lao động, tuyển dụng, đào tạo phát triển và chế độ lương cơ bản. Đầu tiên, về cơ cấu lao động, đề tài sẽ so sánh tỷ lệ lao động theo các nhóm trình độ, độ tuổi và giới tính. Tiếp theo, đối với các chỉ tiêu liên quan đến tuyển dụng, đề tài sẽ tập phân tích nhu cầu tuyển dụng, số lượng hồ sơ ứng tuyển, số lượng hồ sơ đạt yêu cầu của công ty, cũng như kết quả tuyển dụng theo từng nguồn tuyển dụng. Về công tác đào tạo và phát triển nhân sự, các yếu tố như nhu cầu đào tạo, tình hình sử dụng chi phí đào tạo sẽ được so sánh để đánh giá mức độ quan tâm của công ty trong việc phát triển nguồn nhân lực. Cuối cùng, đề tài sẽ phân tích so sánh chỉ tiêu lương cơ bản và tổng thu nhập bình quân của công ty, bao gồm việc phân tích sự thay đổi trong chính sách lương qua các năm, mức tăng lương qua các năm và so sánh thu nhập với mức lương tối thiểu vùng. Những phân tích này sẽ giúp làm rõ các khía cạnh quan trọng của công tác nhân sự trong công ty, đưa ra cái nhìn tổng thể về hiệu quả và các yếu tố ảnh hưởng đến quản trị nhân lực.

CHƯƠNG 3

GIỚI THIỆU TỔNG QUAN VỀ CÔNG TY TNHH TƯ VẤN XÂY DỰNG VÀ DỊCH VỤ THƯƠNG MẠI LÊ GIANG

3.1 Khái quát về công ty TNHH Tư vấn Xây dựng và Dịch vụ Thương mại Lê Giang

3.1.1 Giới thiệu chung

Tên công ty: Công ty trách nhiệm hữu hạn tư vấn xây dựng và dịch vụ thương mại Lê Giang.

Tên viết tắt: Công ty TNHH TVXD & DVTM Lê Giang.

Trụ sở chính: Ấp 15, xã Vĩnh Hậu A, huyện Hoà Bình, tỉnh Bạc Liêu, Việt Nam.

Công ty chính thức được thành lập vào tháng 1 năm 2018.

Giám đốc: Lê Hồng Giang.

Điện thoại: 0918 892 890.

Vốn điều lệ: 8.000.000.000 đồng (Tám tỷ đồng).

3.1.2 Ngành nghề kinh doanh

Ngành nghề chính của công ty là cung cấp vật liệu xây dựng cho các công trình xây dựng, cụ thể là cát và đá. Trong lĩnh vực xây dựng công trình, công ty không chỉ là nhà cung cấp vật liệu mà còn tham gia trực tiếp vào quá trình xây dựng. Công ty cung cấp dịch vụ san lấp mặt bằng, lắp đặt trang thiết bị và hỗ trợ kỹ thuật cho các dự án xây dựng đa dạng. Từ những công trình dân dụng nhỏ như nhà ở, biệt thự đến các dự án công nghiệp lớn như nhà máy, nhà kho,…

3.2 Cơ cấu tổ chức

3.2.1 Sơ đồ cơ cấu tổ chức

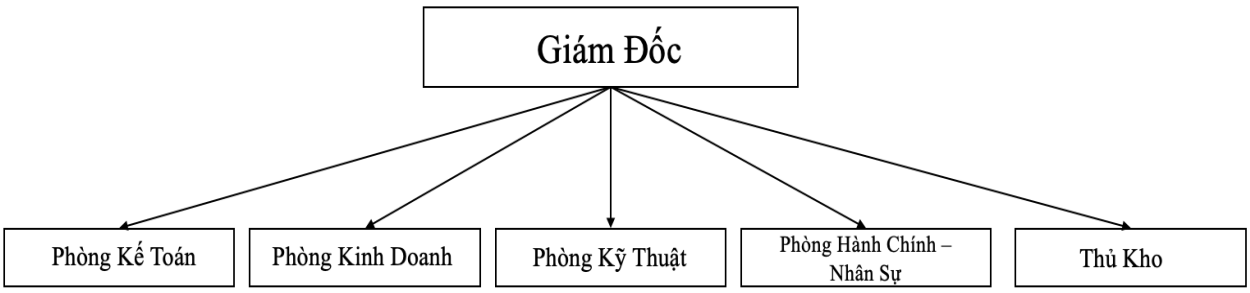

Nguồn: Công ty Lê Giang, 2024.

Hình 3.1 Sơ đồ cơ cấu tổ chức của công ty

Cơ cấu của công ty theo mô hình trực tuyến-chức năng. Đứng đầu công ty là ban giám đốc, chịu trách nhiệm điều hành các hoạt động, trong khi các phòng ban vừa đóng vai trò tư vấn cho ban giám đốc vừa thực hiện những nhiệm vụ được giao.

Một bộ máy quản lý tinh gọn cùng cơ cấu tổ chức hợp lý sẽ tạo điều kiện thuận lợi cho công tác quản lý, với sự phân công trách nhiệm và quyền hạn rõ ràng cho các phòng ban, giúp tránh được những bất cập trong quá trình làm việc.

3.2.2 Chức năng, nhiệm vụ của từng bộ phận

Theo dữ liệu từ phòng hành chính – nhân sự của công ty, chức năng nhiệm vụ của từng phòng ban, bộ phận được phân bổ như sau:

3.2.2.1 Ban Giám Đốc

- Quản lý toàn bộ các hoạt động kinh doanh và các hoạt động hàng ngày của công ty, tập trung vào tổ chức, nhân sự, chính sách lao động, lương bổng, cùng định hướng chiến lược cho sự phát triển sản xuất kinh doanh. Đồng thời, giám sát và kiểm tra quá trình thực hiện các kế hoạch đề ra.

- Chịu trách nhiệm trước pháp luật về các quyết định của mình.

3.2.2.2 Phòng Kế Toán

- Tổ chức hạch toán kế toán theo đúng luật kế toán. Tổng hợp và lập báo cáo kế toán, thống kê theo định kỳ để hỗ trợ cho quá trình kiểm tra và kiểm toán nội bộ.

- Ghi nhận các nghiệp vụ kinh tế phát sinh, phản ánh một cách đầy đủ, kịp thời, chính xác và trung thực về tình hình hoạt động kinh doanh của công ty.

- Tham mưu, tổng hợp và đề xuất ý kiến nhằm hỗ trợ ban giám đốc trong việc tổ chức và quản lý công tác tài chính, kế toán.

3.2.2.3 Phòng Kinh Doanh

- Cung cấp tư vấn cho giám đốc về tổ chức và quản lý hoạt động kinh doanh, lập kế hoạch và chiến lược kinh doanh.

- Theo dõi và kiểm tra chất lượng công việc và sản phẩm để đảm bảo mang đến cho khách hàng những sản phẩm có chất lượng tốt nhất.

3.2.2.4 Phòng Kỹ Thuật

- Nộp hồ sơ thầu, giám sát và theo dõi tiến độ thi công các dự án xây dựng. Quản lý công nhân và đảm bảo các biện pháp an toàn lao động được thực hiện nghiêm ngặt.

- Thiết kế và triển khai các công trình theo kế hoạch đã đề ra, đồng thời đảm bảo chất lượng công việc hoàn thành.

- Tổ chức phân công công việc rõ ràng và hợp lý cho từng bộ phận phụ trách.

3.2.2.5 Phòng Nhân Sự

Phòng nhân sự đảm nhận vai trò quan trọng trong quá trình tuyển dụng và tuyển chọn nhân sự mới, từ việc xây dựng các chiến lược tuyển dụng đến thực hiện các quy trình phỏng vấn và kiểm tra kỹ năng. Họ cũng quản lý hồ sơ nhân viên và bảo đảm tính

bảo mật của thông tin cá nhân. Ngoài ra, Phòng nhân sự đảm bảo việc thực hiện chính sách và quy trình nhân sự, cùng việc xây dựng và thực hiện các chương trình đào tạo và phát triển nghề nghiệp cho nhân viên. Họ cũng quản lý các vấn đề liên quan đến tiền lương, phúc lợi và quan hệ lao động.

3.2.2.6 Thủ Kho

- Quản lý toàn bộ quy trình hàng hóa trong kho, từ khi hàng được đưa vào kho cho đến khi xuất kho.

- Theo dõi số lượng hàng hóa xuất nhập và tồn kho hàng ngày, đồng thời đảm bảo việc mua hàng được thực hiện kịp thời.

- Cung cấp báo cáo đầy đủ, chính xác và kịp thời về các thông tin liên quan đến công việc cho giám đốc khi có yêu cầu.

3.2.3 Đặc điểm nguồn nhân lực tại công ty

3.2.3.1 Cơ cấu lao động của công ty theo trình độ lao động

Theo số liệu bảng 3.1, trong giai đoạn từ năm 2021 đến năm 2023, công ty bán đã chứng kiến sự gia tăng đáng kể về số lượng nhân viên. Cụ thể, năm 2021, công ty có 60 nhân viên. Đến năm 2022, số lượng nhân viên tăng lên 71, tương đương với mức tăng 18,33% (tăng thêm 11 nhân viên). Năm 2023, số lượng nhân viên tiếp tục tăng lên 76, với mức tăng 7,04% so với năm trước (tăng thêm 5 nhân viên). Sự biến động này cho thấy công ty đang mở rộng quy mô và có nhu cầu lớn về nguồn nhân lực để đáp ứng các hoạt động kinh doanh và dự án phát triển. Nguyên nhân gia tăng vào năm 2022 và 2023, kinh tế phục hồi sau đại dịch Covid-19 nhu cầu tuyển dụng nhân sự của ngành tăng sau dịch Covid-19. Bên cạnh đó, sau đại dịch Chính phủ đã quyết tâm tăng cường đầu tư công và triển khai các gói hỗ trợ nhằm phục hồi kinh tế. Điều này không chỉ tạo ra cơ hội cho các dự án đầu tư trong lĩnh vực bất động sản mà còn mở rộng cơ hội cho các công trình hạ tầng kỹ thuật, văn hóa, xã hội và các lĩnh vực khác. Do đó, ngành xây dựng nói chung, vật liệu xây dựng nói riêng có cơ hội phát triển rất tốt (Cổng thông tin điện tử Bộ tài chính, 2022). Việc tăng số lượng nhân viên liên tục trong ba năm liên tiếp là dấu hiệu tích cực, cho thấy sự phát triển ổn định và có khả năng gia tăng trong tương lai. Tuy nhiên, công ty cần tiếp tục quản lý và tối ưu hóa nguồn nhân lực để đảm bảo hiệu quả hoạt động và duy trì đà tăng trưởng này.

Nhân viên có trình độ từ đại học trở lên và có trình độ cao đẳng của công ty tăng dần qua các năm, và có sự tăng mạnh vào năm 2022. Cụ thể là tăng 44,44% với nhân viên trình độ từ đại học trở lên và 63,64% đối với nhân viên có trình độ cao đẳng. Sự gia tăng này cho thấy công ty đang chú trọng vào việc tuyển dụng và phát triển nguồn nhân lực có trình độ cao. Đây là dấu hiệu tích cực, phản ánh sự đầu tư vào chất lượng nhân sự để nâng cao năng lực cạnh tranh và đáp ứng yêu cầu ngày càng cao của thị trường.

Bảng 3.1 Cơ cấu lao động theo trình độ giai đoạn 2021-2023

Đvt: Lao động

Trình độ	Năm 2021		Năm 2022		Năm 2023		Chênh lệch 2022/2021		Chênh lệch 2023/2022	
	Số lượng	Tỷ trọng (%)	Số lượng	Tỷ trọng (%)	Số lượng	Tỷ trọng (%)	Tuyệt đối	Tương đối (%)	Tuyệt đối	Tương đối (%)
Từ đại học trở lên	9	15,00	13	18,31	16	21,05	4	44,44	3	23,08
Cao đẳng	11	18,33	18	25,35	19	25,01	7	63,64	1	5,56
Trung cấp	15	25,00	12	16,90	9	11,84	(3)	(20,00)	(3)	(25,00)
Lao động phổ thông	25	41,67	28	39,44	32	42,10	3	12,00	4	14,29
Tổng	60	100	71	100	76	100	11	18,33	5	7,04

Nguồn: Phòng Hành chính - Nhân sự công ty Lê Giang, 2024.

Nhân viên có trình độ trung cấp là nhóm lao động duy nhất có xu hướng giảm qua các năm. Cụ thể, năm 2021 có 15 nhân viên có trình độ trung cấp; Năm 2022, số lượng này giảm xuống còn 12 nhân viên, tương đương với mức giảm 20%; năm 2023, số lượng tiếp tục giảm xuống còn 9 nhân viên, giảm thêm 3 nhân viên, tương đương với mức giảm 25%. Nguyên nhân xuất phát từ việc các thành viên trong công ty có xu hướng học liên thông cao đẳng, đại học nhằm nâng cao kiến thức chuyên môn, kỹ năng nghiệp vụ

Số lượng lao động chủ yếu của công ty là lao động phổ thông, luôn chiếm tỷ trọng trên 39% tổng lao động trong công ty. Nguyên nhân công ty có lao động phổ thông chiếm tỷ lệ cao là do trong ngành xây dựng, có nhiều công việc đòi hỏi sự lao động tay chân, như vận chuyển vật liệu xây dựng, lắp đặt cấu trúc, làm việc tại công trường. Những công việc này thường không đòi hỏi trình độ chuyên môn cao và có thể được thực hiện bởi lao động phổ thông. Đồng thời, lao động phổ thông thường có chi phí lao động thấp hơn so với nhân viên có trình độ chuyên môn cao. Điều này có thể giúp giảm chi phí lao động tổng thể cho công ty, đặc biệt là trong các công việc có tính chất tay nghề đơn giản và lặp đi lặp lại.

3.2.3.2 Cơ cấu lao động của công ty theo độ tuổi

Theo số liệu bảng 3.2, trong giai đoạn từ năm 2021 đến năm 2023, cơ cấu lao động của công ty theo độ tuổi đã trải qua những biến động đáng kể. Số lượng nhân viên dưới 30 tuổi tăng từ 18 lên 27 người, tương đương mức tăng 50%, cho thấy công ty đang thu hút ngày càng nhiều lao động trẻ, có thể nhằm đáp ứng nhu cầu năng động và sáng tạo trong công việc. Đối với nhóm tuổi từ 30 đến 44, số lượng nhân viên tăng từ 29 lên 34 người vào năm 2022, nhưng giảm nhẹ xuống 33 người vào năm 2023, cho thấy sự ổn định tương đối và sự duy trì nhóm lao động giàu kinh nghiệm này. Số lượng nhân viên từ 45 đến 60 tuổi tăng từ 13 lên 17 người vào năm 2022, nhưng giảm nhẹ xuống 16 người vào năm 2023, phản ánh sự nỗ lực của công ty trong việc duy trì sự cân bằng giữa kinh nghiệm và sức trẻ. Nhìn chung, sự biến động này thể hiện chiến lược nhân sự của công ty trong việc kết hợp hài hòa giữa lao động trẻ và lao động có kinh nghiệm để đáp ứng các yêu cầu phát triển.

Công ty không có lao động nam nào trên 60 tuổi và lao động nữ nào trên 55 tuổi, điều này cho thấy công ty thực hiện đúng quy định pháp luật về độ tuổi nghỉ hưu của người lao động.

Bảng 3.2 Cơ cấu lao động theo độ tuổi giai đoạn 2021-2023

Đvt: Lao động

Độ tuổi	Năm 2021		Năm 2022		Năm 2023		Chênh lệch 2022/2021		Chênh lệch 2023/2022	
	Số lượng	Tỷ trọng (%)	Số lượng	Tỷ trọng (%)	Số lượng	Tỷ trọng (%)	Tuyệt đối	Tương đối (%)	Tuyệt đối	Tương đối (%)
Dưới 30	18	30,00	20	28,17	27	35,53	2	11,11	7	35,00
Từ 30-44	29	48,33	34	47,89	33	43,42	5	17,24	(1)	(2,94)
Từ 45-60	13	21,67	17	23,94	16	21,05	4	30,77	(1)	(5,88)
Tổng	60	100	71	100	76	100	11	18,33	5	7,04

Nguồn: Phòng Hành chính - Nhân sự công ty Lê Giang, 2024.

3.2.3.3 Cơ cấu lao động của công ty theo giới tính

Qua số liệu bảng 3.3, tổng lao động của công ty qua các năm tăng dần, do tính chất ngành nghề mà ta thấy một điểm cơ bản là số lượng lao động nam luôn chiếm đa số. Số lượng lao động nam qua các năm luôn chiếm tỷ trọng hơn 85% tổng số lao động và có xu hướng tăng qua các năm. Lao động nữ cũng tăng dần qua các năm. Cụ thể, năm 2021 có 8 lao động nữ; năm 2022 tăng lên 9 lao động, tương đương mức tăng 12,5%; năm 2023 tăng lên 11 lao động, tương đương mức tăng 22,22%. Mặc dù con số này ít hơn so với những biến động của nhân viên nam, nhưng vẫn cho thấy sự chú ý của công ty đối với việc đa dạng hóa cơ cấu lao động theo giới tính. Lao động nữ chủ yếu làm các công việc ở văn phòng, hành chính. Lao động nam sẽ thực hiện công việc nặng nhọc, các công việc ngoài công trình, ngoài trời. Có một số lý do mà tại các công ty xây dựng, lao động nam thường chiếm tỷ trọng lớn hơn so với lao động nữ. Theo nghiên cứu của Cao Quốc Hùng và Đặng Thị Phương Thảo (2018), một trong những lý do chính là do các công việc trong ngành xây dựng thường đòi hỏi sức mạnh và thể chất, điều này là phù hợp với quan điểm truyền thống về vai trò giới tính trong xã hội.

Bảng 3.3 Cơ cấu lao động theo giới tính giai đoạn 2021-2023

Đvt: Lao động

Giới tính	Năm 2021		Năm 2022		Năm 2023		Chênh lệch 2022/2021		Chênh lệch 2023/2022	
	Số lượng	Tỷ trọng (%)	Số lượng	Tỷ trọng (%)	Số lượng	Tỷ trọng (%)	Tuyệt đối	Tương đối (%)	Tuyệt đối	Tương đối (%)
Nam	52	86,67	62	87,32	65	85,53	10	19,23	3	4,84
Nữ	8	13,33	9	12,68	11	14,47	1	12,5	2	22,22
Tổng	60	100	71	100	76	100	11	18,33	5	7,04

Nguồn: Phòng Hành chính - Nhân sự công ty Lê Giang, 2024.

CHƯƠNG 4

PHÂN TÍCH THỰC TRẠNG QUẢN TRỊ NGUỒN NHÂN LỰC CỦA CÔNG TY TNHH TƯ VẤN XÂY DỰNG VÀ DỊCH VỤ THƯƠNG MẠI LÊ GIANG

4.1 Thực trạng tuyển dụng tại công ty TNHH Tư vấn Xây dựng và Dịch vụ Thương mại Lê Giang

Quy trình tuyển dụng của công ty Lê Giang được thể hiện qua sơ đồ sau:

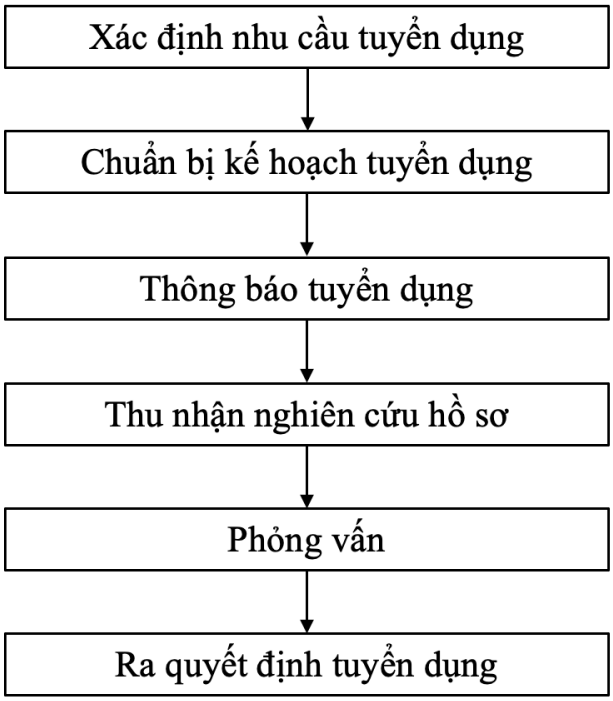

Hình 4.1 Sơ đồ quy trình tuyển dụng tại công ty Lê Giang

4.1.1 Xác định nhu cầu tuyển dụng

Hằng năm vào đầu quý I, phòng hành chính-nhân sự công ty Lê Giang sẽ ra thông báo cho tất cả các bộ phận phòng ban liên quan về dự đoán tình hình nhân sự trong toàn năm; các phòng ban có nhiệm vụ lập báo cáo và gửi lại về phòng hành chính-nhân sự để tổng hợp trước tháng 2 hàng năm.

Đây là công tác đánh giá xem có cần thiết phải thực hiện tuyển dụng để đáp ứng nhu cầu công việc hay không. Công ty sẽ dựa vào những điều sau đây để đưa ra quyết định nhu cầu tuyển dụng:

- Căn cứ vào khối lượng công việc và những yêu cầu đặc thù của từng loại công việc, ta có thể đánh giá khả năng tận dụng năng lực của người lao động.

- Căn cứ theo kế hoạch sản xuất kinh doanh của công ty trong từng giai đoạn, khối lượng công việc tại các phòng ban trong công ty. Dựa trên tình hình nhân lực của từng phòng ban tại mỗi thời điểm, nếu số lượng nhân viên không đủ để hoàn thành khối lượng công việc, trưởng các phòng ban sẽ đề xuất với Giám đốc về việc tuyển thêm nhân sự.

- Khi có nhân viên nghỉ thai sản, nghỉ hưu, hoặc kết thúc hợp đồng, phòng hành chính nhân sự sẽ đánh giá và điều chỉnh phân phối lao động giữa các phòng ban trong công ty. Nếu có sự thiếu hụt, phòng sẽ xác định nhu cầu tuyển dụng và trình duyệt để thực hiện.

Bảng 4.1 Nhu cầu tuyển dụng của công ty Lê Giang giai đoạn 2021-2023

Đvt: Lao động

Chỉ tiêu	Năm 2021	Năm 2022	Năm 2023	Chênh lệch 2022/2021		Chênh lệch 2023/2022	
	Số lượng	Số lượng	Số lượng	Tuyệt đối	Tương đối (%)	Tuyệt đối	Tương đối (%)
Nhu cầu tuyển dụng	13	20	15	7	53,85	(5)	(25)

Nguồn: Phòng Hành chính - Nhân sự công ty Lê Giang, 2024.

Qua số liệu bảng 4.1, nhu cầu tuyển dụng của công ty có sự biến động qua 3 năm từ năm 2021 đến năm 2023. Năm 2021, công ty chỉ tuyển dụng 13 lao động, một con số tương đối khiêm tốn. Điều này do công ty đang trong giai đoạn duy trì sau những khó khăn kinh tế như ảnh hưởng của đại dịch COVID-19. Trong giai đoạn này, công ty có thể tập trung vào việc giữ vững nhân sự hiện tại và hạn chế tuyển dụng mới để kiểm soát chi phí và rủi ro.

Đến năm 2022, nhu cầu tuyển dụng tăng vọt lên 20 lao động, tăng 53,85% so với năm 2021, phản ánh một sự chuyển mình đáng kể. Sự gia tăng này xuất phát từ sự phục hồi mạnh mẽ của nền kinh tế sau đại dịch, công ty có thêm các dự án mới. Công ty có thể đã tận dụng cơ hội thị trường để phát triển, và điều này đòi hỏi họ phải tuyển thêm nhiều lao động để đáp ứng khối lượng công việc tăng cao.

Năm 2023, nhu cầu tuyển dụng giảm xuống còn 15 lao động, giảm 25% so với năm 2022. Mặc dù con số này thấp hơn so với năm 2022, nhưng vẫn cao hơn so với năm 2021. Sự giảm sút này có thể là do công ty đã hoàn tất một số dự án lớn, đã đạt đến mức ổn định sau một năm mở rộng mạnh mẽ.

4.1.2 Chuẩn bị lập kế hoạch tuyển dụng

4.1.2.1 Phân công công việc

Đầu tiên, công ty sẽ xác định người thực hiện công tác tuyển dụng. Phòng Hành chính-nhân sự của công ty chịu trách nhiệm chính trong việc tuyển dụng nhân sự. Hiện tại, phòng này gồm 4 thành viên: 1 trưởng phòng, 2 nhân viên chính thức làm công tác nhân sự và 1 nhân viên học việc. Trưởng phòng cùng các nhân viên nhân sự đều đã tốt nghiệp đại học chuyên ngành nhân sự, sở hữu chuyên môn và kỹ năng cần thiết để thực hiện hiệu quả các nhiệm vụ của phòng.

Dựa trên nhu cầu và yêu cầu tuyển dụng của các bộ phận, phòng hành chính nhân sự sẽ xây dựng kế hoạch tuyển dụng và trình bày lên giám đốc để được xem xét.

Bản kế hoạch tuyển dụng bao gồm các thông tin sau:

- Thông tin về nhu cầu cần tuyển: số lao động cần tuyển, vị trí cần tuyển,…

- Dự tính chi phí tuyển dụng.

- Thời gian tiến hành kế hoạch.

4.1.2.2 Nguồn tuyển dụng

Tiếp đến là xác định nguồn tuyển dụng. Để tuyển chọn nhân sự có chuyên môn phù hợp với yêu cầu công việc và đảm bảo chỉ tiêu tuyển dụng, công ty sử dụng cả hai nguồn nhân lực: nội bộ và bên ngoài. Nguồn nội bộ bao gồm việc tuyển dụng nhân viên hiện có trong công ty, điều chuyển họ từ vị trí hoặc phòng ban này sang vị trí hoặc phòng ban khác. Trong khi đó, nguồn bên ngoài là những ứng viên từ thị trường lao động bên ngoài, nộp đơn vào các vị trí mà công ty đang cần tuyển. Việc này giúp công ty không chỉ tận dụng hiệu quả nguồn lực hiện tại mà còn mở rộng khả năng tuyển dụng ra ngoài, từ đó thu hút thêm nhân sự mới. Điều này không chỉ mang đến nguồn sáng tạo mới cho các hoạt động của công ty mà còn hỗ trợ việc mở rộng quy mô hoạt động.

Bảng 4.2 Kết quả tuyển dụng theo nguồn tuyển dụng của công ty giai đoạn 2021-2023

Đvt: Lao động

Tiêu chí	Năm 2021		Năm 2022		Năm 2023	
	Số lượng	Tỷ trọng (%)	Số lượng	Tỷ trọng (%)	Số lượng	Tỷ trọng (%)
Nguồn bên trong	2	18,18	2	12,50	3	30,00
Nguồn bên ngoài	9	81,82	14	87,50	7	70,00
Tổng	11	100	16	100	10	100

Nguồn: Phòng Hành chính - Nhân sự công ty Lê Giang, 2024.

a) Đối với nguồn bên trong

Nguồn bên trong bao gồm những lao động đang làm việc tại công ty. Trước khi tiến hành tuyển dụng từ nguồn bên ngoài, công ty luôn xem xét khả năng phù hợp của nhân viên hiện tại với các vị trí công việc còn trống. Công ty thường ưu tiên việc nâng cấp và luân chuyển nhân sự nội bộ giữa các vị trí công việc khác nhau để đáp ứng nhu cầu của tổ chức.

Từ số liệu từ bảng 4.2, số lao động tuyển dụng từ nguồn nội bộ của công ty có xu hướng tăng qua các năm. Cụ thể năm 2021 là 2 người chiếm 18,18%; năm 2022 là 2 người chiếm 12,5% và năm 2023 tăng lên 3 người và chiếm tỷ lệ là 30% tổng số lao động được tuyển dụng.

Đối với nguồn bên trong, hiện công ty có 2 phương pháp tuyển dụng:

- Phương pháp thu hút ứng viên qua thông báo tuyển dụng: Để thông báo về các cơ hội việc làm, cán bộ tuyển dụng thường sử dụng các kênh thông tin nội bộ, như gửi email tới các nhân viên trong công ty. Thông báo này thường bao gồm các chi tiết như

vị trí tuyển dụng, số lượng nhân sự cần tuyển, mô tả công việc, yêu cầu đối với ứng viên, quyền lợi dành cho người trúng tuyển, hướng dẫn nộp hồ sơ và thông tin liên hệ. Mục tiêu của việc này là cung cấp thông tin về các vị trí còn trống cho cán bộ và nhân viên hiện tại, từ đó họ có thể ứng tuyển hoặc giới thiệu ứng viên phù hợp. Phương pháp này thường mang lại số lượng hồ sơ ứng tuyển lớn từ các nhân viên hiện tại và các người quen của họ.

- Phương pháp tuyển dụng thông qua sự giới thiệu của cán bộ, nhân viên: Phương pháp này thường được áp dụng khi tuyển dụng cán bộ quản lý hoặc nhân viên chính. Cán bộ tuyển dụng có thể yêu cầu các nhân viên trong tổ chức tiến cử ứng viên từ bộ phận của họ để nộp hồ sơ dự tuyển. Phương pháp này thường mang lại hồ sơ ứng viên chất lượng cao vì thông tin được cung cấp bởi những người trong công ty có độ tin cậy cao. Nhờ đó, cán bộ tuyển dụng có thể nhanh chóng tìm ra những ứng viên có năng lực phù hợp với vị trí công việc.

b) Đối với nguồn bên ngoài

Nguồn tài nguyên ngoài công ty bao gồm những cá nhân người lao động từ thị trường lao động bên ngoài tham gia vào quá trình ứng tuyển cho các vị trí công việc mà công ty đang cần tuyển. Khi công ty đặt ra nhu cầu tuyển dụng lớn, nguồn lực ngoài này trở nên quan trọng và được tập trung nhiều nhất. Thường xuyên, công ty sử dụng nguồn tài nguyên này vì tính đa dạng và số lượng lớn của nó. Từ nguồn này, công ty có thể tìm kiếm và chọn lựa những ứng viên phù hợp nhất với yêu cầu công việc. Sự thay đổi về mặt cả số lượng và chất lượng của lực lượng lao động trong công ty thường xuất phát từ nguồn tài nguyên ngoài này. Khi tuyển dụng từ bên ngoài, công ty thường ưu tiên cho những người quen của cán bộ nội bộ. Các ứng viên là con em hoặc người quen của cán bộ trong công ty, nếu đáp ứng đủ tiêu chuẩn công việc, sẽ được giới thiệu và tham gia ứng tuyển.

Từ số liệu từ bảng 4.2, nguồn tuyển dụng chủ yếu của công ty là từ nguồn bên ngoài. Số lao động mà công ty tuyển dụng tăng giảm qua các năm, cụ thể, năm 2021 là 9 người chiếm 81,82%; năm 2022 là 14 người và năm 2023 là 7 người chiếm tỷ lệ 70% tổng số lao động được tuyển dụng.

Đối với nguồn bên ngoài, hiện công ty có 2 phương pháp tuyển dụng:

- Thông qua trung tâm giới thiệu việc làm: Công ty cung cấp thông tin tuyển dụng cho các trung tâm dịch vụ việc làm ở địa phương. Thông báo tuyển dụng bao gồm những thông tin chính như yêu cầu đối với ứng viên, thời hạn nộp hồ sơ, và hướng dẫn nộp hồ sơ,...

- Phương pháp thu hút thông qua sự giới thiệu của cán bộ nhân viên trong công ty là một cách tiếp cận hiệu quả để tìm kiếm ứng viên phù hợp. Với đội ngũ quản lý và nhân viên giàu kinh nghiệm, họ hiểu rõ về nhu cầu và yêu cầu của tổ chức và có khả năng nhận biết những ứng viên tiềm năng. Họ có thể nhanh chóng giới thiệu những ứng

viên phù hợp nhất trong thời gian ngắn nhất thông qua việc chia sẻ thông tin tuyển dụng với người thân, bạn bè hoặc quen biết của họ. Kết quả là, những ứng viên được giới thiệu qua cách này thường có khả năng thích ứng nhanh chóng với công việc và môi trường làm việc do họ đã được giới thiệu từ những người có kiến thức sâu sắc về tổ chức.

4.1.3 Thông báo tuyển dụng

Khi giám đốc phê duyệt kế hoạch tuyển dụng, phòng hành chính nhân sự sẽ tiến hành chuẩn bị thông báo tuyển dụng nhân viên và đăng trên các kênh theo phương pháp tuyển dụng. Cụ thể, thông báo sẽ được gửi qua email đến tất cả nhân viên trong công ty, dán thông báo tuyển dụng tại khu vực trước công ty, và gửi thông tin tuyển dụng đến trung tâm giới thiệu việc làm tỉnh Bạc Liêu để đăng tải.

Thông báo tuyển dụng tại công ty bao gồm các thông tin sau:

- Thông tin tổng quan về công ty.

- Vị trí công việc cụ thể và số lượng cần tuyển.

- Mô tả chi tiết về công việc.

- Yêu cầu đối với ứng viên ứng tuyển.

- Tóm tắt các quyền lợi, nhiệm vụ, trách nhiệm và quyền hạn mà ứng viên sẽ có khi làm việc.

- Thông tin về yêu cầu hồ sơ ứng tuyển, thời gian và địa điểm nộp hồ sơ, phương thức gửi hồ sơ, cùng với thông tin liên hệ của nhà tuyển dụng.

4.1.4 Thu nhận, nghiên cứu hồ sơ

Khi đến thời điểm tiếp nhận hồ sơ, nhân viên được giao nhiệm vụ sẽ chịu trách nhiệm thực hiện việc tiếp nhận hồ sơ. Hiện tại, công ty áp dụng ba phương thức tiếp nhận hồ sơ: qua email, qua dịch vụ chuyển phát nhanh của bưu điện và nộp trực tiếp tại văn phòng công ty.

Bảng 4.3 Số lượng hồ sơ ứng tuyển tại công ty giai đoạn 2021-2023

Đvt: Hồ sơ

Phương thức	Năm 2021		Năm 2022		Năm 2023	
	Số lượng	Tỷ trọng (%)	Số lượng	Tỷ trọng (%)	Số lượng	Tỷ trọng (%)
Nộp qua chuyển phát	4	8,33	2	3,57	3	10,00
Nộp qua thư điện tử	29	60,42	34	60,71	20	66,67
Nộp trực tiếp	15	31,25	20	35,72	17	23,33
Tổng	48	100	56	100	30	100

Nguồn: Phòng Hành chính - Nhân sự công ty Lê Giang, 2024.

Theo số liệu bảng 4.3, số lượng hồ sơ được nộp qua hòm thư điện tử đáng kể lớn hơn so với các phương thức nộp hồ sơ khác. Số lượng nộp hồ sơ qua thư điện tử đều

chiếm tỷ lệ trên 60% tổng số lượng hồ sơ. Điều cho thấy sự phổ biến của hòm thư điện tử trong việc chọn phương tiện tiếp nhận hồ sơ của ứng viên. Điều này không chỉ là minh chứng cho tính tiện lợi và tốc độ của việc sử dụng email mà còn phản ánh sự am hiểu và khả năng sử dụng công nghệ thông tin của ứng viên trong việc nộp đơn.

Khi đã hết hạn nộp hồ sơ, phòng hành chính nhân sự sẽ tổng hợp và tiến hành nghiên cứu và lựa chọn sơ bộ hồ sơ. Dựa trên các yêu cầu mà công ty đã đề ra, việc lựa chọn bộ hồ sơ sẽ dựa vào khả năng đáp ứng những tiêu chí đó. Tất cả các vị trí đều được sàng lọc dựa trên một số tiêu chí chung sau:

- Về hình thức hồ sơ: Các giấy tờ được yêu cầu phải sắp xếp gọn gàng theo thứ tự: Sơ yếu lý lịch (có công chứng của địa phương); đơn xin việc; bản sao bằng cấp, bảng điểm, chứng chỉ có liên quan (có công chứng của địa phương); giấy khám sức khoẻ; 4 tấm ảnh 4x6 và các giấy tờ khác công ty yêu cầu theo từng vị trí chức danh công việc.

- Về nội dung:

+ Hồ sơ dự tuyển cần thể hiện rõ trình độ chuyên môn cũng như kiến thức phù hợp với yêu cầu của từng vị trí thông qua đơn xin việc, sơ yếu lý lịch và các bằng cấp, chứng chỉ liên quan.

+ Ứng viên phải có xác nhận sức khỏe đầy đủ thông qua giấy khám sức khỏe đã được cấp bởi cơ quan y tế có thẩm quyền.

Sau quá trình sàng lọc hồ sơ, cán bộ tuyển dụng tiến hành tổng hợp thông tin từ các hồ sơ đã được sàng lọc. Đối với những ứng viên nào đáp ứng đủ điều kiện theo các tiêu chí mà công ty đã đưa ra sẽ được đưa vào danh sách gọi tuyển lao động, Loại bỏ những hồ sơ không đủ thông tin như yêu cầu. Cán bộ tuyển dụng thông báo kết quả cho tất cả các ứng viên, bất kể hồ sơ của họ được chấp nhận hay bị loại bỏ. Sau đó, cán bộ tuyển dụng sẽ tiến hành lên lịch hẹn và thông báo thời gian cũng như địa điểm cho các ứng viên được chọn đi qua vòng sàng lọc hồ sơ và tiếp tục tham gia vào vòng thi tuyển tiếp theo.

4.1.5 Phỏng vấn

Trước khi bắt đầu quy trình phỏng vấn, bộ phận tuyển dụng phối hợp với đơn vị có nhu cầu tuyển dụng để xây dựng một kịch bản câu hỏi phỏng vấn. Tùy thuộc vào từng ứng viên, có thể sẽ đặt thêm các câu hỏi khác nhau nhằm khai thác các khía cạnh năng lực cụ thể của họ.

Thông thường, công ty áp dụng hình thức phỏng vấn cá nhân. Các ứng viên sẽ được yêu cầu ngồi chờ trong một phòng riêng biệt và sẽ được mời vào phòng phỏng vấn theo thứ tự đã được sắp xếp từ trước.

Trong quá trình phỏng vấn, người phỏng vấn sẽ tuân theo một chuỗi các câu hỏi đã được chuẩn bị trước đó, cùng với việc linh hoạt đặt thêm các câu hỏi phụ để tận dụng mọi cơ hội khám phá thông tin từ ứng viên. Nội dung câu hỏi sẽ xoay quanh việc kiểm

tra lại các thông tin cá nhân, tìm hiểu về các thông tin khác của ứng viên mà chưa đề cập trong hồ sơ, các thông tin về công việc cũ, mong muốn và yêu cầu về công việc mới. Trong buổi phỏng vấn, người phỏng vấn sẽ chú ý đến thái độ và kỹ năng giao tiếp của ứng viên để đưa ra nhận xét và đánh giá.

Sau khi ứng viên đã trả lời các câu hỏi, họ được khuyến khích đặt câu hỏi để làm rõ hoặc mở rộng thêm về các vấn đề đã được thảo luận. Thời gian phỏng vấn cho mỗi ứng viên thường kéo dài khoảng 15 phút, tuy nhiên, thời gian này có thể thay đổi tùy thuộc vào mức độ phức tạp của vị trí công việc.

Khi kết thúc cuộc phỏng vấn, người phỏng vấn sẽ tổng hợp thông tin thu thập được và thông báo về các bước tiếp theo cho ứng viên, bao gồm cả kế hoạch tiếp theo của quá trình tuyển dụng và thông tin liên hệ.

Bảng 4.4 Số lượng hồ sơ ứng viên được tham gia phỏng vấn

Đơn vị: Hồ sơ

Chỉ tiêu	Năm 2021		Năm 2022		Năm 2023	
	Số lượng	Tỷ trọng (%)	Số lượng	Tỷ trọng (%)	Số lượng	Tỷ trọng (%)
Hồ sơ được phỏng vấn	25	52,08	27	48,21	14	46,67
Tổng số hồ sơ	48	100	56	100	30	100

Nguồn: Phòng Hành chính - Nhân sự công ty Lê Giang, 2024.

Theo số liệu bảng 4.4, giai đoạn từ năm 2021 đến năm 2023, số lượng hồ sơ ứng viên được tham gia phỏng vấn tại công ty đã có sự biến động đáng kể. Cụ thể, năm 2021, công ty nhận có 25 hồ sơ được tham gia phỏng vấn, chiếm tỷ lệ 52,08%. Đến năm 2022, tổng số hồ sơ nhận được tăng lên 56 hồ sơ, và số lượng hồ sơ được phỏng vấn cũng tăng lên 27, tương ứng với tỷ lệ 48,21%. Tuy nhiên, năm 2023 lại chứng kiến sự sụt giảm rõ rệt về cả số lượng hồ sơ nhận được và số lượng hồ sơ được phỏng vấn. Cụ thể, công ty chỉ nhận được 30 hồ sơ, trong đó 14 hồ sơ được tham gia phỏng vấn, chiếm tỷ lệ 46,67%. Nhìn chung, tỷ lệ hồ sơ được mời phỏng vấn của công ty có xu hướng giảm dần qua các năm, có thể cho thấy rằng công ty đã trở nên khắt khe hơn trong quá trình sàng lọc, hoặc chất lượng của các hồ sơ nhận được không cao như kỳ vọng.

Sau khi hoàn thành quá trình phỏng vấn, để có cơ sở đưa ra quyết định tuyển dụng nhân sự, bộ phận tuyển dụng sẽ tiến hành đánh giá ứng viên bằng phương pháp đánh giá thang điểm trọng số bằng phiếu đánh giá ứng viên theo bảng đánh giá ứng viên.

4.1.6 Ra quyết định tuyển dụng

Đây là bước cuối cùng trong khâu tuyển chọn. Khi các ứng viên hoàn thành các giai đoạn tuyển chọn, công ty sẽ tiến hành ký hợp đồng thử việc. Giai đoạn thử việc đóng vai trò quan trọng đối với nhân viên mới, giúp công ty đánh giá năng lực thực sự của ứng viên cũng như mức độ phù hợp của họ với công việc đang tuyển dụng. Thời gian thử việc có thể khác nhau tùy thuộc vào vị trí công việc mà nhân viên đảm nhận (theo

đúng qui định về thời gian thử việc của Bộ luật Lao động). Đây là một bước để giúp những ứng viên có thể đưa ra quyết định cuối cùng về công việc mà họ muốn lựa chọn. Trong giai đoạn này giúp người lao động biết được rõ hơn về công việc như: mức độ phức tạp của công việc, môi trường làm việc, đồng nghiệp,...

Sau quá trình thử việc và sau khi được trưởng bộ phận hoặc phòng ban phụ trách đánh giá đạt yêu cầu, quyết định chính thức về việc nhận nhân viên mới sẽ được phòng Tổ chức lao động đưa ra. Nhân viên mới sẽ trải qua quá trình ký kết hợp đồng lao động và được hưởng đầy đủ các chính sách, chế độ phúc lợi được quy định bởi công ty. Hợp đồng lao động sẽ có thời hạn ban đầu là 1 năm.

Sau khi hoàn thành thời gian làm việc trong 1 năm, nhân viên sẽ được đánh giá tiếp và nếu đạt được tiêu chuẩn của công ty, họ sẽ có cơ hội tái ký hợp đồng lần thứ hai. Nếu nhân viên tiếp tục thể hiện sự đóng góp và hoàn thành công việc một cách xuất sắc trong vòng 2 năm, công ty sẽ xem xét ký kết hợp đồng lao động không xác định thời hạn, tuân theo quy định của Bộ Luật lao động. Điều này không chỉ là một phần của chính sách nhân sự của công ty mà còn là biểu hiện của cam kết dài hạn đối với nhân viên.

4.2 Thực trạng đào tạo và phát triển tại công ty TNHH Tư vấn Xây dựng và Dịch vụ Thương mại Lê Giang

Quy trình đào tạo phát triển nguồn nhân lực của công ty Lê Giang được thể hiện qua sơ đồ sau:

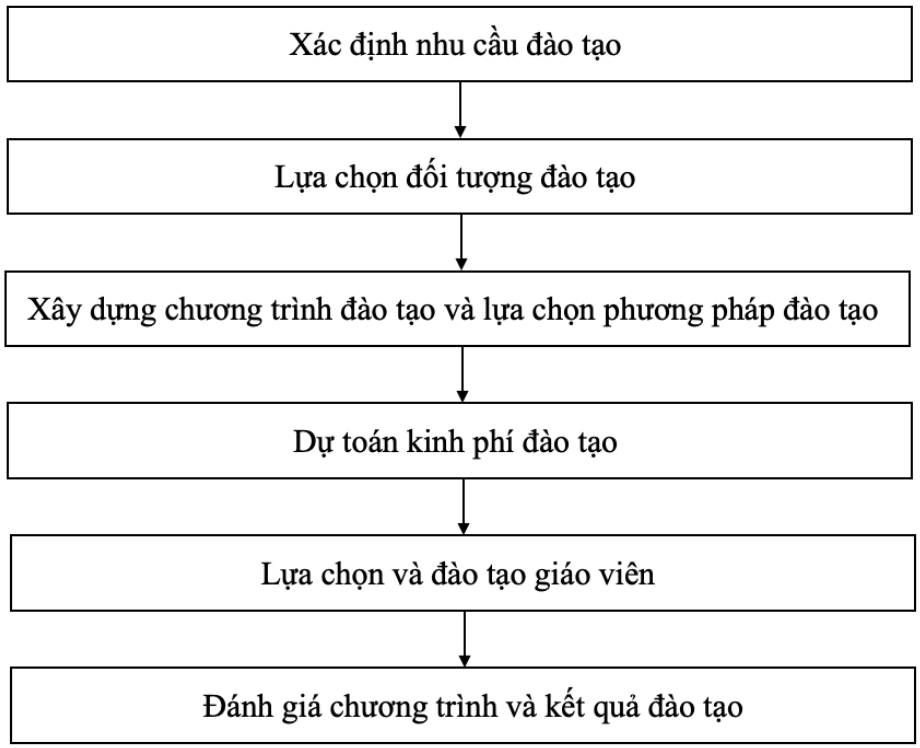

Hình 4.2 Sơ đồ quy trình đào tạo và phát triển nguồn nhân lực tại công ty Lê Giang.

4.2.1 Xác định nhu cầu đào tạo

Quy trình xác định nhu cầu đào tạo tại một công ty là một quá trình quan trọng và là bước đầu tiên và có tính chất quyết định đến tất cả các hoạt động tiếp theo trong công

tác đào tạo. Quá trình xác định nhu cầu đào tạo được tiến hành bởi phòng hành chính - nhân sự của công ty. Phòng có nhiệm vụ hướng dẫn các bộ phận khác trong việc nhận diện nhu cầu đào tạo phù hợp với tình hình của họ.

Mỗi phòng ban đều dựa vào thực tế của mình để xác định nhu cầu cụ thể theo từng chức danh quản lý, lĩnh vực chuyên môn, và nghiệp vụ cụ thể. Họ tự tiến hành phân tích để nhận biết những nhu cầu nhân lực có thể giải quyết thông qua hoạt động đào tạo, và những nhu cầu mà cần phải giải quyết bằng cách tuyển dụng hoặc thực hiện luân chuyển nhân sự. Phương pháp xác định nhu cầu đào tạo hiện được áp dụng chủ yếu trong công ty dựa trên việc thu thập thông tin phản hồi từ các yêu cầu và đề xuất được gửi đến phòng hành chính nhân sự từ các đơn vị nội bộ.

Những căn cứ để xác định nhu cầu đào tạo của công ty TNHH Tư vấn Xây dựng và Dịch vụ Thương mại Lê Giang là:

- Dựa vào chiến lược sản xuất kinh doanh và tình hình cụ thể của công ty, qua việc áp dụng chiến lược kinh doanh, công ty có thể xác định được số lượng lao động mới cần thiết để đảm bảo hoàn thành kế hoạch sản xuất kinh doanh hàng năm. Qua quá trình này, công ty có thể đưa ra dự đoán về lượng lao động mới cần tuyển dụng và các lĩnh vực cụ thể mà cần phải đào tạo mới.

- Dựa vào đánh giá của các nhà quản lý, công ty có thể xác định nhu cầu đào tạo cần thiết. Qua quá trình đánh giá hiệu quả công việc, các nhà quản lý sẽ đề xuất các kỹ năng cần thiết để đào tạo cho người lao động nhằm nâng cao hiệu quả thực hiện công việc.

Bảng 4.5 Nhu cầu đào tạo nguồn nhân lực tại Công ty giai đoạn 2021 – 2023

Đvt: Lao động

Chỉ tiêu	Năm 2021		Năm 2022		Năm 2023	
	Số lượng	Tỷ trọng (%)	Số lượng	Tỷ trọng (%)	Số lượng	Tỷ trọng (%)
Cán bộ quản lý, nhân viên	3	5,00	6	8,45	8	10,53
Công nhân	7	11,67	18	25,35	27	35,53
Tổng nhu cầu đào tạo	10	16,67	24	33,8	35	46,05
Tổng số lao động	60	100	71	100	76	100

Nguồn: Phòng Hành chính - Nhân sự công ty Lê Giang, 2024.

Theo số liệu bảng 4.5, nhu cầu đào tạo của công ty qua các năm có xu hướng tăng dần. Cụ thể vào năm 2021 lượng lao động đăng kí đào tạo là 10 người chiếm tỷ lệ 16,67%; chiếm một tỷ lệ khá thấp nguyên nhân là do năm 2021 vẫn bị ảnh hưởng của covid-19 làm gián đoạn công tác thực hiện đào tạo. Năm 2022 nhu cầu đào tạo là 24 người chiếm 33,8% tổng lượng lao động; năm 2023 lượng nhu cầu đào tạo là 35 chiếm 46,05% tổng lượng lao động của công ty; nguyên nhân của sự tăng trưởng này là vào 2 năm này dịch bệnh đã ổn định, tình hình kinh doanh của công ty đã được phục hồi và sự gia tăng nhu cầu đào tạo này cho thấy sự quan tâm tới hoạt động đào tạo của toàn thể

người lao động, chứng tỏ người lao động đã có nhận thức về giá trị của các khóa đào tạo.

Dựa vào bảng số liệu, đa số lao động được đào tạo chủ yếu là công nhân. Hiện tượng này có thể dễ hiểu vì khi tuyển dụng, đối tượng lao động thường chưa có kinh nghiệm hoặc kiến thức về công việc cụ thể, do đó để họ có thể thích nghi với môi trường làm việc, công ty cần liên tục đầu tư vào việc đào tạo nghề cho họ.

4.2.2 Lựa chọn đối tượng đào tạo

Dựa vào việc xác định nhu cầu và mục tiêu đào tạo, cùng với các kế hoạch kinh doanh của công ty, phòng hành chính nhân sự sẽ chuẩn bị và gửi báo cáo lên giám đốc để đề xuất việc lựa chọn các đối tượng được đào tạo và phát triển một cách hợp lý. Quyết định về việc lựa chọn đối tượng được đào tạo không chỉ dựa vào quan điểm của một cá nhân mà còn dựa trên sự đóng góp của các trưởng phòng và căn cứ vào tình hình thực tế của từng đơn vị để lựa chọn những người phù hợp nhất để tham gia các khóa đào tạo.

a) Điều kiện để người lao động tham gia vào các hình thức đào tạo của công ty

Đối với hình thức đào tạo dài hạn: Thâm niên làm việc tại công ty 3 năm trở lên. Là người lao động có khả năng hoàn thành công việc xuất sắc, dưới 40 tuổi, có sức khỏe tốt và có nguyện vọng gắn bó lâu dài với công ty.

Đối với hình thức đào tạo ngắn hạn: Dành cho cán bộ công nhân viên cần cải thiện hiệu quả công việc hiện tại hoặc những người có công việc liên quan đến việc áp dụng công nghệ mới.

b) Căn cứ để Công ty lựa chọn đối tượng đào tạo

- Đối với cán bộ quản lý, nhân viên trong công ty:

+ Đào tạo nâng cao chuyên môn, nghiệp vụ: Dành cho các cán bộ được xác định trong kế hoạch phát triển, có tiềm năng thăng tiến từ vị trí bộ phận đến cấp quản lý cao hơn trong công ty. Thời gian đào tạo kéo dài từ 6 tháng đến 2 năm.

+ Đào tạo ngoại ngữ: Dành cho các cán bộ thường xuyên tiếp xúc với đối tác và khách hàng quốc tế, có kinh nghiệm làm việc ít nhất 2 năm. Ưu tiên cho những nhân viên dưới 30 tuổi và có năng khiếu về ngoại ngữ.

+ Đào tạo kỹ năng tin học và công nghệ thông tin: Chương trình này nhằm mục đích cung cấp kiến thức và kỹ năng cần thiết cho những cán bộ thường xuyên tiếp xúc và làm việc với các phần mềm quản lý, cũng như các ứng dụng máy tính khác có liên quan đến các hoạt động của công ty. Thông qua việc huấn luyện và thực hành, nhân viên sẽ được trang bị những kiến thức mới nhất về công nghệ thông tin và có khả năng ứng dụng linh hoạt trong công việc hàng ngày. Chương trình này có thể bao gồm các khóa học về vi xử lý văn bản, bảng tính, quản lý dữ liệu, và các phần mềm chuyên ngành khác, nhằm tối ưu hóa hiệu suất làm việc và nâng cao sự chuyên nghiệp của nhân viên.

- Đối với công nhân:

+ Đào tạo về an toàn lao động và phòng cháy chữa cháy: Mỗi năm, Công ty tổ chức các khóa đào tạo về an toàn lao động và phòng cháy chữa cháy cho tất cả các công nhân.

+ Đào tạo đối với nhân viên mới: Tùy thuộc vào tình hình của công ty, những nhân viên mới được tuyển dụng sẽ tham gia các chương trình đào tạo nhằm giúp họ thích nghi và đáp ứng được các yêu cầu công việc.

4.2.3 Xây dựng chương trình đào tạo và lựa chọn phương pháp đào tạo

4.2.3.1 Xây dựng chương trình đào tạo

Việc xây dựng nội dung đào tạo tại công ty luôn đặt mục tiêu hàng đầu là đảm bảo chất lượng và đáp ứng nhu cầu đào tạo cũng như mục đích đào tạo và đối tượng tham gia. Mỗi chương trình đào tạo được lựa chọn và thiết kế một cách kỹ lưỡng, đảm bảo sự phù hợp giữa lý thuyết và thực hành. Chúng được xây dựng với mục đích cụ thể để đáp ứng các yêu cầu và nhu cầu cụ thể của tình hình sản xuất kinh doanh của công ty, nhằm tạo ra một môi trường học tập thực tế, nơi mà người học có thể nắm bắt kiến thức một cách nhanh chóng và áp dụng hiệu quả vào công việc hàng ngày ngay sau khi hoàn thành khóa đào tạo.

4.2.3.2 Lựa chọn phương pháp đào tạo

Để chương trình đào tạo đạt kết quả, công ty đã và đang áp dụng đa dạng, linh hoạt các phương pháp đào tạo sau:

a) Đào tạo trong doanh nghiệp:

+ Đối với lao động trực tiếp: Thường áp dụng cho những công nhân mới được tuyển dụng, những người này thường chưa có kinh nghiệm và quen thuộc với công việc và môi trường làm việc mới. Sau khi họ nhận được đào tạo lý thuyết, họ sẽ được phân công vào các bộ phận để có sự hỗ trợ và hướng dẫn. Các bộ phận này sẽ đảm nhận trách nhiệm hướng dẫn kèm cặp để giúp họ thích nghi nhanh chóng với môi trường làm việc mới và trở nên thành thạo trong công việc của mình, đồng thời giảm thiểu rủi ro trong quá trình làm việc.

+ Đối với lao động gián tiếp: Đây là trường hợp của những nhân viên mới được tuyển dụng, họ đang trong giai đoạn thử việc và cũng chưa quen với công việc và môi trường làm việc mới. Do đó, họ cần được hướng dẫn và hỗ trợ một cách chi tiết. Công ty sẽ chỉ định các nhân viên có kinh nghiệm để đóng vai trò hướng dẫn và kèm cặp giúp đỡ họ trong quá trình làm việc, đảm bảo rằng những nhân viên mới có thể hòa nhập nhanh chóng và thích ứng với công việc và môi trường làm việc mới.

Đối với những nhân viên đã có kinh nghiệm làm việc tại công ty và chuẩn bị bước vào các vị trí mới, cấp quản lý cao hơn sẽ đảm nhận vai trò hướng dẫn và chỉ đạo để giúp họ làm quen với công việc mới và chuẩn bị cho những thách thức mới. Quá trình

này nhằm cung cấp cho họ kiến thức và kinh nghiệm mới để đáp ứng các yêu cầu đặc biệt của vị trí và nhiệm vụ mới mà họ sắp đảm nhận.

Sau khi hoàn thành quá trình đào tạo, người hướng dẫn sẽ lập báo cáo về kết quả đào tạo, tuân thủ các quy định báo cáo của công ty. Báo cáo này sẽ được gửi đến trưởng đơn vị có người được đào tạo để tiến hành theo dõi và đánh giá.

b) Đào tạo ngoài doanh nghiệp:

- Đào tạo thông qua các hội thảo: Công ty tổ chức các hội thảo tùy theo nhu cầu đào tạo. Những hội thảo này cung cấp cơ hội cho học viên để mở rộng kiến thức và gặp gỡ, trao đổi kinh nghiệm với đồng nghiệp.

- Các khóa đào tạo ngắn hạn và chương trình tập huấn được thiết kế nhằm trang bị cho người lao động các kiến thức về nội quy lao động, trách nhiệm vật chất, sự phân công và điều động của người sử dụng lao động, cùng với các quy định khác của Công ty, đảm bảo không trái với quy định pháp luật.

- Đào tạo tại các cơ sở giáo dục chính quy: Mỗi năm, công ty sẽ lựa chọn và đề xuất cử các nhân sự quản lý hoặc nhân viên có chuyên môn cao tham gia các chương trình thạc sĩ hoặc các khóa học quản lý tại các trường đại học.

Bảng 4.6 Phương pháp đào tạo của công ty giai đoạn 2021-2023

Đvt: Lao động

Chỉ tiêu	Năm 2021		Năm 2022		Năm 2023	
	Số lượng	Tỷ trọng (%)	Số lượng	Tỷ trọng (%)	Số lượng	Tỷ trọng (%)
Đào tạo trong doanh nghiệp	6	85,71	13	72,22	22	73,33
Hướng dẫn kèm cặp	6	85,71	13	72,22	22	73,33
Đào tạo ngoài doanh nghiệp	1	14,29	5	27,78	8	26,67
Tham gia hội nghị, hội thảo	0	0	2	11,11	4	13,33
Khoá đào tạo ngắn hạn	1	14,29	2	11,11	3	10,00
Học tại các trường chính quy	0	0	1	5,56	1	3,34
Tổng	7	100	18	100	30	100

Nguồn: Phòng Hành chính - Nhân sự công ty Lê Giang, 2024.

Theo số liệu bảng số liệu 4.6, Công ty Lê Giang đang áp dụng chủ yếu là phương pháp hướng dẫn kèm cặp. Phương pháp cử đi học tại các trường chính quy chiếm tỷ trọng thấp, mỗi năm chỉ có 1 người được đào tạo bằng phương pháp này. Công ty đã chú trọng nhiều hơn đến các phương pháp tổ chức hội nghị, hội thảo, và đào tạo ngắn hạn, điều này chứng tỏ rằng công ty đã có những cải tiến trong việc tổ chức các khóa học nhằm tiếp cận với các phương pháp đào tạo mới. Tuy nhiên, nhìn chung, tỷ lệ các phương pháp đào tạo từ bên ngoài doanh nghiệp vẫn còn thấp, chủ yếu tập trung vào việc đào tạo cán bộ quản lý trong công ty.

4.2.4 Dự toán kinh phí đào tạo

Kế hoạch và quản lý kinh phí đào tạo là một phần quan trọng trong hoạt động của công ty. Kinh phí đào tạo do cán bộ chuyên trách về đào tạo dự tính, nguồn kinh phí cho đào tạo được chi từ phần doanh thu của công ty và được hạch toán vào chi phí tương ứng. Công ty không có quỹ riêng dành cho hoạt động đào tạo. Thông thường, chuyên viên đào tạo sẽ xây dựng kế hoạch chi phí đào tạo bằng cách dựa vào việc nhận diện nhu cầu từ các phòng ban và kế hoạch đào tạo của nhà máy. Công ty sẽ đảm nhận toàn bộ chi phí cho tất cả các chương trình đào tạo mà mình tổ chức. Vì vậy, hàng năm, công ty sẽ dự tính ngân sách đào tạo bằng cách:

- Đối với đào tạo nội bộ, công ty sẽ dựa vào quy định liên quan đến việc trả lương cho cán bộ kiêm nhiệm và chi phí tiền lương cho công nhân trong thời gian tham gia học tập.

- Đối với đào tạo ngoài doanh nghiệp: công ty liên hệ với các trường chính quy, các giáo viên về dạy tại công ty để ước lượng chi phí cần thiết cho việc tổ chức các khóa học tại công ty.

Tùy vào thời gian dài hay ngắn của khóa đào tạo, công ty sẽ có dự tính chi phí phù hợp. Với các khóa đào tạo kéo dài, chi phí thường sẽ cao hơn.

Bảng 4.7 Tình hình sử dụng chi phí đào tạo của công ty giai đoạn 2021-2023

Đvt: Triệu đồng

Chỉ tiêu	Năm 2021	Năm 2022	Năm 2023
Chi phí đào tạo kế hoạch	10,00	32,00	67,00
Chi phí đào tạo thực tế	8,40	28,80	63,00
Tỷ lệ sử dụng chi phí kế hoạch (%)	84,00	90,00	94,02

Nguồn: Phòng Hành chính - Nhân sự công ty Lê Giang, 2024.

Dựa trên số liệu bảng 4.7 về tình hình sử dụng chi phí đào tạo của công ty từ năm 2021 đến năm 2023, có thể thấy rằng công ty đã tăng cường đáng kể đầu tư vào đào tạo nhân lực. Năm 2021, chi phí đào tạo kế hoạch là 10 triệu đồng, trong khi chi phí thực tế là 8,4 triệu đồng, đạt tỷ lệ 84% so với kế hoạch. Công ty đã tiết kiệm được 1,6 triệu đồng, cho thấy công ty đã thực hiện đào tạo một cách hiệu quả hơn so với dự tính ban đầu

Năm 2022, chi phí đào tạo kế hoạch tăng lên 32 triệu đồng, và chi phí thực tế là 28,8 triệu đồng, đạt tỷ lệ 90%, tiết kiệm 3,2 triệu đồng so với kế hoạch. Mức chi tiêu này cho thấy công ty tiếp tục duy trì sự hiệu quả trong việc kiểm soát chi phí đào tạo nhưng đã chi gần hơn so với kế hoạch.

Đến năm 2023, chi phí đào tạo kế hoạch đạt 67 triệu đồng, chi phí thực tế là 63 triệu đồng, đạt tỷ lệ 94%, tiết kiệm 4 triệu đồng. Sự gia tăng tỷ lệ này so với các năm trước

cho thấy công ty đang tiến gần hơn đến việc sử dụng toàn bộ ngân sách đào tạo, phản ánh nhu cầu đào tạo ngày càng tăng và sự đầu tư mạnh mẽ hơn vào chất lượng đào tạo.

Sự gia tăng chi phí kế hoạch và thực tế qua các năm cho thấy công ty đã đầu tư mạnh mẽ hơn vào việc nâng cao chất lượng đào tạo nhân viên. Tỷ lệ chi tiêu so với kế hoạch ngày càng tăng, từ 84% năm 2021 lên 94% năm 2023, cho thấy công ty sử dụng hiệu quả ngân sách đào tạo. Điều này phản ánh cam kết của công ty trong việc phát triển nguồn nhân lực, cải thiện kỹ năng và năng lực của nhân viên, từ đó nâng cao hiệu suất làm việc và sức cạnh tranh trên thị trường.

4.2.5 Lựa chọn và đào tạo giáo viên

Đội ngũ giáo viên thực hiện công tác đào tạo và phát triển nguồn nhân lực của công ty trách nhiệm hữu hạn tư vấn xây dựng và dịch vụ thương mại Lê Giang bao gồm cả giáo viên bên trong và bên ngoài công ty. Tùy thuộc vào cách thức và phương pháp giảng dạy, công ty sẽ quyết định liệu nên sử dụng giáo viên nội bộ hay bên ngoài để thực hiện nhiệm vụ giảng dạy. Trong trường hợp cần giới thiệu kiến thức cơ bản hoặc đào tạo cho người lao động mới, công ty thường sử dụng giáo viên nội bộ. Ngược lại, để cung cấp kiến thức mới hoặc nâng cao kỹ năng cho nhân viên hiện tại, công ty sẽ thuê giáo viên từ bên ngoài.

- Giáo viên bên trong công ty: chủ yếu là các cán bộ quản lý đến từ các phòng ban khác nhau. Bên cạnh đó, những lao động có kinh nghiệm và chuyên môn sâu cũng được chọn để tham gia vào quá trình đào tạo. Đội ngũ này thường nhận được sự tin tưởng từ lãnh đạo và được phân công nhiệm vụ dựa trên năng lực và kinh nghiệm chuyên môn của họ. Các giáo viên nội bộ này thường là người có sự hiểu biết sâu sắc về quy trình và môi trường làm việc của công ty, giúp đảm bảo việc truyền đạt kiến thức và kỹ năng được thuận lợi và hiệu quả.

- Giáo viên bên ngoài công ty: bao gồm các giảng viên từ các trường đại học và cơ sở đào tạo khác. Các giáo viên này thường được ban lãnh đạo và phòng tổ chức của công ty lựa chọn dựa trên các tiêu chí phù hợp với nhu cầu sản xuất và kinh doanh của công ty. Việc sử dụng giáo viên bên ngoài giúp mang lại những kiến thức mới và sự đa dạng trong phương pháp giảng dạy, đồng thời mở ra cơ hội tiếp cận với những xu hướng mới và các quy trình tiên tiến trong ngành.

Bảng 4.8 Số lượng giáo viên bên trong và bên ngoài của công ty

Đvt: Người

Chỉ tiêu	Năm 2021	Năm 2022	Năm 2023
Giáo viên bên trong	1	1	2
Giáo viên bên ngoài	0	0	2

Nguồn: Phòng Hành chính - Nhân sự công ty Lê Giang, 2024.

Qua bảng số liệu 4.8, số lượng giáo viên trong công ty vẫn chiếm tỷ lệ lớn, tuy nhiên, số lượng giáo viên bên ngoài cũng có xu hướng tăng. Điều này cho thấy công ty

đang tin tưởng vào khả năng của các giáo viên bên ngoài trong việc truyền đạt kiến thức một cách hiệu quả cho người lao động.

4.2.6 Đánh giá chương trình và kết quả đào tạo

Người chịu trách nhiệm đánh giá thái độ và kỹ năng làm việc của nhân viên sau khi hoàn tất khóa đào tạo chính là quản lý trực tiếp của họ. Thông thường, tại công ty, người quản lý này là trưởng phòng trực tiếp, và trưởng phòng có trách nhiệm báo cáo kết quả đào tạo cho trưởng phòng nhân sự, người phụ trách chính về vấn đề nhân sự. Qua đó, kinh nghiệm sẽ được rút ra cho các đợt đào tạo tiếp theo. Điều này cho thấy, mặc dù ban lãnh đạo công ty nhận thức rõ tầm quan trọng của đào tạo và đã chú trọng thực hiện nó, nhưng họ vẫn chưa hoàn toàn quan tâm đến việc theo dõi hiệu quả cuối cùng của quá trình đào tạo.

Công ty Lê Giang đánh giá kết quả đào tạo dựa trên những căn cứ sau:

- Đối với những lao động đã hoàn thành khóa đào tạo bên ngoài doanh nghiệp, việc đánh giá dựa vào các chứng chỉ và bằng cấp do nơi đào tạo cấp phát sau mỗi khóa học.

- Đối với các chương trình đào tạo nội bộ, kết quả được đánh giá dựa trên chất lượng làm việc của nhân viên sau khi hoàn thành chương trình đào tạo.

4.3 Thực trạng lương, thưởng, phúc lợi nguồn nhân lực tại công ty TNHH Tư vấn Xây dựng và Dịch vụ Thương mại Lê Giang

4.3.1 Tiền lương

Vào cuối mỗi tháng, bộ phận nhân sự sẽ thu thập dữ liệu về giờ làm việc, ngày nghỉ, ngày làm thêm, thưởng cho từng nhân viên và tiến hành nhanh chóng tính lương cho từng nhân viên công ty.

Sau khi tính toán xong, bảng lương sẽ được chuyển đến trưởng phòng hành chính-nhân sự và trưởng phòng kế toán kiểm tra. Sau đó sẽ trình lên giám đốc công ty phê duyệt. Quá trình này bao gồm việc kiểm tra tính chính xác của các khoản lương, đảm bảo không có sai sót và tất cả các khoản phụ cấp, thưởng được tính đúng theo quy định của công ty và luật pháp hiện hành.

Sau khi được phê duyệt, việc trả lương cho nhân viên sẽ được tiến hành bởi phòng kế toán. Mỗi tháng, lương của toàn bộ nhân viên được thanh toán một lần thông qua chuyển khoản hoặc tiền mặt. Nhân viên sẽ nhận được phiếu lương từ phòng hành chính – nhân sự để kiểm tra số tiền lương đã được chuyển vào tài khoản cá nhân trong kỳ lương đó. Nhân viên có thể có thắc mắc hoặc cần làm rõ về bảng lương của mình. Bộ phận nhân sự sẽ chịu trách nhiệm giải đáp các thắc mắc này, đồng thời điều chỉnh nếu có sai sót trong quá trình tính toán lương. Việc này cần được thực hiện nhanh chóng để đảm bảo sự hài lòng và tin tưởng của nhân viên.

Bảng 4.9 Lương cơ bản của công ty Lê Giang

Đvt: Triệu đồng

Chức danh	Năm 2021	Năm 2022	Năm 2023	Chênh lệch 2022/2021		Chênh lệch 2023/2022	
	Lương	Lương	Lương	Tuyệt đối	Tương đối (%)	Tuyệt đối	Tương đối (%)
Trưởng phòng	11	11	12	0	0	1	9,09
Nhân viên	7,5	7,5	8	0	0	0,5	6,67
Công nhân	6,5	6,5	7	0	0	0,5	7,69

Nguồn: Phòng Hành chính - Nhân sự công ty Lê Giang, 2024.

Dựa trên số liệu bảng 4.9 về lương cơ bản của công ty từ năm 2021 đến năm 2023, có thể thấy rõ sự biến động lương của các nhóm lao động: trưởng phòng, nhân viên và công nhân. Trong hai năm 2021 và 2022, mức lương của các nhóm lao động này không thay đổi, với trưởng phòng nhận 11 triệu đồng, nhân viên nhận 7,5 triệu đồng và công nhân nhận 6,5 triệu đồng. Tuy nhiên, vào năm 2023, mức lương cơ bản của cả ba nhóm lao động đều tăng, là do chính sách điều chỉnh lương hai năm một lần của công ty. Cụ thể, lương của trưởng phòng tăng lên 12 triệu đồng, tương ứng với mức tăng 9,09%, lương của nhân viên tăng lên 8 triệu đồng, tương ứng với mức tăng 6,67%, và lương của công nhân tăng lên 7 triệu đồng, tương ứng với mức tăng 7,69%. Sự tăng lương này không chỉ phản ánh nỗ lực của công ty trong việc đảm bảo chế độ đãi ngộ cho nhân viên, mà còn cho thấy chiến lược dài hạn của công ty trong việc duy trì sự ổn định tài chính. Chính sách điều chỉnh lương theo chu kỳ hai năm giúp công ty cân đối giữa việc đáp ứng nhu cầu của nhân viên và khả năng tài chính, đồng thời tạo ra một môi trường làm việc ổn định và khuyến khích sự phát triển lâu dài.

4.3.2 Tiền thưởng

Thưởng cuối năm được Công ty xem xét vào cuối mỗi năm với tiêu chí sau:

Căn cứ vào kết quả kinh doanh, lương thưởng cuối năm sẽ được phát một lần vào dịp Tết âm lịch. Nhân viên được thưởng lương tháng 13 nếu có thời gian công tác từ 12 tháng trở lên.

Mức lương tháng 13 = Mức lương tháng 12 liền kề

4.3.3 Phúc lợi

● Bảo hiểm xã hội, bảo hiểm y tế và bảo hiểm thất nghiệp

Công ty tuân thủ các quy định pháp luật về bảo hiểm xã hội, bảo hiểm y tế và bảo hiểm thất nghiệp, đảm bảo tất cả nhân viên đều được đăng ký và đóng bảo hiểm theo mức quy định. Điều này giúp nhân viên được hưởng quyền lợi bảo hiểm khi ốm đau, tai nạn, hoặc nghỉ thai sản. Trên cơ sở lương của người lao động, tỷ lệ đóng bảo hiểm xã

hội bắt buộc là 32%, trong đó người lao động đóng 10,5% tiền lương tháng đóng BHXH, người sử dụng lao động đóng 21,5% quỹ tiền lương tháng đóng bảo hiểm xã hội.

Quy trình thanh toán các khoản phúc lợi liên quan đến BHXH tại công ty Lê Giang:

- Bảo hiểm y tế: Người lao động tham gia BHYT tại bệnh viện đa khoa huyện Hoà Bình, Bạc Liêu với mức hưởng 80% chi phí khám chữa bệnh (theo danh mục khám chữa bệnh của BHYT) khi khám chữa bệnh đúng tuyến (Luật bảo hiểm y tế, 2014). Trước năm 2023, thẻ BHYT được công ty nhận từ cơ quan BHXH và phát đến tay người lao động sau 1 tháng kể từ khi ký hợp đồng. Từ đầu năm 2023, công ty hướng dẫn và hỗ trợ người lao động cài và sử dụng ứng dụng điện tử VssID để thay thế cho thẻ BHYT giấy. Đây là một sự cập nhật công nghệ thông tin của phòng hành chính – nhân sự cũng như của công ty hướng đến người lao động nói riêng và xu hướng của xã hội nói chung.

- Bảo hiểm thất nghiệp: Khi người lao động nghỉ việc (đảm bảo điều kiện báo trước 30 hoặc 40 ngày theo hợp đồng lao động) công ty sẽ thực hiện chốt thời gian tham gia BHTN, ra quyết định thôi việc và hoàn trả cho người lao động trong vòng 45 ngày kể từ ngày người lao động chính thức nghỉ việc để người lao động làm hồ sơ hưởng BHTN (nếu có) theo qui định.

- Tai nạn lao động- Bệnh nghề nghiệp: Trong khoảng thời gian từ năm 2021-2023, tại công ty Lê Giang không ghi nhận phát sinh tai nạn lao động và bệnh nghề nghiệp. Nếu có phát sinh, phòng hành chính – nhân sự sẽ hướng dẫn người lao động chuẩn bị hồ sơ và nộp về cơ quan BHXH để giải quyết chế độ cho người lao động theo luật.

- Ốm đau-thai sản: Khi phát sinh ốm đau, phòng hành chính-nhân sự sẽ hướng dẫn người lao động chuẩn bị giấy ra viện hoặc giấy nghỉ ốm hưởng BHXH do bệnh viện hoặc các cơ quan y tế có đủ thẩm quyền cung cấp để giải quyết, thanh toán theo quy định. Quá trình giải quyết chế độ này tại công ty kéo dài khoảng 45 ngày kể từ thời điểm người lao động quay trở lại làm việc sau khi phát sinh chế độ. Tương tự đối với chế độ thai sản nam và thai sản nữ. Ngoài ra, công ty thực hiện chấm công đúng chế độ trên bảng lương để không làm mất phúc lợi chính đáng của người lao động.

- Hưu trí: Trong khoảng thời gian từ năm 2021-2023, tại công ty Lê Giang chưa ghi nhận phát sinh trường hợp người lao động đến độ tuổi hưu trí. Nếu có phát sinh, phòng hành chính – nhân sự sẽ làm việc với người lao động về việc có tiếp tục tham gia BHXH hay không. Nếu tiếp tục công ty sẽ hỗ trợ gia hạn hợp đồng, nếu không công ty sẽ thực hiện chấm dứt hợp đồng và báo với cơ quan BHXH cùng hướng dẫn người lao động hồ sơ hưởng hưu trí.

● Chế độ nghỉ phép và nghỉ lễ

- Nghỉ phép hàng năm: Các nhân viên có hợp đồng chính thức và đã làm việc đủ 12 tháng sẽ được hưởng chế độ nghỉ phép năm có lương (01 ngày phép mỗi tháng, tổng cộng 12 ngày phép trong một năm). Đối với những nhân viên có thâm niên dưới 12

tháng, số ngày nghỉ phép hàng năm sẽ được tính theo tỷ lệ tương ứng với thời gian làm việc của họ.

- Nghỉ lễ, Tết: Nhân viên được nghỉ vào các ngày lễ, Tết theo quy định chung của nhà nước.

- Nghỉ ốm và nghỉ thai sản: Nhân viên bị ốm hoặc cần nghỉ thai sản sẽ được hưởng chế độ nghỉ có lương theo quy định của pháp luật. Điều này giúp nhân viên an tâm chăm sóc sức khỏe mà không lo lắng về thu nhập.

4.4 Đánh giá kết quả hoạt động quản trị nguồn nhân lực

Sau đây là đánh giá kết quả hoạt động quản trị nguồn nhân lực thông qua một số chỉ tiêu cụ thể. Những chỉ tiêu này sẽ giúp làm rõ các khía cạnh trong hoạt động quản trị nguồn nhân lực tại công ty Lê Giang.

4.4.1 Trong tuyển dụng và bố trí

4.4.1.1 Tổng số hồ sơ trong đợt tuyển dụng

Dựa trên số liệu bảng 4.10, hiệu quả tuyển dụng của công ty đang có xu hướng giảm dần qua các năm. Cụ thể, năm 2021, với nhu cầu tuyển dụng 13 lao động và nhận được 48 hồ sơ, tỷ lệ hồ sơ trên mỗi vị trí là 3,7. Tỷ lệ này khá thấp, cho thấy công ty đã không thu hút được nhiều ứng viên cho các vị trí tuyển dụng của mình.

Năm 2022, nhu cầu tuyển dụng tăng lên 20 lao động và nhận được 56 hồ sơ, nhưng tỷ lệ hồ sơ trên mỗi vị trí giảm xuống còn 2,8. Mặc dù số lượng hồ sơ tăng so với năm trước, tỷ lệ hồ sơ trên mỗi vị trí lại giảm, cho thấy hiệu quả tuyển dụng vẫn chưa được cải thiện đáng kể.

Đến năm 2023, với nhu cầu tuyển dụng giảm xuống còn 15 lao động và nhận được 30 hồ sơ, tỷ lệ hồ sơ trên mỗi vị trí tiếp tục giảm còn 2. Tỷ lệ này tiếp tục giảm so với năm 2022, cho thấy hiệu quả tuyển dụng của công ty liên tục suy giảm. Nguyên nhân của sự suy giảm này cho thấy rằng chiến lược tuyển dụng không hiệu quả, hình ảnh và thương hiệu của công ty chưa hấp dẫn, cạnh tranh trong thị trường lao động gia tăng, và điều kiện cũng như phúc lợi công việc chưa đủ thu hút ứng viên.

4.4.1.2 Tỷ lệ ứng viên đạt yêu cầu so với tổng ứng viên

Dựa trên số liệu bảng 4.10 về tổng số hồ sơ dự tuyển và số hồ sơ đạt yêu cầu tuyển dụng từ năm 2021 đến năm 2023, có thể thấy tỷ lệ ứng viên đạt yêu cầu so với tổng ứng viên đang có xu hướng giảm. Cụ thể, năm 2021, công ty nhận được 48 hồ sơ dự tuyển và 25 trong số đó đạt yêu cầu, tương đương tỷ lệ 52.08%. Điều này có nghĩa là hơn một nửa số ứng viên nộp hồ sơ trong năm 2021 đáp ứng được yêu cầu của công ty. Tỷ lệ này cho thấy công ty đã có một quy trình sàng lọc khá hiệu quả, thu hút được nhiều ứng viên phù hợp với yêu cầu tuyển dụng.

Bảng 4.10 Các chỉ tiêu đánh giá hiệu quả hoạt động tuyển dụng và bố trí dụng tại công ty giai đoạn 2021-2023

Đvt: Hồ sơ

Chỉ tiêu	Năm 2021	Năm 2022	Năm 2023
Số hồ sơ thu được (1)	48	56	30
Nhu cầu tuyển dụng (2)	13	20	15
Hồ sơ đạt yêu cầu (3)	25	27	14
Hồ sơ dự tuyển (4)	48	56	30
Số ứng viên được tuyển chính thức (5)	11	16	10
Tổng nhu cầu tuyển dụng (6)	13	20	15
Số hồ sơ thu được trên nhu cầu tuyển dụng (1)/(2) (Lần)	3,69	2,8	2
Tỷ lệ ứng viên đạt yêu cầu so với tổng ứng viên (3)/(4) (%)	52,08	48,21	46,67
Mức độ đáp ứng nhu cầu tuyển (5)/(6) (%)	84,62	80	66,67

Nguồn: Phòng Hành chính - Nhân sự công ty Lê Giang, 2024.

Năm 2022, tỷ lệ này giảm nhẹ xuống còn 48.21% khi có 27 hồ sơ đạt yêu cầu trong tổng số 56 hồ sơ dự tuyển. Tỷ lệ này giảm nhẹ so với năm 2021. Mặc dù số lượng hồ sơ dự tuyển tăng, tỷ lệ hồ sơ đạt yêu cầu lại giảm xuống dưới 50%. Điều này có thể chỉ ra rằng, dù công ty thu hút được nhiều ứng viên hơn nhưng chất lượng của hồ sơ nộp vào không được đồng đều.

Đến năm 2023, số lượng hồ sơ dự tuyển giảm xuống còn 30, tỷ lệ hồ sơ đạt yêu cầu tiếp tục giảm nhẹ xuống còn 46.67%, với 14 hồ sơ đạt yêu cầu. Tỷ lệ này tiếp tục giảm so với hai năm trước, mặc dù không đáng kể so với năm 2022. Số lượng hồ sơ dự tuyển giảm xuống đáng kể, nhưng tỷ lệ hồ sơ đạt yêu cầu chỉ giảm nhẹ. Điều này có thể cho thấy công ty duy trì được một mức độ sàng lọc, nhưng gặp khó khăn trong việc thu hút một lượng lớn ứng viên đủ tiêu chuẩn.

Nhìn chung, từ năm 2021 đến năm 2023 tỷ lệ ứng viên đạt yêu cầu so với tổng số ứng viên dự tuyển có xu hướng giảm dần, phản ánh những thách thức trong quá trình tuyển dụng của công ty. Sự cạnh tranh ngày càng gay gắt trong thị trường lao động có thể khiến công ty gặp khó khăn trong việc thu hút ứng viên chất lượng, khi nhiều doanh nghiệp khác cũng tăng cường tuyển dụng và nâng cao yêu cầu về kỹ năng và kinh nghiệm. Đồng thời, công ty có thể đã nâng cao các tiêu chuẩn tuyển dụng, đòi hỏi ứng viên phải có trình độ chuyên môn và kỹ năng cao hơn, dẫn đến tỷ lệ hồ sơ đạt yêu cầu giảm. Chất lượng hồ sơ nộp vào cũng có thể không đáp ứng được yêu cầu của công ty, do ứng viên chưa chuẩn bị kỹ lưỡng hoặc không đáp ứng được các tiêu chí cụ thể. Ngoài ra, phương pháp tuyển dụng và sàng lọc của công ty có thể chưa tối ưu, khiến nhiều hồ sơ không phù hợp lọt vào quy trình tuyển dụng.

4.4.1.3 Mức độ đáp ứng nhu cầu tuyển dụng

Dựa trên số liệu bảng 4.10 về số nhân viên được tuyển chính thức và tổng nhu cầu tuyển dụng từ năm 2021 đến năm 2023, có thể thấy mức độ đáp ứng nhu cầu tuyển dụng của công ty đang có xu hướng giảm dần. Cụ thể, năm 2021, công ty đã tuyển được 11 nhân viên chính thức trên tổng nhu cầu 13 nhân viên. Mức độ đáp ứng này cho thấy công ty đã gần như hoàn thành chỉ tiêu tuyển dụng với tỷ lệ đạt 84.62%. Tuy nhiên, vẫn còn thiếu 2 nhân viên để đáp ứng đầy đủ nhu cầu tuyển dụng. Điều này có thể cho thấy công ty còn gặp khó khăn nhỏ trong việc tìm kiếm ứng viên phù hợp.

Năm 2022, số nhân viên tuyển được là 16 trên tổng nhu cầu 20 nhân viên. Mức độ đáp ứng này giảm nhẹ so với năm 2021, chỉ đạt 80%. Công ty vẫn chưa hoàn toàn đáp ứng đủ nhu cầu tuyển dụng, thiếu 4 nhân viên.

Đến năm 2023, công ty chỉ tuyển được 10 nhân viên trên tổng nhu cầu 15 nhân viên. Mức độ đáp ứng này giảm đáng kể xuống còn 66.67%, thấp nhất trong ba năm. Công ty thiếu tới 5 nhân viên để đáp ứng nhu cầu tuyển dụng. Sự suy giảm này có thể phản ánh các thách thức lớn hơn trong việc thu hút và tuyển dụng ứng viên.

Mặc dù công ty đã nỗ lực tuyển dụng, vẫn còn khoảng cách đáng kể giữa số nhân viên được tuyển chính thức và nhu cầu tuyển dụng. Nguyên nhân có thể bao gồm sự cạnh tranh gay gắt trong thị trường lao động hoặc chiến lược và quy trình tuyển dụng chưa hiệu quả. Để cải thiện tình hình, công ty cần đánh giá lại các yếu tố ảnh hưởng và điều chỉnh chiến lược tuyển dụng, tăng cường hấp dẫn ứng viên và cải thiện quy trình tuyển dụng để đạt được hiệu quả cao hơn trong tương lai.

4.4.2 Trong đào tạo

4.4.2.1 Chi phí đào tạo trung bình cho một nhân viên

Theo số liệu bảng số liệu 4.11, có thể thấy trong giai đoạn 2021-2023 chi phí đào tạo bình quân mỗi lao động của công ty tăng đều đặn qua từng năm, phản ánh xu hướng đầu tư mạnh vào đào tạo nhân sự. Cụ thể, chi phí đào tạo bình quân mỗi lao động đã tăng từ 1,2 triệu đồng năm 2021 lên 1,6 triệu đồng năm 2022 và tiếp tục đạt mức 2,1 triệu đồng năm 2023. Sự gia tăng này, tương ứng với các mức tăng 33,3% trong năm 2022 và 31,25% trong năm 2023, cho thấy công ty đã mở rộng phạm vi và nâng cao chất lượng các chương trình đào tạo. Đồng thời, số lượng lao động được đào tạo cũng tăng đáng kể, từ 7 người lên 30 người trong ba năm. Điều này phản ánh sự chú trọng của công ty vào việc phát triển nguồn nhân lực, cải thiện kỹ năng và kiến thức của nhân viên, từ đó nâng cao hiệu suất làm việc và năng suất lao động. Đồng thời, việc đầu tư vào đào tạo cũng giúp công ty đáp ứng các yêu cầu ngày càng cao của thị trường và công nghệ mới, duy trì tính cạnh tranh và giữ chân nhân viên. Việc này thể hiện tầm nhìn chiến lược của công ty trong việc phát triển bền vững và tạo ra môi trường làm việc hấp dẫn, gắn kết nhân viên.

Bảng 4.11 Chi phí đào tạo của công ty Lê Giang giai đoạn 2021-2023

Đvt: Triệu đồng

Chỉ tiêu	Năm 2021	Năm 2022	Năm 2023	Chênh lệch 2022/2021		Chênh lệch 2023/2022	
				Tuyệt đối	Tương đối (%)	Tuyệt đối	Tương đối (%)
Chi phí đào tạo thực tế	8,4	28,80	63,00	20,40	242,86	34,20	118,75
Số lao động được đào tạo	7,00	18,00	30,00	11,00	157,14	12,00	66,67
Chi phí đào tạo bình quân mỗi lao động	1,2	1,6	2,1	0,40	33,33	0,50	31,25

Nguồn: Phòng Hành chính - Nhân sự công ty Lê Giang, 2024.

4.4.2.2 Tỷ lệ nhân viên được đào tạo

Theo số liệu bảng 4.12, qua ba năm từ 2021 đến 2023, tỷ lệ đào tạo thực tế so với nhu cầu đào tạo của công ty có những biến động đáng chú ý giữa các nhóm lao động. Tỷ lệ đào tạo thực tế so với nhu cầu của cán bộ quản lý có xu hướng dao động. Năm 2021, tỷ lệ này là 66.67%, giảm xuống 50% vào năm 2022, và tăng lên 75% vào năm 2023. Điều này có thể cho thấy công ty đã gặp khó khăn trong việc đáp ứng đầy đủ nhu cầu đào tạo của cán bộ quản lý vào năm 2022, có thể do hạn chế về nguồn lực hoặc do những thách thức trong việc tổ chức các chương trình đào tạo phù hợp. Tuy nhiên, sự cải thiện trong năm 2023 cho thấy công ty đã điều chỉnh và nâng cao hiệu quả đào tạo cho nhóm này.

Tỷ lệ đào tạo thực tế so với nhu cầu của công nhân có xu hướng tăng dần qua các năm. Năm 2021, tỷ lệ này là 71.43%, tăng lên 83.33% vào năm 2022 và đạt 88.89% vào năm 2023. Sự gia tăng này phản ánh nỗ lực và khả năng của công ty trong việc đáp ứng ngày càng tốt hơn nhu cầu đào tạo của công nhân. Công ty có thể đã đầu tư thêm vào cơ sở hạ tầng đào tạo, tăng cường các khóa học thực hành, hoặc cải thiện quy trình tổ chức đào tạo để đảm bảo nhiều công nhân hơn được tham gia vào các chương trình phát triển kỹ năng.

Nhìn chung, nhu cầu đào tạo của công ty luôn cao hơn lượng lao động thực tế được đào tạo. Nguyên nhân là do có một nhóm lao động không đáp ứng được những điều kiện để tham gia vào các khoá đào tạo. Bên cạnh đó, với sự mở rộng và phát triển ngày càng nhanh chóng của hoạt động kinh doanh, việc điều động nhân viên để tham gia các khóa học đào tạo cũng trở nên khá thách thức. Có những trường hợp khi một số nhân viên cần phải ở lại làm việc để đảm bảo rằng các hoạt động sản xuất kinh doanh vẫn diễn ra một cách bình thường và không gây ảnh hưởng đến hiệu suất làm việc của công ty. Công ty đã có những nỗ lực đáng kể trong việc cải thiện tỷ lệ nhân viên được đào tạo so với nhu cầu, đặc biệt là trong nhóm công nhân. Tuy nhiên, công ty cần tiếp tục chú trọng hơn nữa đến việc đào tạo cán bộ quản lý để đảm bảo họ có đầy đủ kiến thức và kỹ năng cần thiết cho công việc, đồng thời duy trì và nâng cao chất lượng đào tạo cho công nhân để đáp ứng các yêu cầu ngày càng cao của thị trường lao động.

Bảng 4.12 Số lượng lao động thực tế được đào tạo của công ty giai đoạn 2021-2023

Đvt: Nhân viên

Đối tượng	Năm 2021			Năm 2022			Năm 2023		
	Nhu cầu	Thực tế	Tỷ trọng (%)	Nhu cầu	Thực tế	Tỷ trọng (%)	Nhu cầu	Thực tế	Tỷ trọng (%)
Cán bộ quản lý, nhân viên	3	2	66,67	6	3	50	8	6	75
Công nhân	7	5	71,43	18	15	83,33	27	24	88,89
Tổng	10	7	70	24	18	75	35	30	85,71

Nguồn: Phòng Hành chính - Nhân sự công ty Lê Giang, 2024.

4.4.3 Trong hệ thống tiền lương, thưởng, phúc lợi

4.4.3.1 Tổng thu nhập bình quân theo chức danh

Bảng 4.13 Tổng thu nhập bình quân theo chức danh của công ty giai đoạn 2021-2023

Đvt: Triệu đồng/tháng

Chức danh	Năm 2021	Năm 2022	Năm 2023	Chênh lệch 2022/2021		Chênh lệch 2023/2022	
				Tương đối	Tuyệt đối (%)	Tương đối	Tuyệt đối (%)
Trưởng phòng	12,75	14,03	15,36	1,28	10,04	1,33	9,48
Nhân viên	8,38	9,67	10,07	1,29	15,39	0,4	4,14
Công nhân	7,06	8,29	8,78	1,23	17,42	0,49	5,91

Nguồn: Phòng Hành chính - Nhân sự công ty Lê Giang, 2024.

Tổng thu nhập của trưởng phòng tăng đều qua các năm. Mức tăng thu nhập vào năm 2022 (10,04%) và năm 2023 (9,48%) cho thấy rằng ngoài lương cơ bản, phần lớn sự gia tăng thu nhập của trưởng phòng có thể đến từ các khoản thưởng và làm thêm giờ. Việc trưởng phòng thường phải đảm nhận trách nhiệm quản lý và xử lý các vấn đề cấp bách có thể dẫn đến việc tăng cường làm thêm giờ, góp phần vào sự tăng trưởng thu nhập này.

Mức tăng thu nhập của nhân viên là rất rõ ràng vào năm 2022 với 15,39%, nhưng sau đó giảm tốc độ tăng vào năm 2023 với chỉ 4,14%. Sự gia tăng mạnh mẽ vào năm 2022 có thể phản ánh việc làm thêm giờ hoặc các khoản thưởng cao trong năm đó. Tuy nhiên, sự giảm tốc vào năm 2023 cho thấy mức làm thêm giờ có thể đã ổn định hơn hoặc giảm bớt.

Tổng thu nhập của công nhân tăng mạnh vào năm 2022 (17,42%) và sau đó tăng chậm lại vào năm 2023 (5,91%). Sự tăng trưởng lớn vào năm 2022 có thể chủ yếu do làm thêm giờ, đặc biệt trong các giai đoạn cao điểm sản xuất hoặc do yêu cầu công việc tăng lên. Mức tăng giảm vào năm 2023 cho thấy công ty có thể đã điều chỉnh thời gian làm việc hoặc số lượng làm thêm giờ, dẫn đến mức tăng thu nhập thấp hơn.

Nhìn chung, trong ba năm từ 2021 đến 2023, thu nhập của các nhóm lao động tại công ty đều có sự tăng trưởng. Công ty Lê Giang tại huyện Hoà Bình tỉnh Bạc Liêu có mức lương tối thiểu thuộc vùng III, cụ thể là: năm 2021 là 3,430 triệu đồng/tháng; năm 2022 là 3,640 triệu đồng/tháng và năm 2023 là 3,640 triệu đồng/tháng. Khi so sánh thu nhập của các nhóm lao động với mức lương tối thiểu vùng, ta thấy rằng thu nhập của trưởng phòng luôn cao gấp khoảng 3,7 đến 4,2 lần mức lương tối thiểu vùng. Điều này phản ánh sự chênh lệch khá lớn và đảm bảo rằng trưởng phòng có mức sống cao hơn nhiều so với mức tối thiểu. Thu nhập của nhân viên cũng luôn cao gấp khoảng 2,4 đến 2,8 lần mức lương tối thiểu vùng, cho thấy mức thu nhập đủ để đảm bảo cuộc sống ổn định và vượt xa mức tối thiểu. Công nhân, mặc dù có mức thu nhập thấp hơn so với

trưởng phòng và nhân viên, nhưng vẫn cao gấp khoảng 2 đến 2,4 lần mức lương tối thiểu vùng, đảm bảo mức sống cơ bản cho họ.

4.4.3.2 Tỷ lệ lương trên tổng thu nhập của cán bộ nhân viên

Theo số liệu bảng 4.14, tỷ lệ lương trên tổng thu nhập của nhân viên trong công ty luôn cao, dao động từ 91,57% đến 91,69% trong giai đoạn ba năm. Điều này cho thấy một phần lớn tổng thu nhập của nhân viên chủ yếu đến từ lương cơ bản, không có sự đóng góp từ các khoản thưởng, phụ cấp, hoặc các khoản thu nhập bổ sung khác. Cụ thể:

Năm 2021, Tỷ lệ lương trên tổng thu nhập khá đồng nhất cho tất cả các nhóm lao động, dao động quanh mức 91,6%. Điều này cho thấy rằng ngay cả trong năm này, sự phân bổ thu nhập chủ yếu vẫn là từ lương cơ bản, với ít khoản thưởng hoặc phụ cấp bổ sung. Năm 2022, Mặc dù tỷ lệ lương trên tổng thu nhập có chút biến động, vẫn duy trì ở mức rất cao, từ 91,62% đến 91,68%. Điều này tiếp tục phản ánh tình trạng tương tự như năm 2021, tức là lương cơ bản vẫn chiếm tỷ lệ lớn trong tổng thu nhập, và việc khuyến khích qua các khoản thưởng hoặc phụ cấp vẫn chưa được chú trọng. Năm 2023, Tỷ lệ lương trên tổng thu nhập của các nhóm lao động vẫn cao, với công nhân có tỷ lệ thấp nhất là 91,57%. Mặc dù có một chút giảm nhẹ trong tỷ lệ này so với các năm trước, nhưng tỷ lệ lương vẫn chiếm gần như hoàn toàn trong tổng thu nhập.

Tỷ lệ lương cao như vậy có thể dẫn đến sự thiếu động lực làm việc, vì nhân viên không có các phần thưởng cụ thể cho kết quả làm việc tốt. Hơn nữa, thiếu các khoản thưởng và phụ cấp có thể làm giảm khả năng giữ chân nhân viên giỏi và ảnh hưởng đến sự hài lòng chung. Để nâng cao hiệu suất làm việc và giữ chân nhân tài, công ty cần cân nhắc việc cải thiện chính sách thưởng và phúc lợi, tạo ra một hệ thống khuyến khích công bằng và hấp dẫn hơn.

Bảng 4.14 Tỷ lệ lương trên tổng thu nhập của cán bộ nhân viên công ty giai đoạn 2021-2023

Đvt: Triệu đồng

Chỉ tiêu	Năm 2021			Năm 2022			Năm 2023		
	Trưởng phòng	Nhân viên	Công nhân	Trưởng phòng	Nhân viên	Công nhân	Trưởng phòng	Nhân viên	Công nhân
Tổng lương	11,69	7,68	6,47	12,86	8,86	7,6	14,08	9,23	8,04
Tổng thu nhập	12,75	8,38	7,06	14,03	9,67	8,29	15,36	10,07	8,78
Tỷ lệ tổng lương trên tổng thu nhập (%)	91,69	91,65	91,64	91,66	91,62	91,68	91,67	91,66	91,57

4.5 Những kết quả đạt được và một số mặt hạn chế trong hoạt động quản lý nguồn nhân lực của công ty

4.5.1 Những kết quả đạt được

4.5.1.1 Công tác tuyển dụng

- Quá trình tuyển dụng: Mặc dù vẫn đang trong quá trình hoàn thiện, quy trình tuyển dụng tại công ty được tổ chức một cách cẩn thận và khoa học, với việc quản lý một cách chặt chẽ, minh bạch và cung cấp thông tin chi tiết về quyền hạn và trách nhiệm cụ thể của từng cá nhân hoặc đơn vị tham gia trong quá trình phỏng vấn. Đồng thời, quy trình này cũng rõ ràng về nghĩa vụ và quyền lợi của người lao động sau khi gia nhập vào công ty.

- Nguồn tuyển dụng: Nguồn tuyển dụng của công ty cũng khá đa dạng, bao gồm cả ngoài nguồn nội bộ và một số nguồn bên ngoài, đặc biệt có sự ưu tiên cho những người thân của nhân viên hiện tại. Điều này có ưu điểm là nhân viên mới sẽ dễ dàng thích ứng với môi trường mới, cách làm việc và kinh nghiệm làm việc cũng có thể học hỏi dễ dàng và nhanh chóng từ người thân của họ.

- Công tác sàng lọc hồ sơ: Quá trình sàng lọc hồ sơ đã được thực hiện hiệu quả nhờ vào việc áp dụng bản tiêu chuẩn đánh giá hồ sơ ứng tuyển với các tiêu chí cụ thể như trình độ, kinh nghiệm, quá trình làm việc,…

- Phỏng vấn: Để đảm bảo có những nhân viên đủ năng lực, đạo đức và phù hợp với yêu cầu công việc, công ty đã chọn phương pháp phỏng vấn trực tiếp. Để quá trình này diễn ra một cách hiệu quả công ty đã thành lập một hội đồng phỏng vấn gồm những người lãnh đạo như giám đốc, trưởng bộ phận yêu cầu cần tuyển dụng và trưởng bộ phận tổ chức nhân sự.

- Việc thông báo kết quả tuyển chọn được thông báo nhanh gọn, rõ ràng, đầy đủ thông tin cho ứng viên.

- Hệ thống quy định, tài liệu: Tuân thủ các quy định của pháp luật lao động do Nhà nước ban hành cùng với các chỉ dẫn từ chính phủ về vấn đề lao động là một phần không thể thiếu trong quá trình tuyển dụng. Điều này không chỉ giúp việc theo dõi và đánh giá ứng viên trở nên toàn diện hơn và chính xác hơn mà còn giúp tránh được các sai sót không mong muốn. Hệ thống này cũng hỗ trợ trong việc theo dõi và đánh giá ứng viên một cách toàn diện và chính xác hơn.

4.5.1.2 Công tác đào tạo và phát triển

- Tuy vẫn đang trong quá trình hoàn thiện nhưng công ty đã xây dựng được một quy trình đào tạo thống nhất trong toàn công ty trong suốt các năm qua. Chương trình đào tạo được thiết kế một cách cụ thể cho từng đối tượng, giúp nhân viên có được một chương trình đào tạo toàn diện hơn.

- Các phương pháp đào tạo cho nhân viên của công ty cũng ngày càng được cải tiến và đổi mới, tiếp cận với nhiều phương pháp tiên tiến như các buổi hội thảo, hội nghị để huy động ý kiến, và khuyến khích sự sáng tạo trong nội bộ công ty để phản ánh chân thực tình hình sản xuất kinh doanh của công ty.

- Quá trình chọn lựa giảng viên cũng được tiến hành một cách kỹ lưỡng, đảm bảo rằng họ có trình độ và kinh nghiệm để xây dựng nội dung giảng dạy một cách chuyên nghiệp, phù hợp và cung cấp kiến thức và kỹ năng mới cho nhân viên.

- Chi phí đào tạo cũng tăng lên mỗi năm, số lượng học viên tham gia đào tạo cũng tăng, thể hiện sự quan tâm đầu tư của công ty đến công tác đào tạo nhân lực. Công ty đã nhận ra giá trị và tiềm năng của con người và coi con người là yếu tố không thể thiếu trong mọi hoạt động của mình.

4.5.1.3 Công tác lương, thưởng, phúc lợi

Công ty đảm bảo một môi trường làm việc an toàn và thoải mái, bảo vệ sức khỏe của nhân viên. Quyền lợi chính đáng của người lao động được công ty chú trọng, bao gồm việc thực hiện đúng quy định về lương và các quyền lợi khác theo luật pháp.

Công ty thực hiện đầy đủ các chế độ tiền lương và phúc lợi như BHXH, BHYT, và các khoản liên quan. Đồng thời, các chế độ hỗ trợ như nghỉ ốm, thai sản, và tai nạn lao động cũng được giải quyết kịp thời và hiệu quả.

4.5.2 Những mặt hạn chế

4.5.2.1 Công tác tuyển dụng

Bên cạnh những ưu điểm, công tác tuyển dụng nhân sự của công ty Lê Giang vẫn còn một số hạn chế:

- Phương pháp tuyển mộ bên ngoài chưa được công ty tận dụng hết, ngoài việc chỉ tuyển dụng thông qua các trung tâm dịch vụ việc làm hay thông qua các cán bộ công nhân viên công ty thì công ty cũng nên quan tâm đến các phương pháp hiệu quả khác như: đăng tin lên các phương tiện truyền thông, các cơ sở đào tạo để thu hút nguồn lao động dồi dào khác trên thị trường lao động.

- Việc quảng bá về công ty trên phương tiện truyền thông còn hạn chế, chưa được đầu tư mạnh mẽ, không được nhiều người biết đến và hiểu đầy đủ các thông tin về công ty.

- Quy trình tuyển dụng, lưu trữ thông tin nhân sự còn thực hiện một cách thủ công truyền thống, nên công tác tuyển dụng chưa đạt được hiệu quả tối đa.

4.5.2.2 Công tác đào tạo và phát triển

Bên cạnh những ưu điểm, công tác đào tạo phát triển nhân sự của công ty Lê Giang vẫn còn một số hạn chế:

- Thực tế cho thấy việc xác định mục tiêu đào tạo thường còn mơ hồ, dẫn đến việc lựa chọn đối tượng đào tạo không chính xác, kết quả đào tạo không đạt được như mong đợi, và không thúc đẩy hiệu suất lao động như mong muốn.

- Một phần giảng viên là lao động giỏi lâu năm, có trình độ chuyên môn nhưng còn yếu về nghiệp vụ sư phạm dẫn tới quá trình truyền đạt kiến thức đến học viên còn nhiều hạn chế.

- Đánh giá chương trình đào tạo chưa được thực hiện một cách toàn diện và đầy đủ, chủ yếu dựa trên nhận xét chủ quan của người quản lý, mà chưa xây dựng hệ thống các tiêu chí đánh giá cụ thể, không có tiêu chí rõ ràng để đạt được.

4.5.2.3 Công tác lương, thưởng, phúc lợi

Bên cạnh những ưu điểm, công tác lương, thưởng, phúc lợi của công ty Lê Giang vẫn còn một số hạn chế:

- Công ty không có hệ thống đánh giá hiệu suất làm việc, dẫn đến việc những nhân viên làm việc chăm chỉ và hiệu quả cao không nhận được mức thưởng xứng đáng. Ngoài lương, gần như tất cả nhân viên đều không nhận được các khoản thưởng cho hiệu suất làm việc tốt.

- Nhân viên không có nhiều cơ hội đề bạt, thăng tiến trong công việc cũng như chưa được quan tâm, khích lệ thăng tiến. Việc thiếu các cơ hội thăng tiến không chỉ làm giảm sự hài lòng và năng suất làm việc của nhân viên, mà còn khiến công ty gặp khó khăn trong việc giữ chân những nhân tài xuất sắc. Việc thiếu sự quan tâm và khích lệ thăng tiến không chỉ ảnh hưởng đến tâm lý và hiệu suất làm việc của nhân viên mà còn tác động tiêu cực đến sự phát triển bền vững của công ty.

- Thiếu các đãi ngộ về tinh thần cho đội ngũ công nhân viên.

CHƯƠNG 5
KẾT LUẬN & GIẢI PHÁP

5.1 Giải pháp hoàn thiện quản trị nguồn nhân lực tại công ty TNHH tư vấn xây dựng và dịch vụ thương mại Lê Giang

5.1.1 Công tác tuyển dụng

5.1.1.1 Đa dạng hóa phương pháp thu hút nguồn lao động

Ngoài các nguồn tuyển dụng đã sử dụng, công ty nên chú ý thêm một số các nguồn như:

- Trên các phương tiện mạng xã hội, trang web chuyên về tuyển dụng như: Facebook, Linkedin, Indeed,… Công ty thúc đẩy hoạt động quảng cáo, đưa tên tuổi công ty đến gần với người lao động, nâng cao chất lượng số lượng kết quả tuyển dụng.

- Các sinh viên thực tập: Phương pháp tuyển dụng sinh viên thực tập đã được nhiều công ty áp dụng với hiệu quả. Trong tương lai gần, công ty nên tiếp cận các trường Đại học, Cao đẳng để tuyển dụng sinh viên năm cuối có nguyện vọng và thành tích học tập xuất sắc vào chương trình thực tập. Đây được xem như một giai đoạn đào tạo và thử việc trong quá trình tuyển chọn nhân sự. Thông qua giai đoạn thực tập, công ty sẽ tiến hành đánh giá và chọn lựa những ứng viên có khả năng tiếp tục được đào tạo và phát triển, và sau đó tuyển dụng họ vào làm việc tại công ty. Như vậy, công ty sẽ xác định và tuyển chọn những ứng viên xuất sắc nhất, sở hữu năng lực vượt trội, để trở thành nhân viên chính thức.

5.1.1.2 Nâng cao hình ảnh công ty

Công ty hiện tại chưa phát triển một trang web riêng, do đó chưa có kênh truyền thông độc lập để kết nối với môi trường bên ngoài. Công ty nên đăng kí một website riêng và thành lập một trang trên facebook để đăng tải những thông tin cơ bản về công ty. Một website riêng giúp công ty tạo ra một ấn tượng chuyên nghiệp đối với ứng viên, cung cấp một nền tảng trực tuyến cho ứng viên tiếp cận thông tin về các vị trí công việc có sẵn trong công ty. Điều này giúp thu hút và thuận tiện cho ứng viên trong việc tìm kiếm cơ hội việc làm.

Website không chỉ là nơi công bố các vị trí công việc mà còn là một cửa hàng trưng bày về thương hiệu của công ty. Nó cho phép công ty giới thiệu về bản thân, về môi trường làm việc, về các chính sách nhân sự và về các dự án hoặc thành tựu nổi bật. Công ty có thể sử dụng website tuyển dụng để thu thập thông tin từ ứng viên thông qua các mẫu đăng ký trực tuyến hoặc hồ sơ ứng tuyển. Điều này giúp quản lý thông tin ứng viên một cách hiệu quả hơn và tăng cơ hội phát hiện ứng viên phù hợp.

5.1.1.3 Ứng dụng hệ thống quản lý thông tin tuyển dụng (ATS) vào quy trình tuyển dụng

Hệ thống quản lý thông tin tuyển dụng có thể giúp công ty tối ưu hóa quy trình tuyển dụng từ việc đăng tin tuyển dụng, thu thập hồ sơ, đánh giá ứng viên, đến quản lý lịch trình phỏng vấn. Điều này giúp giảm thời gian và công sức của nhân viên tuyển dụng và tăng khả năng tìm kiếm ứng viên phù hợp.

Sau đó sẽ tự động hóa quy trình thu thập, lưu trữ và quản lý hồ sơ ứng viên. Thông qua hệ thống này, các thông tin về ứng viên được tổ chức một cách cấu trúc, dễ dàng tìm kiếm và truy cập, từ đó giúp đảm bảo tính toàn vẹn và minh bạch của quy trình tuyển dụng.

Hệ thống quản lý thông tin tuyển dụng cung cấp giao diện dễ sử dụng cho ứng viên, từ việc đăng ký, nộp hồ sơ đến theo dõi tình trạng ứng tuyển. Điều này tạo ra một trải nghiệm tích cực cho ứng viên, tăng cơ hội thu hút những ứng viên chất lượng cao và giữ chân nhân tài.

Hệ thống quản lý thông tin tuyển dụng sẽ hệ thống hóa thông tin và phân tích dữ liệu, giúp tổ chức nắm bắt được thông tin quan trọng về quá trình tuyển dụng. Điều này giúp các quản lý ra quyết định nhanh chóng và chính xác hơn dựa trên dữ liệu phân tích.

5.1.2 Công tác đào tạo, phát triển

5.1.2.1 Xác định rõ ràng mục tiêu đào tạo

Việc xác định mục tiêu đào tạo đóng vai trò quan trọng trong việc đảm bảo hiệu quả của quá trình đào tạo nhân lực trong môi trường doanh nghiệp. Mục tiêu cụ thể phải được đề ra cho từng nhóm đối tượng để họ có thể đạt được sau mỗi khóa học. Mục tiêu này không chỉ hướng dẫn quá trình đào tạo mà còn là cơ sở để đánh giá kết quả của quá trình đào tạo. Việc xác định rõ ràng mục tiêu sẽ thúc đẩy động lực cho người học để nỗ lực hơn trong việc đạt được mục tiêu đó.

Tuy nhiên, thực tế cho thấy việc xác định mục tiêu đào tạo tại công ty Lê Giang còn mơ hồ, dẫn đến việc lựa chọn đối tượng đào tạo không chính xác, kết quả đào tạo không đạt được như mong đợi, và không thúc đẩy hiệu suất lao động như mong muốn. Điều này gây lãng phí nguồn lực và không tối ưu hóa được tiềm năng của nhân lực. Để thiết lập các mục tiêu đào tạo hiệu quả và phù hợp với từng đối tượng, cần tiến hành phân tích, đánh giá và dự đoán mục tiêu của công ty cũng như trình độ hiện tại của nhân viên thông qua bản mô tả công việc. Từ đó, có thể nhận diện những kỹ năng và kiến thức còn thiếu hoặc chưa đáp ứng yêu cầu công việc, và xây dựng nội dung chương trình đào tạo tương ứng. Để quá trình đào tạo và phát triển nhân lực đạt kết quả tốt nhất, các chuyên viên nhân sự cần làm việc chặt chẽ với các trưởng bộ phận để đánh giá và xác định chính xác nhu cầu đào tạo và phát triển nguồn nhân lực của doanh nghiệp.

5.1.2.2 Nâng cao chất lượng đội ngũ giáo viên

Đối với các giáo viên trong công ty, họ được coi là nguồn lực giảng dạy chính và có vai trò quan trọng đối với tổ chức. Hầu hết họ thực hiện công việc giảng dạy cho công nhân viên trong quá trình sản xuất kinh doanh, do đó, công ty cần thực hiện một số biện pháp để nâng cao chất lượng của đội ngũ giáo viên như sau:

- Bổ sung và đào tạo lại: công ty không chỉ cần tuyển dụng thêm giáo viên có chuyên môn cao mà còn phải tổ chức đào tạo lại cho đội ngũ giáo viên hiện tại. Việc này bao gồm việc gửi họ tham gia các khóa học nhằm cập nhật những kiến thức và kỹ năng mới nhất trong chuyên ngành của họ.

- Tạo động lực và khuyến khích: Để thúc đẩy sự tham gia tích cực của giáo viên, công ty nên triển khai các chính sách khuyến khích và động viên. Điều này có thể bao gồm cung cấp các phần thưởng và chế độ đãi ngộ hấp dẫn, cũng như sắp xếp công việc một cách hợp lý để họ có thể thực hiện công việc giảng dạy của mình một cách tốt nhất.

- Bồi dưỡng kiến thức và kỹ năng sư phạm: Công ty không chỉ cần cung cấp kiến thức chuyên môn mà còn phải chú trọng đến việc phát triển các kỹ năng sư phạm. Điều này bao gồm việc cải thiện khả năng truyền đạt thông tin một cách hiệu quả và áp dụng các phương pháp giảng dạy sáng tạo nhằm thu hút sự chú ý của học viên.

5.1.2.3 Hoàn thiện công tác đánh giá đào tạo

Sau khi phân tích, nhận thấy quá trình đánh giá hiệu quả đào tạo của công ty còn tồn tại một số thiếu sót. Thực tế, công ty tập trung chủ yếu vào việc đánh giá kết quả học tập, chứng chỉ và văn bằng của nhân viên sau khi hoàn thành khoá đào tạo, bỏ qua ý kiến của học viên về nội dung và phương pháp giảng dạy cũng như điều kiện học tập. Để cải thiện tình hình này, công ty cần tăng cường sự quan tâm đến phản hồi từ học viên sau mỗi khoá học.

Đồng thời, cần áp dụng phương pháp đánh giá đa dạng hơn, bao gồm việc đánh giá dựa trên phản ứng của học viên, thay đổi trong hành vi và thái độ, cũng như kết quả học tập và làm việc của họ. Đánh giá cũng cần xem xét thái độ làm việc sau khi đào tạo, tình thần đoàn kết và khả năng làm việc nhóm của nhân viên một cách linh hoạt, tùy thuộc vào từng đối tượng cụ thể.

Các nhà quản lý trực tiếp nên thực hiện đánh giá hiệu quả công việc của nhân viên sau khi hoàn tất khóa đào tạo và đối chiếu với hiệu suất làm việc của họ trước khi tham gia khóa học. Điều này giúp họ xác định mức độ áp dụng kiến thức và kỹ năng mới vào công việc thực tế, cũng như đánh giá sự thành thạo của những kỹ năng đó. So sánh giữa những nhân viên đã và chưa được đào tạo cũng là một cách để nhận diện sự chênh lệch và hiệu quả của đào tạo.

5.1.3 Công tác lương, thưởng, phúc lợi

5.1.3.1 Xây dựng hệ thống đánh giá hiệu suất làm việc (KPIs)

Để khắc phục tình trạng không có hệ thống đánh giá hiệu suất làm việc, công ty cần thiết lập các chỉ số đo lường hiệu suất cụ thể (KPIs) cho từng vị trí, phù hợp với mục tiêu và chiến lược của công ty. Các KPIs này cần phải rõ ràng, đo lường được, có thể đạt được, thực tế và có thời hạn cụ thể. Chúng nên bao gồm các yếu tố như chất lượng công việc, khối lượng công việc hoàn thành, thời gian hoàn thành công việc, mức độ hài lòng của khách hàng và sự đóng góp vào mục tiêu chung của công ty. Để theo dõi và ghi nhận hiệu suất làm việc của nhân viên một cách hiệu quả, việc đánh giá cần được thực hiện theo định kỳ, chẳng hạn như hàng quý, nửa năm hoặc hàng năm. Quá trình đánh giá nên kết hợp giữa tự đánh giá của nhân viên, đánh giá của quản lý trực tiếp và có thể cả ý kiến từ đồng nghiệp. Phương pháp này giúp tạo ra cái nhìn toàn diện về hiệu suất của từng cá nhân, đồng thời đảm bảo tính minh bạch và công bằng trong quá trình đánh giá.

Để đảm bảo rằng những nhân viên làm việc chăm chỉ và hiệu quả cao nhận được mức thưởng xứng đáng, công ty cần xây dựng các gói thưởng dựa trên kết quả đánh giá KPIs. Việc này giúp tạo ra một cơ chế thưởng công bằng và minh bạch, nơi mà phần thưởng được phân bổ dựa trên nỗ lực và đóng góp thực tế của nhân viên. Các gói thưởng có thể bao gồm tiền thưởng hàng tháng, hàng quý hoặc hàng năm, dựa trên mức độ hoàn thành KPIs của từng nhân viên. Bên cạnh đó, công ty nên áp dụng các khoản thưởng đột xuất cho những thành tích xuất sắc hoặc những đóng góp đặc biệt trong công việc. Thưởng đột xuất có thể được áp dụng khi nhân viên hoàn thành một dự án quan trọng, đạt được mục tiêu kinh doanh vượt mức hoặc có những sáng kiến đóng góp quan trọng cho sự phát triển của công ty. Khoản thưởng này không chỉ tạo động lực lớn cho nhân viên mà còn khuyến khích sự sáng tạo và nỗ lực không ngừng trong công việc.

5.1.3.2 Thiết lập một hệ thống thăng tiến rõ ràng và minh bạch

Để thiết lập một hệ thống thăng tiến hiệu quả và minh bạch, công ty cần triển khai một lộ trình nghề nghiệp chi tiết cho từng vị trí và cấp bậc trong tổ chức. Trước hết, cần xây dựng các cấp bậc thăng tiến rõ ràng từ vị trí đầu vào đến các vị trí quản lý cao hơn. Mỗi cấp bậc cần được mô tả chi tiết về vai trò, trách nhiệm, cùng các yêu cầu về kỹ năng, kinh nghiệm, và thành tích cần thiết để được xem xét thăng tiến. Điều này giúp nhân viên có cái nhìn rõ ràng về các bước tiến trong sự nghiệp của mình và nhận biết những nỗ lực cần đầu tư để đạt mục tiêu.

Tiếp theo, công ty nên phát triển bộ tiêu chí đánh giá cụ thể và minh bạch cho từng vị trí, bao gồm các yếu tố như hiệu suất công việc, kỹ năng chuyên môn, kỹ năng mềm, khả năng lãnh đạo, và cam kết với công ty. Mỗi tiêu chí cần được lượng hóa hoặc cụ thể hóa thành các thước đo định lượng, ví dụ như tỷ lệ hoàn thành công việc, số lượng dự

án hoàn thành đúng hạn, hoặc khả năng đạt được các mục tiêu kinh doanh. Các tiêu chí này cần được truyền đạt rõ ràng đến nhân viên thông qua các buổi họp định kỳ hoặc các tài liệu nội bộ.

Bên cạnh đó, công ty cần xây dựng hệ thống phản hồi thường xuyên và chính thức, nơi nhân viên có thể nhận phản hồi từ cấp trên về hiệu suất và tiềm năng thăng tiến của mình. Các phản hồi này nên đi kèm với các gợi ý cải thiện cụ thể và mang tính xây dựng, để nhân viên biết mình cần điều chỉnh hay phát triển thêm những khía cạnh nào trong công việc.

5.1.3.3 Bổ sung các đãi ngộ tinh thần

Công ty có thể tăng cường các hoạt động đãi ngộ tinh thần như tổ chức các chuyến du lịch hàng năm, dã ngoại hoặc các buổi team building định kỳ. Trong trường hợp ngân sách hạn chế, có thể tổ chức các buổi tham quan ngắn hạn hoặc các hoạt động gắn kết tại địa phương.

Nếu du lịch không khả thi, công ty có thể tổ chức các buổi họp mặt, các buổi giao lưu, hoặc tổ chức các hoạt động như Ngày hội gia đình, Ngày văn hóa công ty để nhân viên cùng gia đình tham gia, giúp tăng cường tình cảm gắn bó và tinh thần đoàn kết.

5.2 Kết luận

Trong bối cảnh môi trường kinh doanh ngày càng cạnh tranh và yêu cầu cao về hiệu suất làm việc, việc hoàn thiện quản trị nguồn nhân lực không chỉ là một yếu tố quan trọng mà còn là yếu tố sống còn đối với sự thành công và bền vững của công ty. Kết quả đề tài nghiên cứu thực trạng các hoạt động quản trị nguồn nhân lực tại công ty TNHH tư vấn xây dựng và dịch vụ thương mại Lê Giang giai đoạn 2021-2023 cho thấy công ty có sự nỗ lực trong việc xây dựng một hệ thống quản lý nhân sự hiệu quả, bền vững và có được những thành tựu nhất định.

Trong hoạt động tuyển dụng, công ty đã triển khai một quy trình tuyển dụng tổ chức khá chặt chẽ, minh bạch và khoa học. Tuân thủ các quy định pháp luật lao động và chỉ dẫn từ chính phủ đã góp phần vào việc xây dựng một quy trình tuyển dụng chuẩn mực. Về đào tạo và phát triển, công ty đã xây dựng và duy trì một quy trình đào tạo thống nhất trên toàn công ty, với việc áp dụng các phương pháp đào tạo tiên tiến và tổ chức các buổi hội thảo, hội nghị để khuyến khích sự sáng tạo và phản ánh thực tế hoạt động sản xuất kinh doanh. Sự gia tăng chi phí đào tạo và số lượng học viên tham gia không chỉ thể hiện sự đầu tư nghiêm túc của công ty vào phát triển nguồn nhân lực mà còn khẳng định giá trị của con người trong mọi hoạt động của công ty. Trong hoạt động lương thưởng và phúc lợi, công ty đảm bảo thực hiện đầy đủ quyền lợi chính đáng của người lao động, bao gồm chế độ tiền lương và các phúc lợi như bảo hiểm xã hội và bảo hiểm y tế. Việc giải quyết nhanh chóng các chế độ liên quan đến nghỉ ốm đau, thai sản, và tai nạn lao động cho thấy sự quan tâm sâu sắc của công ty đến sức khỏe và quyền lợi của nhân viên.

Tuy nhiên, hoạt động quản trị nguồn nhân lực của công ty vẫn còn nhiều hạn chế như công ty tiếp cận quá ít các phương pháp tuyển mộ và hình ảnh của công ty trên các phương tiện truyền thông còn hạn chế; việc xác định mục tiêu đào tạo đánh giá chương trình đào tạo còn sơ xài; thiếu sót trong hệ thống đánh giá hiệu suất làm việc, thăng tiến trong công việc của nhân viên,… Trước những tồn tại đó, đề tài đề xuất các giải pháp như đa dạng hóa phương pháp thu hút nguồn lao động, nâng cao hình ảnh công ty, ứng dụng công nghệ vào quy trình tuyển dụng để hoàn thiện hoạt động tuyển dụng; Bên cạnh đó công ty cần xác định mục tiêu cụ thể cho từng nhóm đối tượng để họ có thể đạt được sau mỗi khóa học, nâng cao chất lượng đội ngũ giáo viên, cũng như nâng cao công tác đánh giá đào tạo để nâng cao hiệu quả của hoạt động đào tạo phát triển; cuối cùng công ty cần phải xây dựng hệ thống đánh giá hiệu suất làm việc và thiết thiết lập một hệ thống thăng tiến rõ ràng và minh bạch để nâng cao động lực, sự hài lòng và sự gắn bó của nhân viên, từ đó đóng góp vào sự thành công và phát triển bền vững của công ty.

TÀI LIỆU THAM KHẢO

Tiếng Việt

Cao Quốc Hùng và Đặng Thị Phương Thảo. (2018). "Tính cách và sự nghiệp của phụ nữ trong ngành xây dựng tại Việt Nam".

Cổng thông tin điện tử Bộ tài chính. (2022). *Triển vọng ngành xây dựng năm 2022: Lạc quan trong thận trọng.* https://mof.gov.vn/webcenter/portal/btcvn/pages_r/l/tin-bo-tai-chinh?dDocName=MOFUCM222793

Đặng Đức San. (1996). *Tìm hiểu Luật Lao động Việt Nam.* Nhà xuất bản Chính trị Quốc gia. Hà Nội.

Đinh Phi Hổ. (2014). *Phương pháp nghiên cứu kinh tế và viết luận văn thạc sĩ.* Nhà xuất bản Phương Đông.

Nguyễn Hữu Lam. (2012). *Quản trị nhân sự hiện đại*. Nhà xuất bản Tổng hợp TP.HCM.

Nguyễn Ngọc Quân và Nguyễn Tấn Thịnh. (2009). *Giáo trình quản lý nguồn nhân lực trong tổ chức.* Nhà xuất bản giáo dục Việt Nam, Trường Đại học Thái Nguyên.

Nguyễn Thị Thu Hồng (2018). *Công đoàn và quyền lợi của người lao động*. Nhà xuất bản Lao động.

Nguyễn Vân Điềm và Nguyễn Ngọc Quân. (2010). *Giáo trình quản trị chiến lược.* Nhà xuất bản Đại học Kinh tế quốc dân, Trường Đại học Kinh tế quốc dân.

Quốc hội nước Cộng hòa xã hội chủ nghĩa Việt Nam. (2014). *Luật bảo hiểm xã hội*

Quốc hội nước Cộng hòa xã hội chủ nghĩa Việt Nam. (2014). *Luật bảo hiểm y tế*

Quốc hội nước Cộng hòa xã hội chủ nghĩa Việt Nam. (2019). *Bộ luật lao động*

Trần Kim Dung (2018). *Quản trị nguồn nhân lực*, Nhà xuất bản tài chính.

Võ Thị Thanh Lộc & Huỳnh Hữu Thọ. (2016). *Giáo trình Phương pháp nghiên cứu khoa học và viết đề cương nghiên cứu*. NXB Đại học Cần Thơ.

Tiếng Anh

Carel, M.R., Elbert, N.F., & Hatfield, R.D. (1995). *Human resource management Global strategies for managing a diverse workforce*, Prentice Hal, Englewood Cliffs, New Jersey.

Gerhart, B., & Rynes, S. (2003). *Compensation: Theory, Evidence, and Strategic Implications*. McGraw-Hill.

Milkovich, G. T., & Newman, J. M. (2008). *Compensation: Theory, Evidence, and Strategic Implications.* Sage Publications.