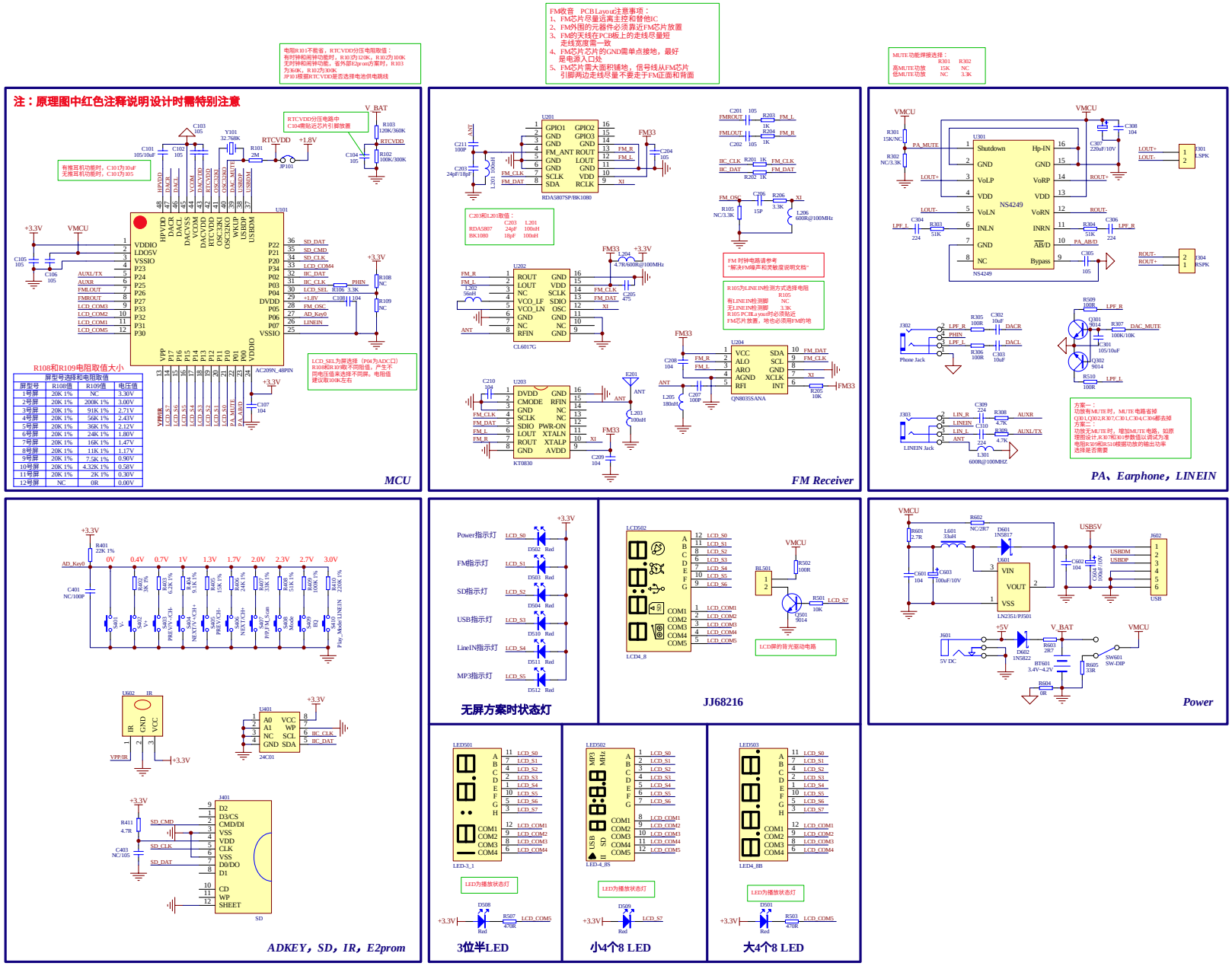
注：原理图中红色注释说明设计时需特别注意
MCU
FM Receiver
PA、Earphone，LINEIN
ADKEY，SD，IR，E2prom
无屏方案时状态灯
JJ68216
Power
3位半LED
小4个8 LED
大4个8 LED
备注：屏的型号以实物为准，以上视图只是参考用