版本更新说明

版本号	更新日期	更新描述：
V1.0	2025.08.09	原始版本

电源接口：
VPWR：电源供电接口，不超过5.5V；
IOVDD：内部LDO输出，GPIO逻辑电压；
VSS：数字地
AVSS：音频地

模拟音频接口：
PB0，PB1：DAC 音频输出
PB2：AINA0 ADC音频输入
PA13：MICBIAS麦克风偏置电源输出

APAP：D类扬声器驱动正输出
APAN：D类扬声器驱动负输出
VCM：音频参考电压

特殊功能IO：
ADCx：10bit ADC输入通道；
USBDM&DP：USB1.1信号
RESET：默认长按复位

产品设计安全规范：
1.元器件物料必须保证质量，电容耐压值应大于最大工作电压一倍以上；
2.锂电方案必须带锂保，如果电池不带锂保，硬件设计需添加过流过放电路。
3.外露接口和后焊物料：USB座，SD卡，linein插座，充电输入，电池等，做好静电和浪涌保护措施，
整机ESD 应符合最低标准，接触±4K，空气±8K。

芯片使用说明:
1.VPWR输入电压不超过5.5V，内置LDO3V输出至IOVDD（3.3V/120mA@0.3Vdrop）；
2.IOVDD可软件配置电压输出档位，不可关断输出状态，软开关方案注意避免外围漏电；
IOVDD必须连接去耦电容接VSS，layout时必须保证去耦电容良好的去耦路径，必要时可以适当增加IOVDD的电容量；
3.GPIO支持输入，输出和高阻状态，内部可配置上下拉电阻；
4.GPIO电压输入范围0~IOVDD，严禁过压；
5.PA0默认上拉，默认对地长按复位，长按复位时间可配置，复位功能可屏蔽；
6.PF口是flash驱动接口，也是内置flash的驱动接口,A0型号为外置flash方案；
7.PA13的MICBIAS功能内置偏置电阻，可直接连接驻极体麦克风；
8.PB0，PB1的DAC功能是模拟音频输出信号，外接音频功放使用；
9.PB2的VCM是音频参考电压，外接VCM电容，这个IO就不能做其他功能使用。
10.USBDM/DP口可做普通IO口，休眠状态不可做输出，输出状态会导致休眠功耗增加；
11.集成class D APA，支持直推4Ω或8Ω扬声器；
12.APAP，APAN可做IO输出，休眠时不可输出，输出态会导致休眠功耗增加；
13.支持重映射的外设接口：SPI(1&2)，I2C，UART(0&1)，PWM，IRDA，I2S，SDIO可映射到任意IO；
14.AVSS音频地和VSS数字地必须短接，外置功放时请参考原理图中备注；
15.开发升级或使用1T8量产的必要测试点：VPWR，USBDM，USBDP，VSS;
16.IO分配时，MIC，AUX和DAC等模拟信号必须远离PWM，CLK，DAT等数字翻转信号，避免相邻干扰。

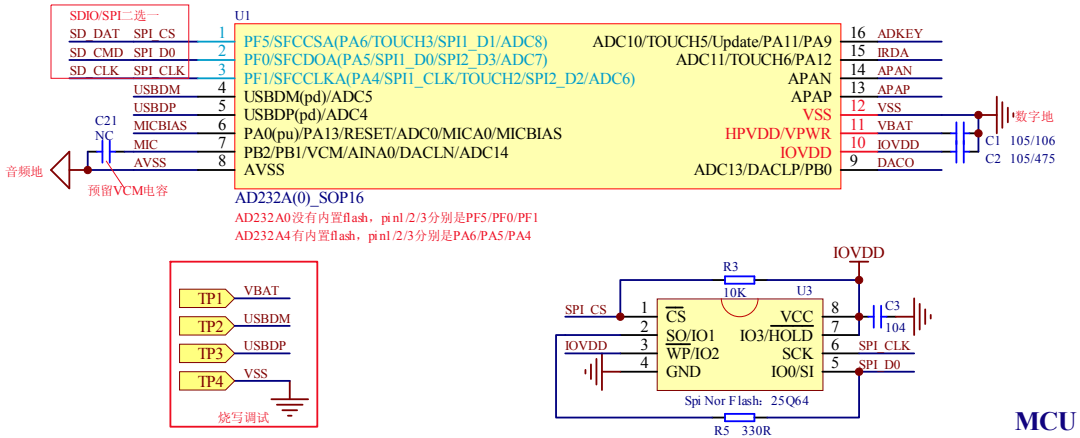

MCU

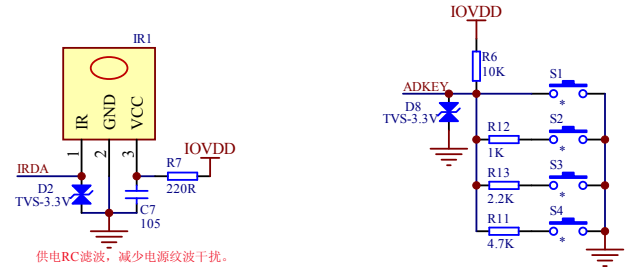

IRDA、ADkey

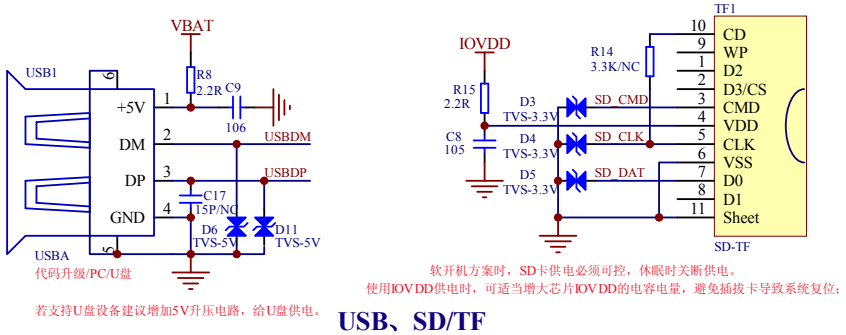

USB、SD/TF

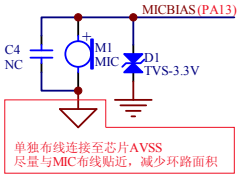

免电容方式

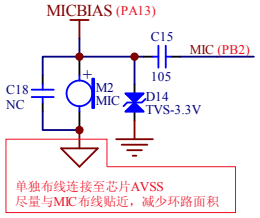

单端隔直方式

MIC

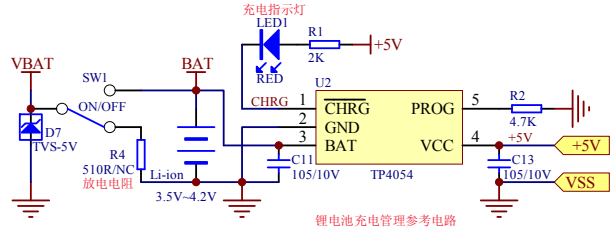

Charger

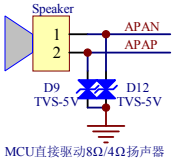

Class-D APA

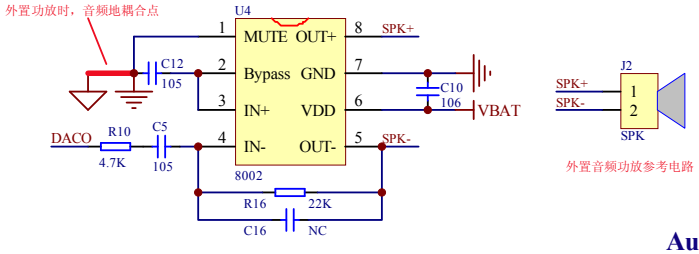

Audio PA