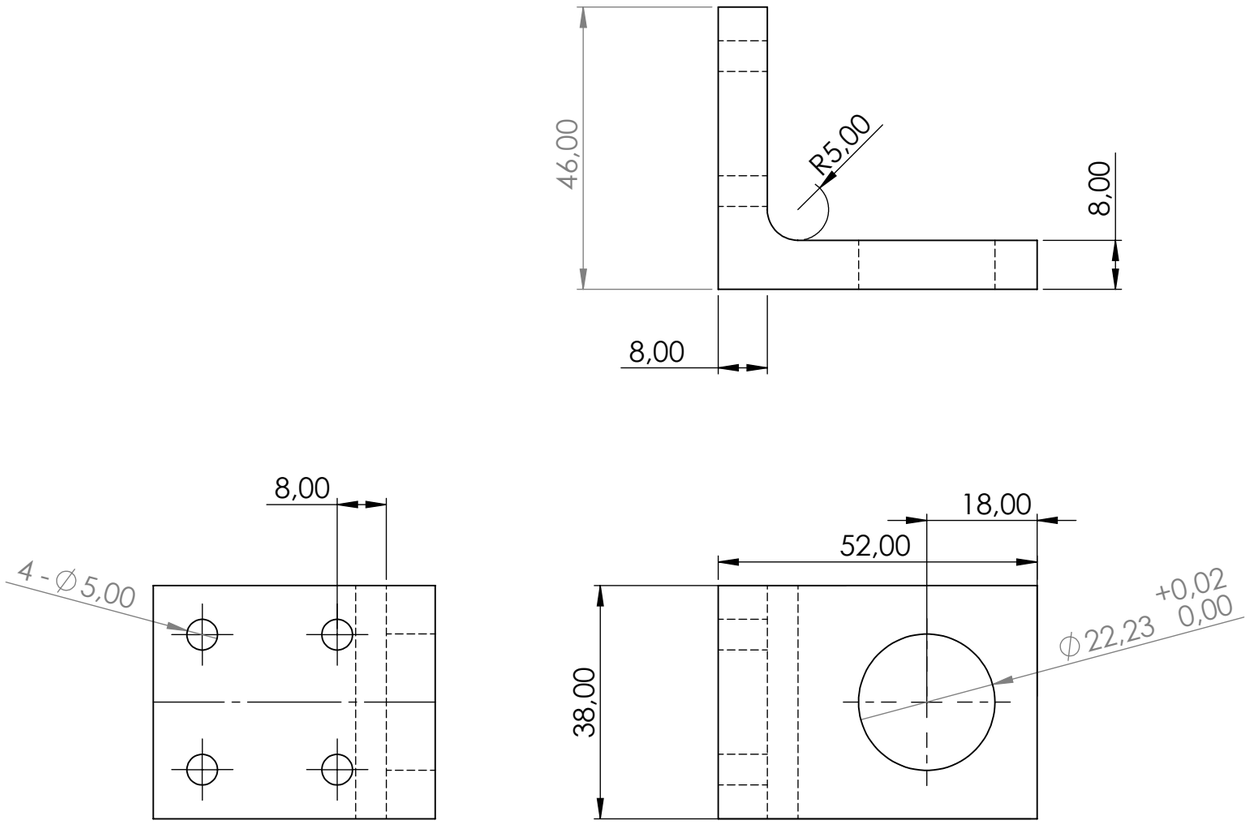

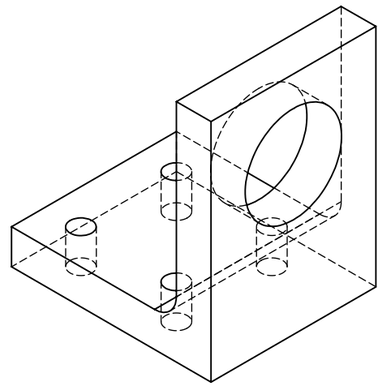

Count: 2

SE NON SPECIFICATO: QUOTE IN MILLIMETRI FINITURA SUPERFICIE: TOLLERANZE: LINEARE: ANGOLARE:	FINITURA:				INTERRUZIONE BORDI NETTI	NON SCALARE DISEGNO	REVISIONE
	NOME	FIRMA	DATA			TITOLO:	
DISEG.							
VERIF.							
APPR.							
FABB.							
Qual.				MATERIALE:		N. DISEGNO Shaft Support	A3
				PESO:		SCALA:1:1	FOGLIO 1 DI 1

SOLIDWORKS Educational Product. For Instructional Use Only.