CORRIDOIO COPERTO (15 lati)
PER GIOSTRA diametro m 12,00

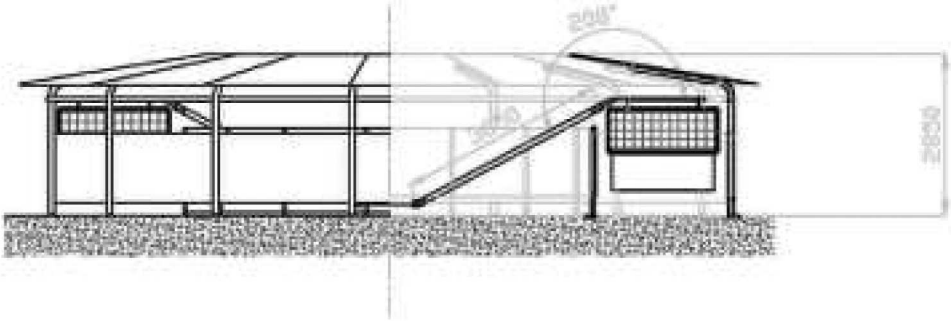

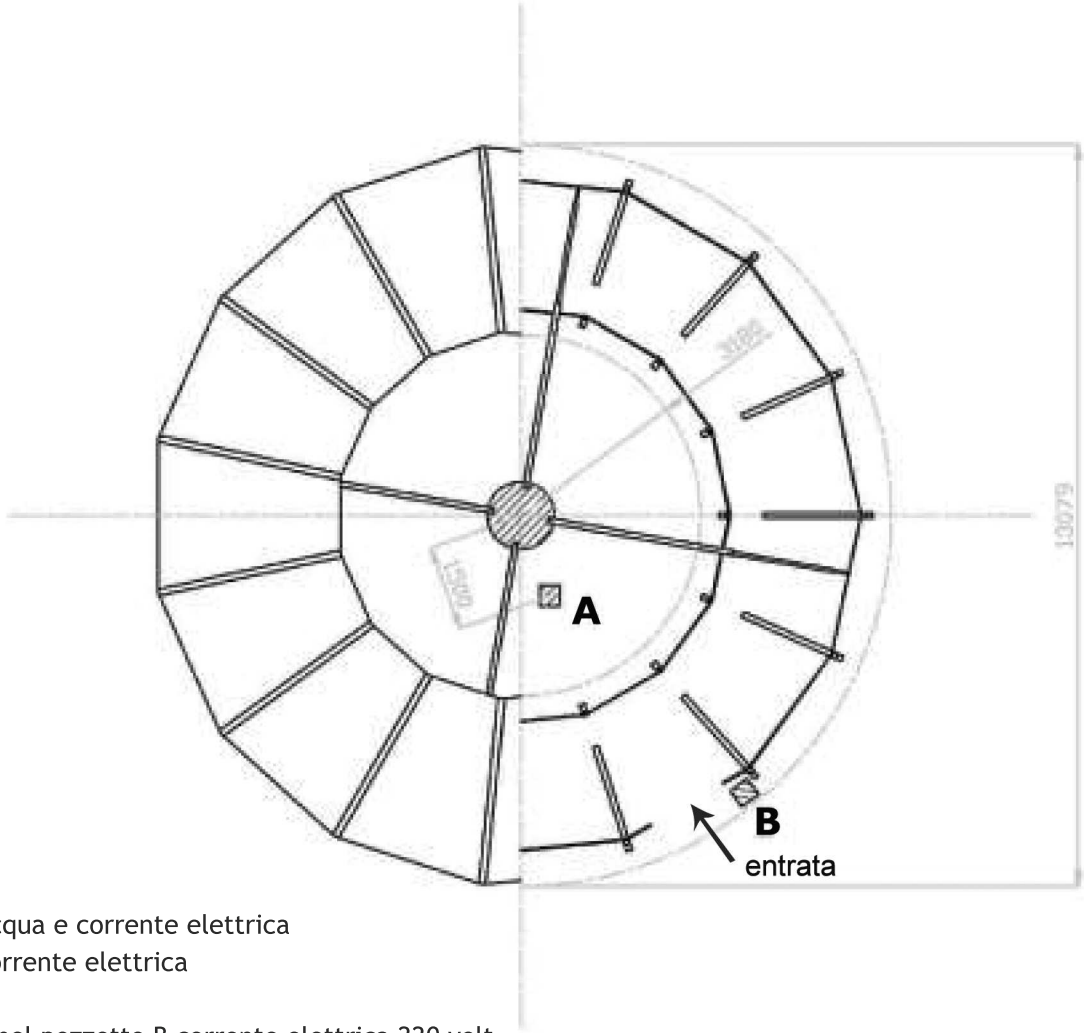

A: pozzetto acqua e corrente elettrica
B: pozzetto corrente elettrica

- Far arrivare nel pozzetto B corrente elettrica 220 volt
- Dal pozzetto A al pozzetto B far scorrere un corrugato da 8 cm

Note:

- Potenza elettrica installata 0.75 kw
- Tensione : 220 Volt mono fase (INTERRUTTORE DIFFERENZIALE 0.3 AMPERE SELETTIVO O TIPO B)
- Impianto idrico diametro minimo : 10 mm
- Pressione massima : 6 atmosfere

PREPARAZIONE DEL FONDO
per il montaggio di una giostra
diametro 12,00

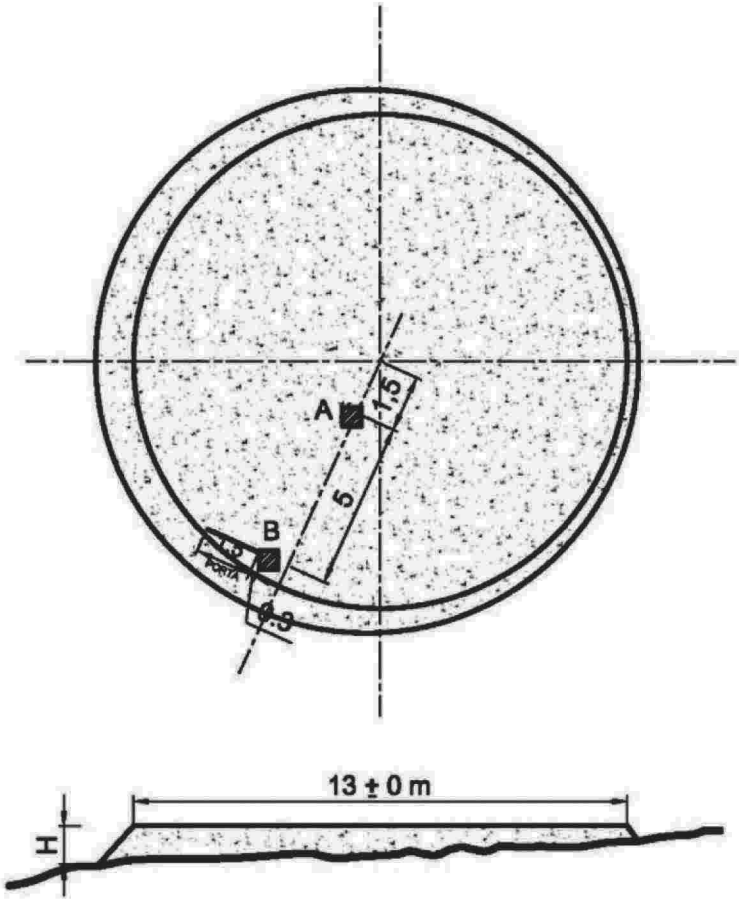

H= ALTEZZA MINIMA 7 CM; STABILIZZATO RULLATO PEZZATURA 3-4 CM
ERRORE MASSIMO SULLA PLANARITA' 10 CM