COMPANY PROFILE
PT. ANUGERAH MITRAUTAMA SEJAHTERA

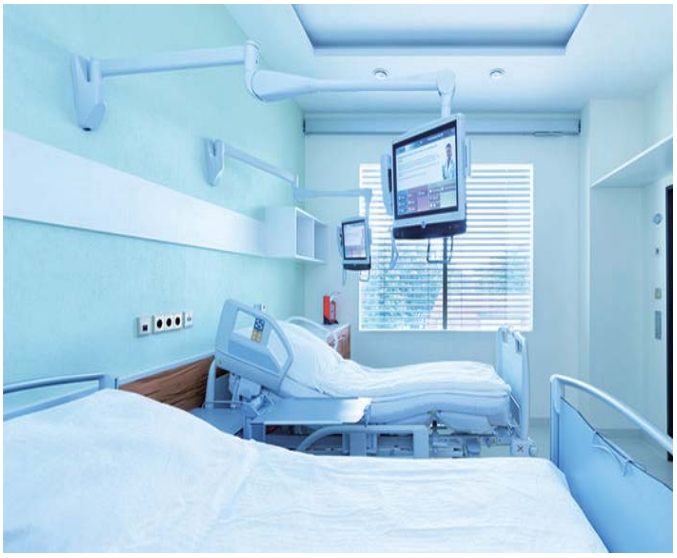

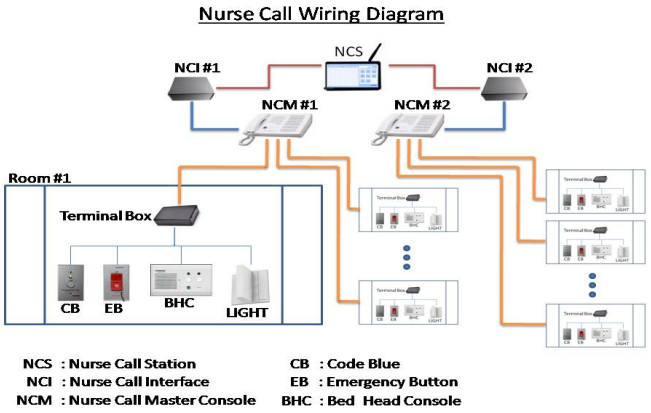

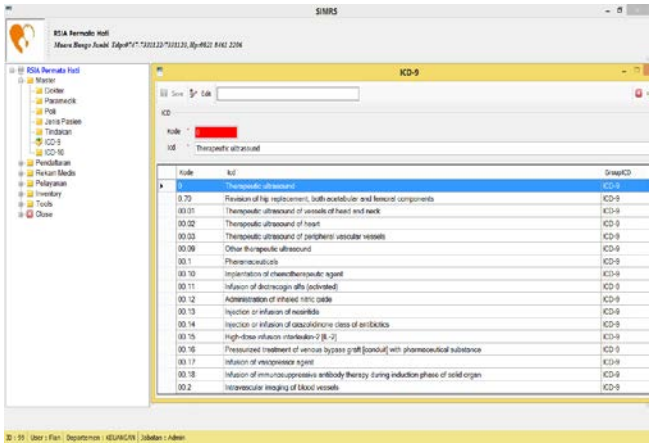

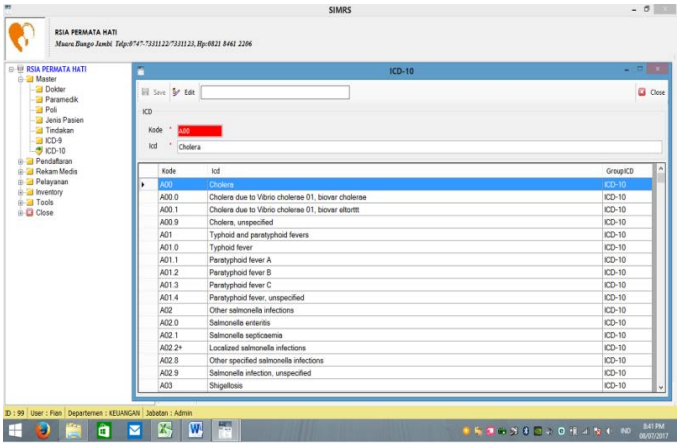

KATA PENGANTAR

Karya demi karya telah kami wujudkan, Selama ini kami berkiprah dalam meningkatkan pelayanan dibidang kesehatan khususnya. Tekad utama kami untuk berperan serta dalam langkah membantu peningkatan pelayanan kepada masyarakat khususnya dalam dunia kesehatan, agar semakin nyata.

Dalam era globalisasi ini, tanpa mengabaikan permasalahan pelayanan yang semakin komplek serta persaingan yang makin kompetitif dalam dunia usaha, maka kami selalu terbuka, mendengar dan menerima masukan untuk menambah wawasan dalam peningkatan dan berinovasi sistem pelayanan. Sungguh merupakan Anugerah tertinggi bagi kami apabila kami bisa mewujudkan peningkatan pelayanan dalam sebuah sistem manajemen pelayanan masyarakat.

Kami menyadari bahwasanya usia perusahaan kami ini tergolong masih muda, tetapi dalam mewujudkan sebuah sistem pelayanan kami selalu memberikan yang terbaik untuk melebihi harapan konsumen, sesuai moto kami ***" melayani melebihi harapan "***.

PT. ANUGERAH MITRAUTAMA SEJAHTERA merupakan sebuah jati diri kami, dimana selama ini kami beraktifitas untuk mewujudkan peningkatan mutu pelayanan masyarakat di dunia kesehatan. Merupakan sebuah kehormatan bagi kami apabila kesempatan untuk mewujudkan meningkatkan mutu pelayanan.

Terimakasih,

Hormat Kami
PT.Anugerah Mitrautama Sejahtera
Dani Nurdin
Direktur

Nomor : 2112/SP-AMS/I/2024

Yth. Bapak / Ibu Pimpinan

Hal : Perkenalan Perusahaan

Dengan hormat,

Kami dari ***PT.Anugerah Mitrautama Sejahtera***, perusahaan yang bergerak di bidang usaha penyediaan jasa perencanaan, pengadaan dan pemasangan *instalasi alat panggil perawat (Nurse Call), Audio/Sound sistem, Instalasi Pipa Gas Medis, Jaringan data dan* ***Software SIMRS*** *(Sistem Informasi Manajemen Rumah Sakit)*, bermaksud untuk memperkenalkan diri kepada perusahaan pelayanan kesehatan Bapak/Ibu untuk menjadi rekanan.

Perusahaan kami telah berdiri sejak Januari Tahun 2011, bermula dari ***CV Anugerah Mitra Sejahtera*** dan di bulan Maret tahun 2016 kami meningkatkan badan usaha kami menjadi ***PT.Anugerah Mitrautama Sejahtera*** dan telah memiliki pengalaman yang luas dalam menyediakan jasa pelayanan jasa-jasa tersebut di-beberapa Rumah Sakit berbagai daerah, beberapa rekanan kami di antaranya adalah ;

1. RSIA Selasih Bintara Bekasi. (Gas Medis & Nurse Call)
2. Puskesmas Kebayoran Baru Jakarta Selatan (Gas Medis & Nurse Call)
3. RSIA Titian Bunda Purwakarta. (Gas Medis & Nurse Call)
4. RS Semen Gersik Jawa Timur. (Nurse Call)
5. RSUD Banten. (Gas Medis & Nurse Call)
6. RS Kartika Pulomas (SIMRS)
7. RSAU Antariksa Halim Perdana Kusumah Jakarta Timur. (Nurse Call)
8. RSUD Leuwi Liang Bogor. (Gas Medis & Nurse Call)
9. RS Dewi SRI Karawang. (Subkon PT.Java Melindo) (Gas Medis & Nurse Call)
10. RSIA Sentosa Parung Bogor. (Nurse Call)
11. RSP Mata Cicendo Bandung. (PT.Areabangun Putra Sejati) (Nurse Call)
12. RS. PELNI Petamburan Jakarta. (Subkon PT.Java Melindo) (Gas Medis & Nurse Call)
13. RSUD Arjawinangun Cirebon. (Nurse Call & Gas Medis)
14. RS Harapan Sehati Cibinong Bogor.(PT.Sepsaco Mandiri) (Nurse Call & Gas Medis)
15. RS Omni Cikarang. (Subkon PP Dirganeka) (Nurse Call & Software)
16. Klinik Citra Rx Taman Galaxy Bekasi. (SIM-Klinik)

17. RS Mitra Siaga Tegal (Subkon PT.Ceko Swadaya Sakti)	(Nurse Call)
18. RSIA Permata Hati Muara Bungo Jambi	(Gas Medis & SIMRS)
19. Klinik Mata Indira Muara Bungo	(SIMRS)
20. Praktek dr.Husnul Abid. SpOG Muara Bungo Jambi	(SIMKlinik)
21. Puskesmas Pasir Mulya Bogor	(IPAL Medis)
22. Puskesmas Pasir Jambu Bogor	(IPAL Medis)
23. DLHK Depok (IPAL Pabrik tahu)	(IPAL)
24. RS Jabar Rahmah Muara Bungo	(Audio system & SIMRS)
25. RS ANANDA Kranji Bekasi	(Gas Medis & Nurse Call)
26. RS ANANDA Babelan Bekasi	(Gas Medis & Nurse Call)
27. RS Jakarta (Subkon PT.Mitra Multikom)	(Nurse Call)
28. RS AIRAN RAYA Lampung	(Nurse Call)
29. RS DADI KELUARGA Ciamis	(Gas Medis & Nurse Call)
30. RS Comal Baru Pemalang	(Gas Medis, Nurse Call, LAN/Ins. Data, PABX, Website dan SIMRS)
31. RS Bethsaida Bumi Serpong Damai	Nurse Call & Code Blue
32. RS Lira Medika Karawang Timur	Nurse Call
33. RSUD SMS Berjaya Kolaka Sulawesi Tenggara	Nurse Call & Code Blue
34. RSUD Lembang Bandung	Nurse Call & Code Blue
35. RSUD Majalaya Bandung	Nurse Call & Code Blue
36. RSUD Cililin Bandung	Nurse Call & Code Blue
37. RSUD AL- IHSAN Bandung	Nurse Call & Code Blue
38. RSP Rotinsulu - Bandung	Nurse Call & Code Blue
39. RS PINDAD - Bandung	Nurse Call & Code Blue
40. RSUD Cikalong Wetan - Bandung Barat	Nurse Call & Code Blue
41. RSCM Jakarta	Nurse Call & Code Blue
42. RS UTOMO - Bandung	Nurse Call
43. RSDC Wisma Haji Jakarta Ged.Arafah	Nurse Call
44. RS Bunda Kasih Bandung	Nurse Call & Code Blue
45. RSUD Maren Hi Pulau Dullah Maluku Ged.Irna 1 & 3	Nurse Call & Code Blue
46. RSUD Karsa Husada Batu, Malang	Nurse Call & Code Blue
47. RSUJ Menur Surabaya	Nurse Call & Code Blue

48. RSUD Maren Hi Pulau Dullah Maluku Ged.Irna 2	Nurse Call & Code Blue
49. RS Citra Medika Depok	Nurse Call & Code Blue
50. RSIA Bunda Sejati Tangerang	Nurse Call
51. RSIA Pratiwi Tangerang	Nurse Call
52. RS Mata Makasar	Nurse Call & Code Blue
53. RS Islam Karawang	Instalasi Gas Medis Sentral
54. RS Pertamina Cilacap	Nurse Call & Code Blue
55. AKPER RS Dustira Bandung	Nurse Call
56. RSUD Abepura Papua	Nurse Call & Code Blue
57. RSUD Sidoarjo Ged.Teratai th.2022	Nurse Call
58. RSUD Ploso Jombang th.2022	Nurse Call
59. RS Bhayangkara Kotaraja Jayapura th.2022	Nurse Call
60. RSUD Merah Putih Magelang th.2022	Nurse Call
61. RSUD Karawang th.2022	Nurse Call & Code Blue
62. RSUD Kab.Tangerang th.2022	Nurse Call
63. RSUD Sidoarjo Ged.GDH 2 th.2023	Nurse Call
64. RSU UMS th.2023	Nurse Call & Code Blue
65. RS PELNI Jakarta th.2023	Nurse Call &Code Blue
66. RS dr.SUYOTO Jakarta th.2023	Nurse Call& Code Blue
67. RSUD Sidoarjo Ged.GDH 3 th.2024	Nurse Call& Code Blue
68. RSUD Sidoarjo Ged.Tulip th.2024	Nurse Call
69. RS Bhagraf - Sumenep th.2024	Nurse Call
69. RSPP th.2024	Nurse Call
70. RS Ibu dan Anak Hasan Sadikin th.2024	Nurse Call & Code Blue
71. RSD Mohamad Noer - Pamekasan th.2024	Nurse Call & Code Blue
72. RSUD Cengkareng th.2024	Nurse Call

Sebagai bahan pertimbangan Bapak/Ibu, kami lampirkan profil perusahaan. Jika perusahaan Bapak/Ibu membutuhkan jasa kami, silahkan sampaikan permintaan melalui telepon atau email. Dengan senang hati kami akan memberikan penawaran kerjasama yang menguntungkan bagi perusahaan pelayanan kesehatan Bapak/Ibu.

Besar harapan kami untuk dapat berpartisipasi di lingkungan perusahaan pelayanan kesehatan Bapak/Ibu untuk seluruh proyek yang sedang dan akan berjalan.
Demikian surat perkenalan ini dan terima kasih atas kesempatan yang telah diberikan.

Hormat kami,
PT. Anugerah Mitrautama Sejahtera

SETIYO WIRYONO
Marketing & Oprasional Manager

Bidang Usaha : -
- Mekanikal dan Elektrikal.
- Komputer mencakup Software dan Hardware (Sistem) Informasi Manajemen Rumah Sakit) / SIMRS.
- Instalasi Alat Panggil Perawat / Nurse Call.
- Instalasi Pipa Gas Medis.
- ALKES (Alat Kesehatan)

COMPANY PROFILE

Nama Perusahaan	: **PT. ANUGERAH MITRAUTAMA SEJAHTERA**
Alamat Perusahaan	: Jl. Nusantara IX Blok HK No.03 Perum BDB 2 Sukahati – Cibinong – Bogor 16913 Telp./Fax. : 021-87913220 Handphone : 0816-717942, 0812-90939612 e-mail : info.amsindo@gmail.com Website : http://www.ams-indo.com
Bank	: Bank Central Asia KCP Suryopranoto A/C No. 2612052604 a/n. Dani Nurdin
Pimpinan Perusahaan	: DANI NURDIN
Akte Pendirian (Notaris)	: EVA MISDAWATI, S.H.
Akte Perubahan Notaris	: 667 / 17 Mei 2023
SK – Menteri Hukum dan Hak Asasi Manusia RI	: **AHU-0033024.AH.01.02.TAHUN 2023**
NIB	: 1707230090502
TDP Nomor	: 10.20.1.61.010149
NPWP	: 75.874.439.5-403.000
SK. Domisili Perusahahaan	: 503 / 88 / III / 2019

KEMENTERIAN KEUANGAN REPUBLIK INDONESIA
DIREKTORAT JENDERAL PAJAK

NPWP : 75.874.439.5-403.000
PT. ANUGERAH MITRAUTAMA SEJAHTERA

PERUM BDB II BLOK HK NO.03 RT.006 RW.014
SUKAHATI, CIBINONG
KAB. BOGOR JAWA BARAT

KPP PRATAMA CIBINONG

PROVINSI JAWA BARAT
KABUPATEN BOGOR

NIK : 3201013105700002

Nama : DANI NURDIN, , A.Md.
Tempat/Tgl Lahir : KUNINGAN, 31-05-1970
Jenis kelamin : LAKI-LAKI Gol. Darah : O
Alamat : PERUM BDB II BLOK HK NO.03
RT/RW : 006/014
Kel/Desa : SUKAHATI
Kecamatan : CIBINONG
Agama : ISLAM
Status Perkawinan : KAWIN
Pekerjaan : KARYAWAN SWASTA
Kewarganegaraan : WNI
Berlaku Hingga : SEUMUR HIDUP

BOGOR
26-03-2019

Sertifikat

Diberikan kepada :

Omas

Atas partisipasinya sebagai :

PESERTA

Pelatihan Instalasi Gas dan Vakum Medik

Tingkat

PELAKSANA

(Angkatan 2 (Tahun 2022)

BBPVP Batch 2

Dengan materi pembelajaran : Teori, Penugasan dan Praktik Lapangan Pemasangan Instalasi Gas dan Vakum Medik secara tatap muka selama 75 Jam Pelajaran

(7 – 29 Desember 2022)

Ir. Torang P. Batubara
(Direktur Utama PT. SEGMI)

Dedy Sudarto
(Ketua Umum DPP AIGMI)

SKP AIGMI No. 001/SK/DPP-AIGMI/I/22
Peserta : 3 SKP Narasumber : 1 SKP

SEGMI
PT. SERTIFIKASI GAS MEDIK INDONESIA

KEMNAKER

AIGMI
Asosiasi Instalasi Gas Medik Indonesia

Sertifikat

Diberikan kepada :

Aep Saefuloh

Atas partisipasinya sebagai :

PESERTA

Pelatihan Instalasi Gas dan Vakum Medik

Tingkat

PELAKSANA

(Angkatan 2 (Tahun 2022)

BBPVP Batch 2

Dengan materi pembelajaran : Teori, Penugasan dan Praktik Lapangan Pemasangan Instalasi Gas dan Vakum Medik secara tatap muka selama 75 Jam Pelajaran

(7 – 29 Desember 2022)

SEGMI
PT. SERTIFIKASI GAS MEDIK INDONESIA

Ir. Torang P. Batubara
(Direktur Utama PT. SEGMI)

Dedy Sudarto
(Ketua Umum DPP AIGMI)

SKP AIGMI No. 001/SK/DPP-AIGMI/I/22
Peserta : 3 SKP Narasumber : 1 SKP

KURIKULUM PELATIHAN
TINGKAT PELAKSANA INSTALASI GAS DAN VAKUM MEDIK

No	MATERI
A.	**MATERI DASAR**
1	Regulasi di Bidang IGVM
2	Besaran Fisika dalam Satuan Internasional yang digunakan dalam Lingkup IGVM
3	Standar Alat Instalasi Gas Medik dan Vakum Medik yang beredar di Indonesia
4	Pengenalan Referensi Internasional IGVM di Indonesia
B.	**MATERI INTI**
1	Metode Pemasangan Manifold sesuai dengan Perencanaan dan Standar berdasarkan Peraturan dan Perundangan yang berlaku
2	Metode Pemasangan Udara Tekan Medik dan Udara Tekan Alat sesuai dengan Perencanaan dan Standar berdasarkan Peraturan dan Perundangan yang berlaku
3	Metode Pemasangan Vakum sesuai dengan Perencanaan dan Standar berdasarkan Peraturan dan Perundangan yang berlaku
4	Metode Pemasangan Instalasi BSGA sesuai dengan Perencanaan dan Standar berdasarkan Peraturan dan Perundangan yang berlaku
5	Metode Pengelasan, Pemasangan, dan Pembersihan Pipa IGVM sesuai dengan Perencanaan dan Standar berdasarkan Peraturan dan Perundangan yang berlaku
6	Metode Pemasangan Box Valve sesuai dengan Perencanaan dan Standar berdasarkan Peraturan dan Perundangan yang berlaku
7	Metode Pemasangan Alarm IGVM sesuai dengan Perencanaan dan Standar berdasarkan Peraturan dan Perundangan yang berlaku
8	Metode Pemasangan Medical Gas Outlet/Inlet (Terminal Unit) sesuai dengan Perencanaan dan Standar berdasarkan Peraturan dan Perundangan yang berlaku
9	Manajemen Risiko sesuai dengan Perencanaan dan Standar yang berdasarkan Peraturan dan Perundangan yang berlaku
C.	**MATERI PENUNJANG**
1	Membangun Komitmen Belajar (MKB)/*Building Learning Commitment (BLC)*
2	Rencana Tindak Lanjut (RTL)
Kurikulum Pelatihan Sertifikasi Tingkat Pelaksana IGVM Dengan jumlah 70 JPL @45 Menit	

Humman Resource Management

SEGMI
PT. SERTIFIKASI GAS MEDIK INDONESIA

(Ir. R. Bambang Hermanto, BE. MM.)

KEMENTERIAN
KETENAGAKERJAAN
REPUBLIK INDONESIA

SEGMI
PT. SERTIFIKASI GAS MEDIK INDONESIA

SERTIFIKAT

Nomor : SPK.2.4/406/LP.00.04/XII/2022

Kepala Balai Besar Pelatihan Vokasi dan Produktivitas Bekasi, Herman Bija, ST., M.Si. dan Ir. Torang P. Batubara, Direktur Utama dari PT. Sertifikasi Gas Medik Indonesia, berdasarkan Nomor : ST.2.4/1293/LP.00.04/XII/2022 tanggal 06 Desember 2022 menyatakan bahwa :

Nama	: DEDE SUPYANI
Nomor Peserta	: D.1397060.SCH.001.067
Tempat, Tanggal Lahir	: Cianjur, 12 Februari 1982
Alamat	: Kampung Pasir Salam, RT001 RW 007, Desa Karyamukti, Campaka, Cianjur

TELAH MENGIKUTI

Pelatihan Kerja di PT. Sertifikasi Gas Medik Indonesia pada Program Instalasi Gas dan Vakum Medik (IGVM), selama 160 jam pelatihan dari tanggal 07 Desember sampai dengan 29 Desember 2022.

Bekasi, 29 Desember 2022

Kepala BBPVP Bekasi

KEMENTERIAN KETENAGAKERJAAN - DITJEN - PENGEMBANGAN PELATIHAN VOKASI DAN PRODUKTIVITAS

Herman Bija, ST., M.Si.
NIP. 19711107 199803 1 001

Direktur Utama
PT. Sertifikasi Gas Medik Indonesia

SEGMI
PT. SERTIFIKASI GAS MEDIK INDONESIA

Ir. Torang P. Batubara

KEMENTERIAN
KETENAGAKERJAAN
REPUBLIK INDONESIA

SEGMI
PT. SERTIFIKASI GAS MEDIK INDONESIA

DAFTAR UNIT KOMPETENSI YANG DICAPAI

NO	UNIT KOMPETENSI	KODE UNIT
1	Regulasi di bidang IGVM	AIGMIDL001 - SPECIAL
2	Besaran fisika dalam satuan internasional yang digunakan dalam lingkup IGVM	AIGMIDL002 - SPECIAL
3	Standar alat instalasi gas medik dan vakum yang beredar di indonesia	AIGMIDL003 - SPECIAL
4	Pengenalan referensi internasional IGVM di indonesia	AIGMIDL004 - SPECIAL
5	Metode pemasangan udara tekan medik dan udara tekan alat sesuai dengan perencanaan dan standar berdasarkan peraturan dan perundangan yang berlaku	AIGMIDL002 - SPECIAL
6	Metode pemasangan vakum sesuai dengan perencanaan dan standar yang berdasarkan peraturan dan perundangan berlaku	AIGMIDL003 - SPECIAL
7	Metode pemasangan instalasi BSGA sesuai dengan perencanaan dan standar yang berdasarkan peraturan dan perundangan berlaku	AIGMIDL004 - SPECIAL
8	Metode pengelasan, pemasangan, dan pembersihan pipa instalasi gas medik dan vakum sesuai dengan perencanaan standar yang berdasarkan peraturan dan perundangan berlaku	AIGMIDL005 - SPECIAL
9	Metode pemasangan box valve sesuai dengan perencanaan dan standar yang berdasarkan peraturan dan perundangan berlaku	AIGMIDL006 - SPECIAL
10	Metode pemasangan alarm IGVM sesuai dengan perencanaan dan standar yang berdasarkan peraturan dan perundangan berlaku	AIGMIDL007 - SPECIAL
11	Metode pemasangan medical gas outlet/inlet (terminal unit) sesuai dengan perencanaan dan standar yang berdasarkan peraturan dan perundangan berlaku	AIGMIDL008 - SPECIAL
12	Manajemen resiko sesuai dengan perencaan dan standar yang berdasarkan peraturan dan perundangan yang berlaku	AIGMIDL009 - SPECIAL
13	Metode pemasangan manifold sesuai dengan perencanaan dan standar berdasarkan peraturan dan perundangan yang berlaku	AIGMIDL001 - SPECIAL
14	Metoda evaluasi praktek gas medik dan vakum medik	AIGMIDL010 - SPECIAL

Penyelenggara Pelatihan

SEGMI
PT. SERTIFIKASI GAS MEDIK INDONESIA

Ir. Torang P. Batubara
Direktur Utama

KEPUTUSAN MENTERI HUKUM DAN HAK ASASI MANUSIA REPUBLIK INDONESIA
NOMOR AHU-0033024.AH.01.02.TAHUN 2023
TENTANG
PERSETUJUAN PERUBAHAN ANGGARAN DASAR PERSEROAN TERBATAS
PT ANUGERAH MITRAUTAMA SEJAHTERA

Menimbang : a Bahwa berdasarkan Permohonan Notaris EVA MISDAWATI S.H. sesuai salinan akta nomor 667 Tanggal 17 Mei 2023 tentang Perubahan Anggaran Dasar PT ANUGERAH MITRAUTAMA SEJAHTERA tanggal 13 Juni 2023 dengan Nomor Pendaftaran 4023061332260431 telah sesuai dengan persyaratan Perubahan Anggaran Dasar Perseroan;

b Bahwa berdasarkan pertimbangan sebagaimana dimaksud dalam huruf a, perlu menetapkan keputusan Menteri Hukum dan Hak Asasi Manusia tentang Persetujuan Perubahan Anggaran Dasar PT ANUGERAH MITRAUTAMA SEJAHTERA;

M E M U T U S K A N :

Menetapkan :

KESATU : Menyetujui Perubahan Anggaran Dasar - PT ANUGERAH MITRAUTAMA SEJAHTERA - dengan NPWP 758744395403000 yang berkedudukan di KABUPATEN BOGOR karena telah sesuai dengan Data Format Isian Perubahan yang disimpan di dalam database Sistem Administrasi Badan Hukum sebagaimana salinan akta nomor 667 Tanggal 17 Mei 2023 yang dibuat oleh Notaris EVA MISDAWATI S.H. yang berkedudukan di JAKARTA SELATAN.

KEDUA : Keputusan ini berlaku sejak tanggal ditetapkan.
Apabila ternyata dikemudian hari terdapat kekeliruan maka akan diperbaiki sebagaimana mestinya dan/atau apabila terjadi kesalahan, keputusan ini akan dibatalkan atau dicabut.

Ditetapkan di Jakarta, Tanggal 14 Juni 2023.

a.n. MENTERI HUKUM DAN HAK ASASI MANUSIA
REPUBLIK INDONESIA
DIREKTUR JENDERAL ADMINISTRASI HUKUM UMUM,

Cahyo Rahadian Muzhar, S.H., LLM.
19690918 199403 1 001

DICETAK PADA TANGGAL 14 Juni 2023
DAFTAR PERSEROAN NOMOR AHU-0109710.AH.01.11.TAHUN 2023 TANGGAL 14 Juni 2023

LAMPIRAN KEPUTUSAN MENTERI HUKUM DAN HAK ASASI MANUSIA REPUBLIK INDONESIA
NOMOR AHU-0033024.AH.01.02.TAHUN 2023
TENTANG
PERSETUJUAN PERUBAHAN ANGGARAN DASAR PERSEROAN TERBATAS
PT ANUGERAH MITRAUTAMA SEJAHTERA

1. Modal Dasar : Rp. 300.000.000
2. Modal Ditempatkan : Rp. 300.000.000
3. Susunan Pemegang Saham, Dewan Komisaris dan Direksi

Nama	Jabatan	Klasifikasi Saham	Jumlah Lembar Saham	Total
DANI NURDIN	DIREKTUR	-	170	Rp. 170.000.000
SRI HANDAYANI	KOMISARIS UTAMA	-	100	Rp. 100.000.000
MAULANA RAFI NURDIANSYAH	KOMISARIS	-	30	Rp. 30.000.000

Ditetapkan di Jakarta, Tanggal 14 Juni 2023.

a.n. MENTERI HUKUM DAN HAK ASASI MANUSIA
REPUBLIK INDONESIA
DIREKTUR JENDERAL ADMINISTRASI HUKUM UMUM,

Cahyo Rahadian Muzhar, S.H., LLM.
19690918 199403 1 001

DICETAK PADA TANGGAL 14 Juni 2023
DAFTAR PERSEROAN NOMOR AHU-0109710.AH.01.11.TAHUN 2023 TANGGAL 14 Juni 2023

PEMERINTAH KABUPATEN BOGOR

BADAN PENANAMAN MODAL DAN PELAYANAN TERPADU SATU PINTU

Jalan Tegar Beriman No.40 Cibinong 16914 Telp.(021) 8751090, Fax (021) 8750871

SURAT IZIN USAHA PERDAGANGAN

SIUP -KECIL

NOMOR : 510.41/028/01800/BPMPTSP/2016

NAMA PERUSAHAAN	:	**PT. ANUGERAH MITRAUTAMA SEJAHTERA**
NAMA PENANGGUNG JAWAB & JABATAN	:	**DANI NURDIN** **Direktur**
ALAMAT PERUSAHAAN	:	Perum BDB II Blok HK No. 3 RT. 06 RW. 14 Kelurahan Sukahati Kecamatan Cibinong Kabupaten Bogor Propinsi Jawa Barat
NOMOR TELEPON	:	87913220 FAX :
MODAL DAN KEKAYAAN BERSIH PERUSAHAAN (tidak termasuk tanah dan bangunan)	:	Rp. 125.000.000,-*(Seratus Dua Puluh Lima Juta Rupiah).*
KELEMBAGAAN	:	Pemasok, Jasa
KEGIATAN USAHA (KBLI)	:	4610, 4659,6110
BARANG/JASA DAGANGAN UTAMA	:	Mekanikal, Elektrikal, Komputer, Software/Hardware, Jasa Instalasi Alat Panggil Perawat, Alat Kesehatan, Jasa Instalasi Gas Medis
WAJIB DAFTAR ULANG PADA	:	
IZIN INI BERLAKU UNTUK MELAKUKAN KEGIATAN USAHA PERDAGANGAN DI SELURUH WILAYAH REPUBLIK INDONESIA, SELAMA PERUSAHAAN MASIH MENJALANKAN USAHANYA, DAN WAJIB DIDAFTAR ULANG SETIAP 5 (LIMA) TAHUN SEKALI.		

1) **SIUP dilarang digunakan untuk melakukan kegiatan :**
   a. Yang tidak sesuai dengan kelembagaan dan/atau kegiatan usaha yang tercantum didalam SIUP;
   b. Menghimpun dana dari masyarakat dengan menawarkan janji keuntungan yang tidak wajar;
   c. Perdagangan barang dan/atau jasa dengan sistem penjualan langsung;
   d. Perdagangan Jasa Survey; dan
   e. Perdagangan Berjangka Komoditi.

2) **Pedagang besar dilarang melakukan kegiatan sebagai pedagang pengecer dan pedagang informal.**

6 0 7 5 2 6 9 6 1 6 6 7

Cibinong, 10 MAY 2016

a.n. BUPATI BOGOR

KEPALA BADAN PENANAMAN MODAL DAN PELAYANAN TERPADU SATU PINTU,

PEMERINTAH KABUPATEN BOGOR BPMPTSP

Ir. YANI HASSAN

Pembina Utama Muda

NIP. 196212261990031004

ISO 9001 : 2008

MEDICAL GAS OUTLET VALVE

Outlet valve is provided with non interchangeable mechanism by the difference of pin-guide hole. Color coordination : Oxygen (Green), Nitrous Oxide(Blue), Air (Yellow), Vacuum(Black)

O_2 :180° N_2O :135° Air :120° Vac : 90°

INLET FITTING

Stop valve on the inlet fitting is an indispensable valve in case of maintenance service.

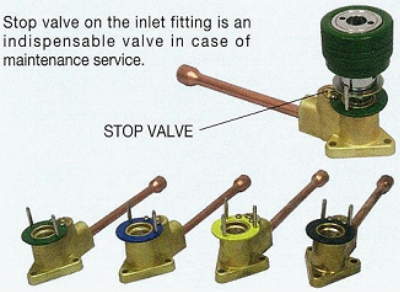

HITACHI OILFREE
BEBICON

V-VC

V-VC 50 | V-VC 75 | V-VC 100 | V-VC 150

Rietschle
A Gardner Denver Product

Ölüberflutete Drehschieber-Vakuumpumpen mit IE2 Motoren
Saugvermögen 50 bis 180 m³/h, Endpartialdruck 0,1 mbar (abs.). Flanschmotor, doppelseitige Rotorlagerung, Öl/Luftkühler. Feinsiebfilter, saugseitiges Rückschlagventil, Gasballastventil, Schutzhaube und Ölabscheider sind serienmäßig.
Ausführungen zum Förden von Gasen mit erhöhtem Sauerstoffanteil sowie Ausführungen mit hoher Wasserdampfverträglichkeit für die Vakuumtrocknung sind verfügbar.

Oil-flooded rotary vane vacuum pumps with IE2 motors
Capacities ranging from 50 to 180 m³/hr. Ultimate partial pressure 0.1 mbar (abs.). Flange motor, bearings on both sides of the rotor, oil/air heat exchanger. Fitted as standard with fine mesh filter, vacuum non-return valve, gas ballast valve, protection cover and oil separator.
Versions for handling of gases with raised oxygen-share as well as versions with high water vapour tolerance for vacuum drying are available.

Auswahldiagramm • ***Selection diagram*** **50 Hz** **60 Hz**

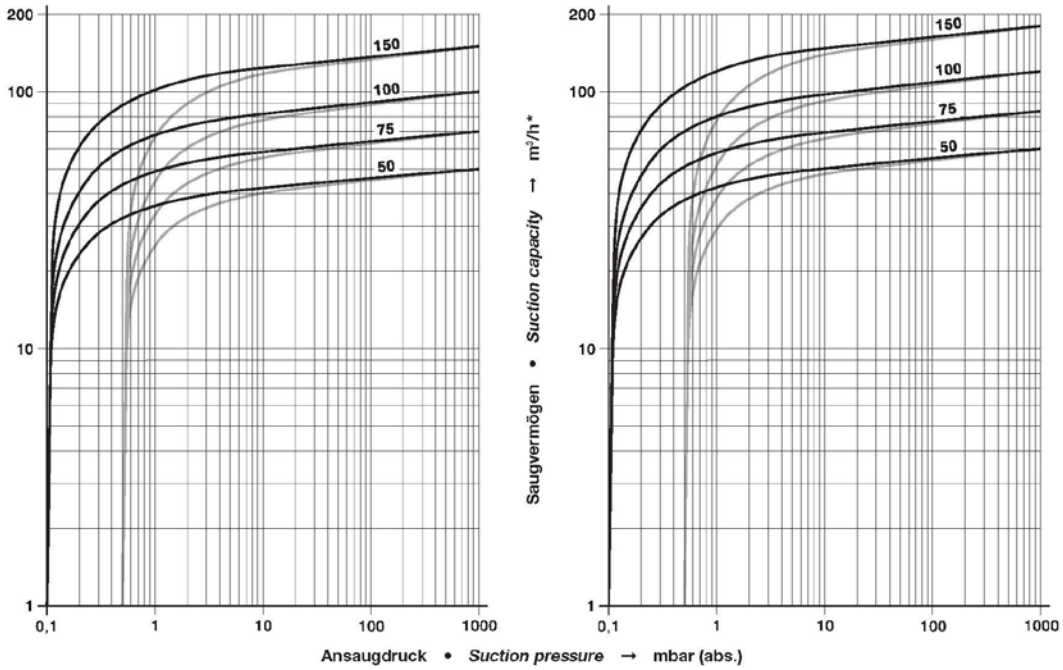

V-VC			50	75	100		150	
Nennsaugvermögen *Nominal suction capacity*	m³/h	50 Hz	50	70	100		150	
		60 Hz	60	84	120		180	
Endpartialdruck *Ultimate partial pressure*	mbar (abs.)		0,1					
Enddruck (mit Gasballast) *Ultimate vacuum (with gas ballast)*	mbar (abs.)		0,5					
Bemessungsspannung *Rated voltage*	3~	50 Hz	230 / 400 V ± 10 %					
		60 Hz	220 / 380 V ± 10 %					
Motorleistung *Motor rating*	kW	50 Hz	1,25	1,85	2,2	3,0	3,0	4,0
		60 Hz	1,5	2,2	-	3,6	-	4,8
Stromaufnahme *Current drawn*	A	50 Hz	4,85 / 2,8	6,9 / 4,0	8,1 / 4,7	10,6 / 6,1	10,6 / 6,1	14,0 / 8,1
		60 Hz	5,90 / 3,4	8,3 / 4,8	-	13,1 / 7,6	-	17,2 / 10,0
Drehzahl *Speed*	min⁻¹	50 Hz	1450					
		60 Hz	1750					
Mittlerer Schalldruckpegel Average noise level	dB(A) EN ISO 3744	50 Hz	64	64	66		68	
		60 Hz	67	68	69		71	
Max. Gewicht *Max. weight*	kg	50 Hz	57	59	88		89	
		60 Hz	57	59	90		98	
Öleinfüllmenge *Oil capacity*	l		3,0	3,0	3,0		3,5	

Abmessungen • *Dimensions* [mm]

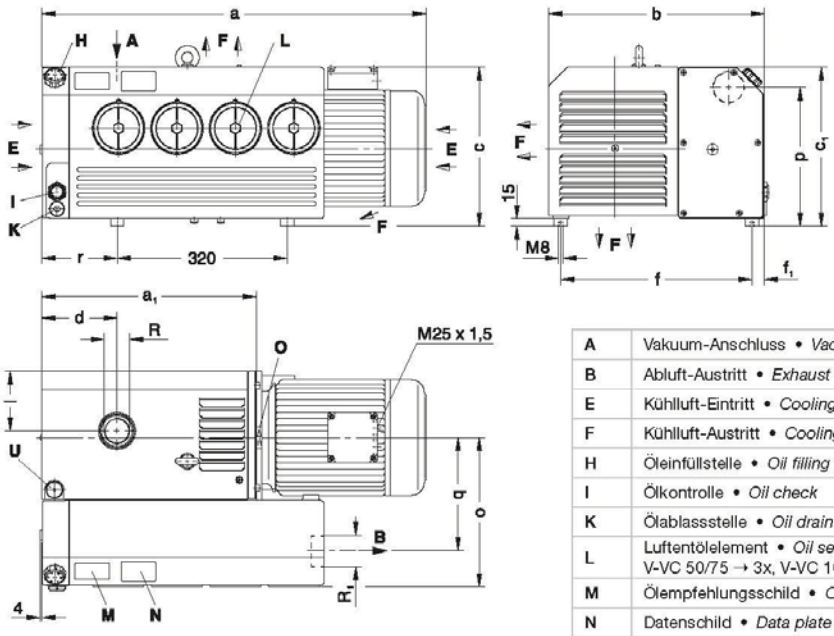

A	Vakuum-Anschluss • *Vacuum connection*
B	Abluft-Austritt • *Exhaust*
E	Kühlluft-Eintritt • *Cooling air entry*
F	Kühlluft-Austritt • *Cooling air exit*
H	Öleinfüllstelle • *Oil filling point*
I	Ölkontrolle • *Oil check*
K	Ölablassstelle • *Oil drain point*
L	Luftentölelement • *Oil separator element* V-VC 50/75 → 3x, V-VC 100/150 → 4x
M	Ölempfehlungsschild • *Oil type plate*
N	Datenschild • *Data plate*
O	Drehrichtungsschild • *Direction of rotation*
U	Gasballastventil • *Gas ballast valve*

V-VC		50	75	100		150	
a	50 Hz	639,5	639,5	707	747	747	830
	60 Hz	639,5	639,5	707	747	747	830
a_1		316,5	316,5	404		404	
b		336	336	406		406	
c	50 Hz	300	300	300		300	
	60 Hz	300	300	300		315	
c_1		267	267	297		297	
d		113,5	113,5	141		141	
f		287,5	287,5	360		360	
f_1		23,5	23,5	24		24	

V-VC	50	75	100	150
l	90,5	90,5	112	112
o	236	236	281	281
p	242	242	259	259
q	166,5	166,5	214	214
r	104,5	104,5	142	142
R	G 1 1/4	G 1 1/4	G 1 1/2	G 1 1/2
R_1	Rp 1 1/4	Rp 1 1/4	Rp 2	Rp 2

Zubehör • *Accessories*

V-VC			50	75	100		150	
Vakuumdichter Staubabscheider *Vacuum tight dust separator*	ZFP		145 (06)	145 (06)	216 (06)		216 (06)	
Vakuumdichter Ansaugfilter *Vacuum tight suction filter*	ZVF		32 (53)	32 (53)	32 (54)		40 (53)	
Motorschutzschalter *Motor starter*	ZMS	50 Hz	63 / 40	100 / 40	100 / 63	160 / 63	160 / 63	160 / 100
		60 Hz	63 / 40	100 / 63	-	160 / 100	-	200 / 100

m³/h* bezogen auf den Zustand im Sauganschluss • *refers to suction conditions at inlet connection*

Kennlinien, Tabellenangaben (Toleranz ±10%) sind ermittelt nach PNEUROP und beziehen sich auf betriebswarme Vakuumpumpen. • *Curves, tables content (tolerance ±10%) according to PNEUROP standards and refer to vacuum pump at normal operating temperature.*

Die Abmessungen a und c sowie die Stromaufnahme können abweichen. • *The dimensions a and c as well as the current drawn can differ.*

Wasserdampfverträglichkeit siehe Info I 200 (auf Anfrage erhältlich). • *Water vapour tolerance, see leaflet I 200 (on request).*

Technische Änderungen vorbehalten! • *We reserve the right to alter technical information!*

Gardner Denver
Elmo Rietschle is a brand of Gardner Denver's Industrial Products Division and part of Blower Operations.

Gardner Denver Schopfheim GmbH
Postfach 1260
79642 SCHOPFHEIM / GERMANY
Fon +49 7622 392-0
Fax +49 7622 392300

er.de@gardnerdenver.com

Edition: 1.3.2013 · D 231-DE-IE2

BECKER

U 4.165 - U 4.250

Drehschieber-Vakuumpumpen ölgeschmiert, luftgekühlt, Version SA/K + F/K
Rotary vane vacuum pumps oil-lubricated, air-cooled, version SA/K + F/K
Pompes à vide à palettes lubrifiées, refroidies par air, version SA/K + F/K
Pompe per vuoto a palette lubrificate ad olio, raffreddate ad aria, versione SA/K + F/K

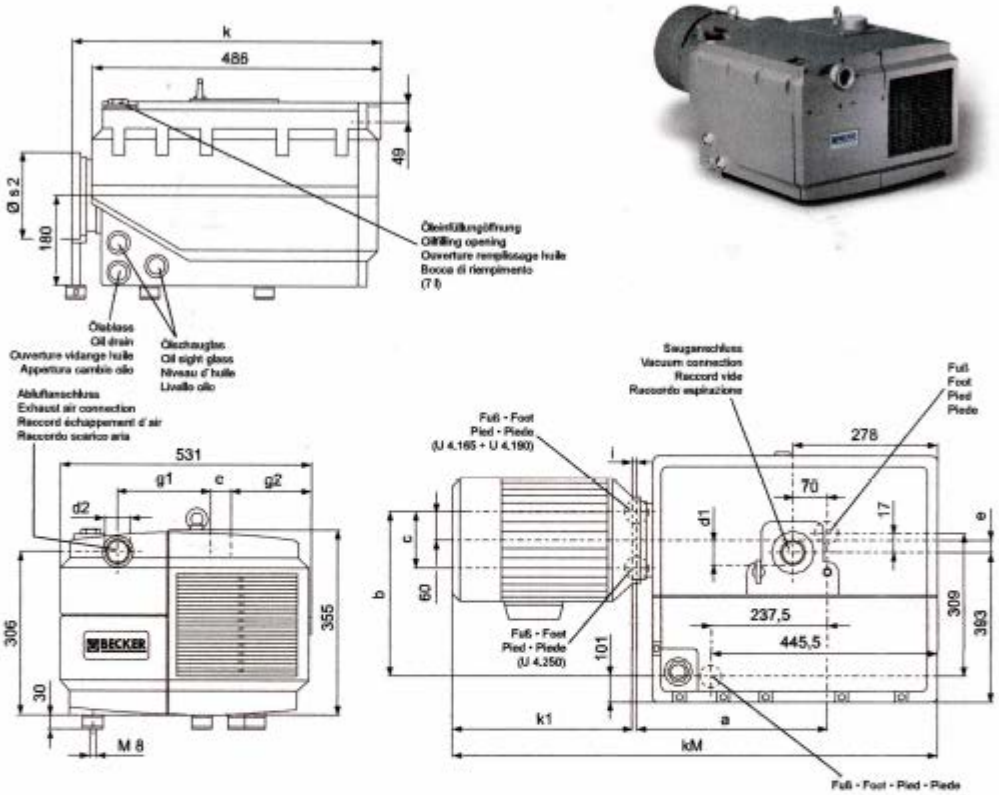

	m³/h 50 Hz	m³/h 60 Hz	mbar (abs.)[1] U 4. .. SA/K	mbar (abs.)[1] U 4. .. F/K	kW 3~ 50 Hz	kW 3~ 60 Hz	(M)	dB(A)[2] 50 Hz	dB(A)[2] 60 Hz	kg
U 4.165 SA/K + F/K	182	190	3	0,5	4,0	4,8	1	71,0	74,0	129
U 4.190 SA/K + F/K	190	223	3	0,5	5,5	6,4	2	73,0	76,0	163
U 4.250 SA/K + F/K	244	276	3	0,5	7,8	9,3	3	73,0	76,0	178

(M)		kW 50 Hz	kW 60 Hz	V[3] 50 Hz	V[3] 60 Hz	min⁻¹ 50 Hz	min⁻¹ 60 Hz	A 50 Hz	A 60 Hz	IP	ISO	
1	3~	4,0	4,8	190-254 / 330-440	190-288 / 330-500	1465	1765	17,2-21,9 / 9,9-12,7	20,5-19,0 / 11,8-11,0	55	F	85 / Ø 250
2	3~	5,5	6,4	340-430 / 588-745	340-500 / 588-866	1465	1770	12,8-15,0 / 7,4-8,7	14,2-13,3 / 8,2-7,7	55	F	85 / Ø 300
3	3~	7,8	9,3	340-430 / 588-745	340-500 / 588-866	1465	1765	18,0-19,0 / 10,4-11,0	21,6-17,8 / 12,5-10,3	55	F	85 / Ø 300

← mm →	a	b	c	d1	d2	e	g1	g2	i	k	k1	kM	Ø s2
U 4.165 SA/K + F/K	302,5	356,5	–	G 2	G 1 ½	4,5	261,5	133,5	17,5	528	372	900	250
U 4.190 SA/K + F/K	362,5	356,5	–	G 2	G 1 ½	4,5	261,5	133,5	53,5	624	374	998	300
U 4.250 SA/K + F/K	422,0	355,0	120	G 2	G 1 ½	3,2	260,0	136,0	37,0	667	417	1084	300

1) mbar absolut • mbar absolute • mbar absolu • mbar assoluto → mbar relativ (relative • relatif • relativo) = (x mbar abs.) - 1000
2) bei mittlerer Belastung, beide Seiten abgedeckt • at medium load, both sides derived • à régime moyen, les deux côtés dérivés • a medio regime, entrambi i lati derivati : DIN EN ISO 3151 + DIN EN ISO 3744 (KpA = 3 dB(A))
3) andere Spannungen auf Anfrage • other voltages on request • autres tensions sur demande • altre tensioni su richiesta

Änderungen vorbehalten • Right of modification reserved
Sous réserve des modifications • Sotto riserva di modificazioni
BL_U 4.165 - U 4.250_14.04.2011.pdf

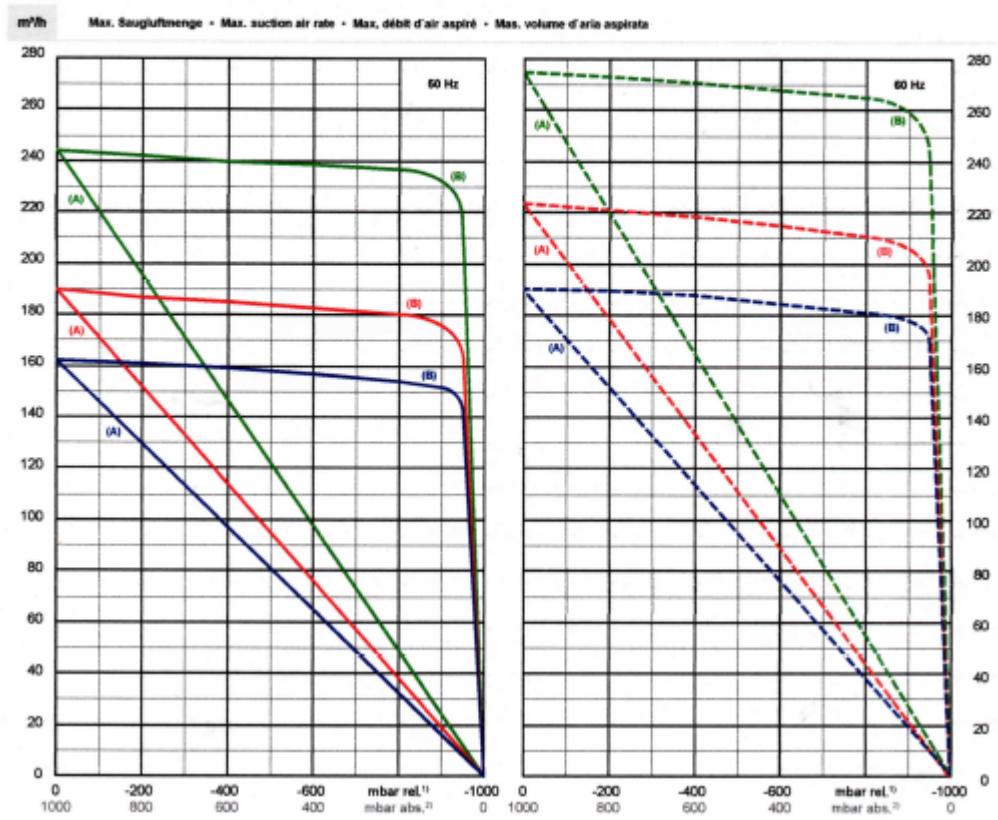

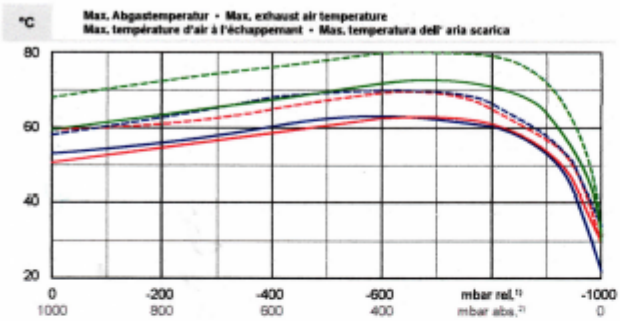

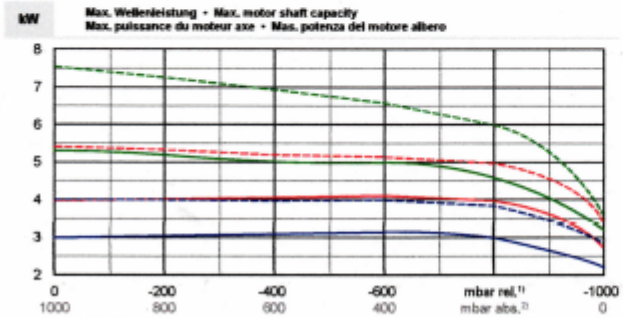

— 50 Hz
- - 60 Hz

- - - U 4.165
- - - U 4.190
- - - U 4.250

(A) → bezogen auf den Atmosphärendruck
refers to the atmospheric pressure
e référe à la pression atmospheric
riferisi al pressione atmosferico

(B) → bezogen auf den Ansaugdruck
refers to the intake pressure
se référe à la pression d' aspiration
riferisi al pressione d' aspirazione

1) mbar relativ • mbar relative • mbar relatif • mbar relativo
2) mbar absolut • mbar absolute • mbar absolu • mbar assoluto

Bezugsdaten (Atmosphäre) • Reference (atmosphere) • Référence (atmosphère) • Riferimento (atmosfera) : 1000 mbar, 20°C

Mögliche Abweichung • Allowable tolerance • Variation possible • Variazione possibile : ±5 %

MEDICAL GAS SHUT OFF VALVE
OXYGEN
VACUUM

Made In Indonesia

ALARM GAS MEDIS KONVENSIONAL

Pertama dan Satu-satunya Yang Menggunakan Teknologi Indikator 4 Kondisi Tekanan
(High Pressure, Normal Pressure, Low Pressure, Very Low Pressure)

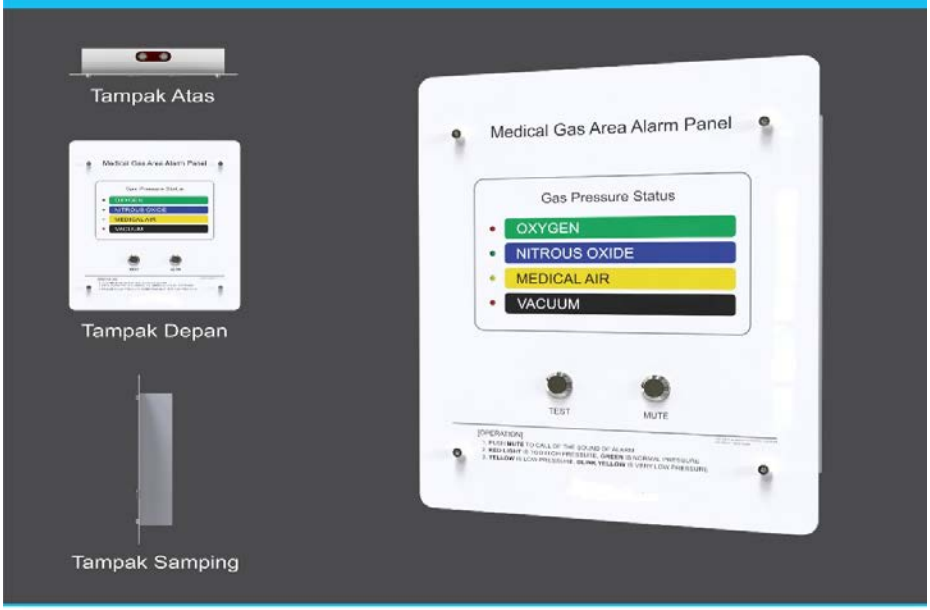

Part Series: AV-ONAV **Item Name: Algiv-T4** **Gas Line: 4 Gas**

Construction

Dimension	: (260x55x320)mm
Enclosure	: Sheet Steel 1.2mm Coating Paint
Front Panel	: Sheet Steel 1.5mm Finishing Paint
Weight	: 3kg
Color Theme	: White

Specification

Voltage	: 220VAC
Indicator	: LED, Buzzer
Operating Temperature	: 15-40℃
Pressure Range	: 0 - 9Bar
Pipe Diameter	: 3/8"
Sensor Material	: Carbon Steel Alloy
Sensor Gauge	: Absolute Pressure

ALARM GAS MEDIS DIGITAL

Pertama dan Satu-satunya Yang Menggunakan Teknologi Indikator 4 Kondisi Tekanan
(High Pressure, Normal Pressure, Low Pressure, Very Low Pressure)

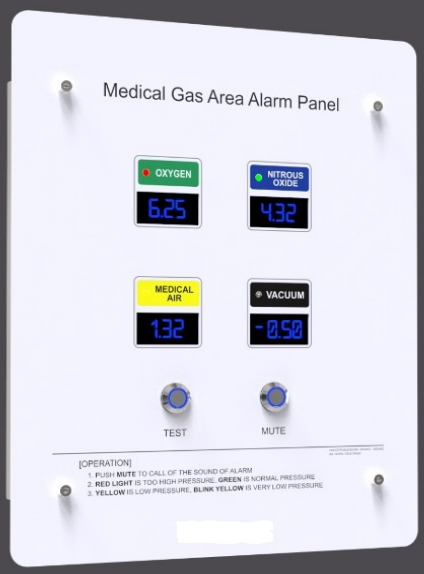

Tampak Atas

Tampak Depan

Tampak Samping

Part Series: AG-ONAV **Item Name: Algist-T4** **Gas Line: 4 Gas**

Construction

Dimension	: (260x55x320)mm
Enclosure	: Sheet Steel 1.2mm Coating Paint
Front Panel	: Sheet Steel 1.5mm Finishing Paint
Weight	: 3kg
Color Theme	: White - Blue

Specification

Voltage	: 220VAC
Indicator	: LED, Buzzer, Display
Operating Temperature	: 15-40℃
Pressure Range	: 0 - 9Bar
Pipe Diameter	: 3/8"
Sensor Material	: Carbon Steel Alloy
Sensor Gauge	: Absolute Pressure

Brassco

AMERICAN STANDARD ASTM B 819 SEAMLESS COPPER TUBE

Chemical composition

All tubing is manufactured from phosphorus deoxidised copper (DHP) complying with UNS C12200

element	% minimum	% maximum
copper	99,9	-
Phosphorus	0,015	0,04

Tempers

Temper	Tube from	Rockwell Hardness		Min. Tensile Strength	
		scale	value	psi	Mpa
050-annealed	coils	F	55max	30.000	200
H-drawn	straights	30T	30min	36.000	250

Standard Lengths

The standard lengths for drawn temper ASTM B 819 tube is 5.800m lengths

This specification established the requirements fro two thickness schedules of specially cleaned, straight lengths of seamless copper tube, identified as Types K and L, suitable for medical gas systems. The tube shall be installed in conformance with the requirements of the National Fire Protection Association (NFPA) Standard 99 and Canadian Standards Association (CSA) Standard Z 305, 1/Z 7396.1, Nonflammable Medical Gas Piping Systesms

Note 1- Types K and L tube are defined in Specification B88.
Note 2- Drawn temper tube is suitable fro use with capillary (solder joint) fittings for brazing.

Type K

Nominal diameter		Actual outside dia	Wall thickness	Weight	internal working pressure (kgf/cm^2)	
A	B	(mm)	(mm)	(kg/m)	Annealed	Drawn
8	1/4	9,52	0,89	0,22	111,00	71,60
10	3/8	12,70	1,24	0,40	123,00	79,70
15	1/2	15,88	1,24	0,51	95,30	61,60
-	5/8	19,05	1,24	0,62	78,70	50,90
20	3/4	22,22	1,65	0,95	90,80	58,70
25	1	28,58	1,65	1,25	69,70	45,10
32	1 1/4	34,92	1,65	1,54	56,60	36,60
40	1 1/2	41,28	1,83	2,03	53,70	34,70
50	2	53,98	2,11	3,07	46,10	29,80
65	2 1/2	66,68	2,41	4,35	43,20	27,90
80	3	79,38	2,77	5,96	42,40	27,40
90	3 1/2	92,08	3,05	7,63	39,80	25,70
100	4	104,78	3,40	9,68	38,70	25,00
125	5	130,18	4,06	14,40	37,20	24,00
150	6	155,58	4,88	20,70	38,10	24,70
200	8	206,38	6,88	38,60	41,20	26,60

Type L

Nominal diameter		Actual outside dia	Wall thickness	Weight	internal working pressure (kgf/cm^2)	
A	B	(mm)	(mm)	(kg/m)	Annealed	Drawn
8	1/4	9,52	0,76	0,19	95,40	61,70
10	3/8	12,70	0,89	0,30	81,70	52,80
15	1/2	15,88	1,02	0,43	74,50	48,10
-	5/8	19,05	1,07	0,54	65,30	42,20
20	3/4	22,22	1,14	0,68	60,10	38,80
25	1	28,58	1,27	0,97	52,60	34,00
32	1 1/4	34,92	1,40	1,32	47,90	31,00
40	1 1/2	41,28	1,52	1,70	43,30	28,00
50	2	53,98	1,78	2,61	38,50	24,90
65	2 1/2	66,68	2,03	3,69	35,50	22,90
80	3	79,38	2,29	4,96	34,10	22,00
90	3 1/2	92,08	2,54	6,38	33,00	21,30
100	4	104,78	2,79	7,99	31,50	20,40
125	5	130,18	3,18	11,30	28,80	18,60
150	6	155,58	3,56	15,20	27,30	17,60
200	8	206,38	5,08	28,70	29,70	19,20
250	10	257,18	6,35	44,70	29,80	19,20

BED HEAD CONSOLE UNIT

JNS-3000

- Calling nurse station
- Various ways of emergency paging and calling
- Interlocking with corridor lights (CL-302C and others)
- Multi-device featured console (AC outlet, light, IV holder, name card)

JNS-1000C

- Calling nurse station
- Various ways of emergency paging and calling
- Interlocking with corridor lights (CL-302C and others)
- Multi-device featured console (AC outlet, light)

JNS-101P/ JNS-4CS

- Paging and calling nurse's waiting room
- Emergency paging and calling
- Interlocking with corridor lights

CC-200

- Emergency call cord

EMERGENCY UNIT

CL-302I

- Corridor light
- 2 Colors mode (Red/Green)
- LED

ES-400

- Emergency switch (restroom)
- Push Button Type
- Waterproof
- Flush Mount Type

PB-500

- Presence switch
- Flush Mount Type

ES-410

- Emergency switch (restroom)
- Waterproof
- Flush Mount Type

ES-420

- Emergency switch (restroom)
- Waterproof

OPERATION ROOM UNIT

OPERATING ROOM INTERPHONE

JNS-360

Designed for operating surgeon or nurse to call to waiting room or other operating room for assistance without using hands.
Two way communication from operating room to another group.

Master Station
- LED status indication
- Hands-set
- Volume control enabled
- Channel select function
- Group announcement function
- Desktop
- Dimension (mm): 195 (W)×117 (H)×16 (D)

Sub Station I :

JNS-101P

Sub Station II :

OPERATING ROOM CALL SYSTEM

JNS-6K0

- A simple name tag
- LED status indication
- Flush-mounted type
- Hands-free function
- Dimension (mm) : 305×117×16

OPERATING ROOM ARM SWITCH

AS-100

- Operation room
- Hands-free intercom
- Arm switch
- Flush-mounted type
- Dimension (mm) : 195×117×16

OPERATING ROOM FOOT SWITCH

FS-600

- LED status indication
- Foot switch
- Dimension (mm) : 573×117×16 (56)

SYSTEM DIAGRAM

SOFTWARE

NURSE CALL VIEWER PROGRAM

- The web-based viewer program that provides the records of a patient and an emergency call through a PC in real time
- Software: Google, Fire Fox, iOS, IE
- Connectivity : JNS-70MN
- Available Microsoft office Excel

Garansi 1Th Parts & Labor

+62 816 717 942

Pastikan Anda Mendapat Kartu Garansi Dari itcomm

COMMAX By : itcomm
SmartHome & Security
Since 1978
It can trust

Nurse Call System

Main Receiver / Central Controller /
Bed Console / Operation Room Interphone /
Radiation Room Interphone

MAIN PANEL

JNS-PSM

- Power supply and signal relay
- Automatic UPS connection in case of a blackout

iF product design award 2014 · GOOD DESIGN · DESIGN AWARD · made in Korea

NURSE STATION

DIGITAL

JNS-70MN

Up To 96 Beds

- **7" full touch screen with user-friendly GUI.**
- A simple memo function
- Group announcement function
- Hands-free function
- Installation flexibility (Desktop/Surface-mounted type)

DIGITAL

JNS-4CM

- Easy put the programming of BED and room number
- Max 48 channel covered
- Various and clear status indication by 16 digit 2 lines LED display
- Desk top

ANALOG

JNS-12/24/36/360

- LED status indication
- Hands-set
- Volume control enabled
- Channel select function
- Group announcement function
- Desk top

Nurse Call Wiring Diagram

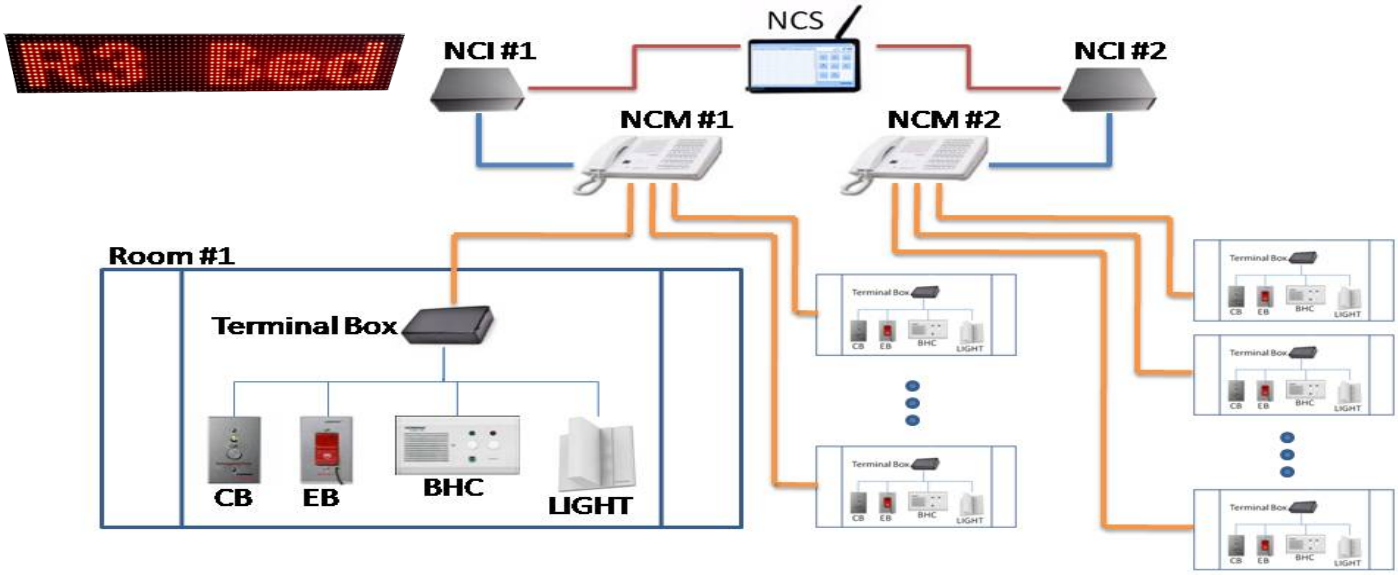

NCS : Nurse Call Station
NCI : Nurse Call Interface
NCM : Nurse Call Master Console

CB : Code Blue
EB : Emergency Button
BHC : Bed Head Console

Topologi Nurse Call Software dan Pooling Data Code Blue

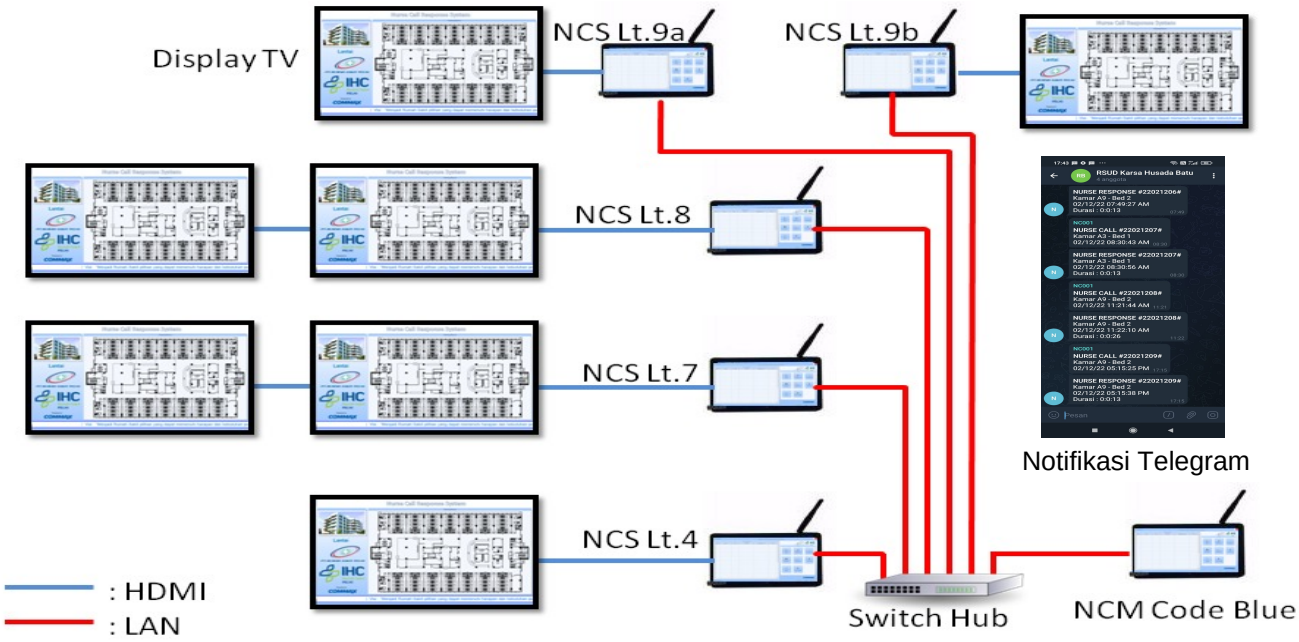

: HDMI
: LAN
NCS : Nurse Call Station
NCM : Nurse Call Master Console

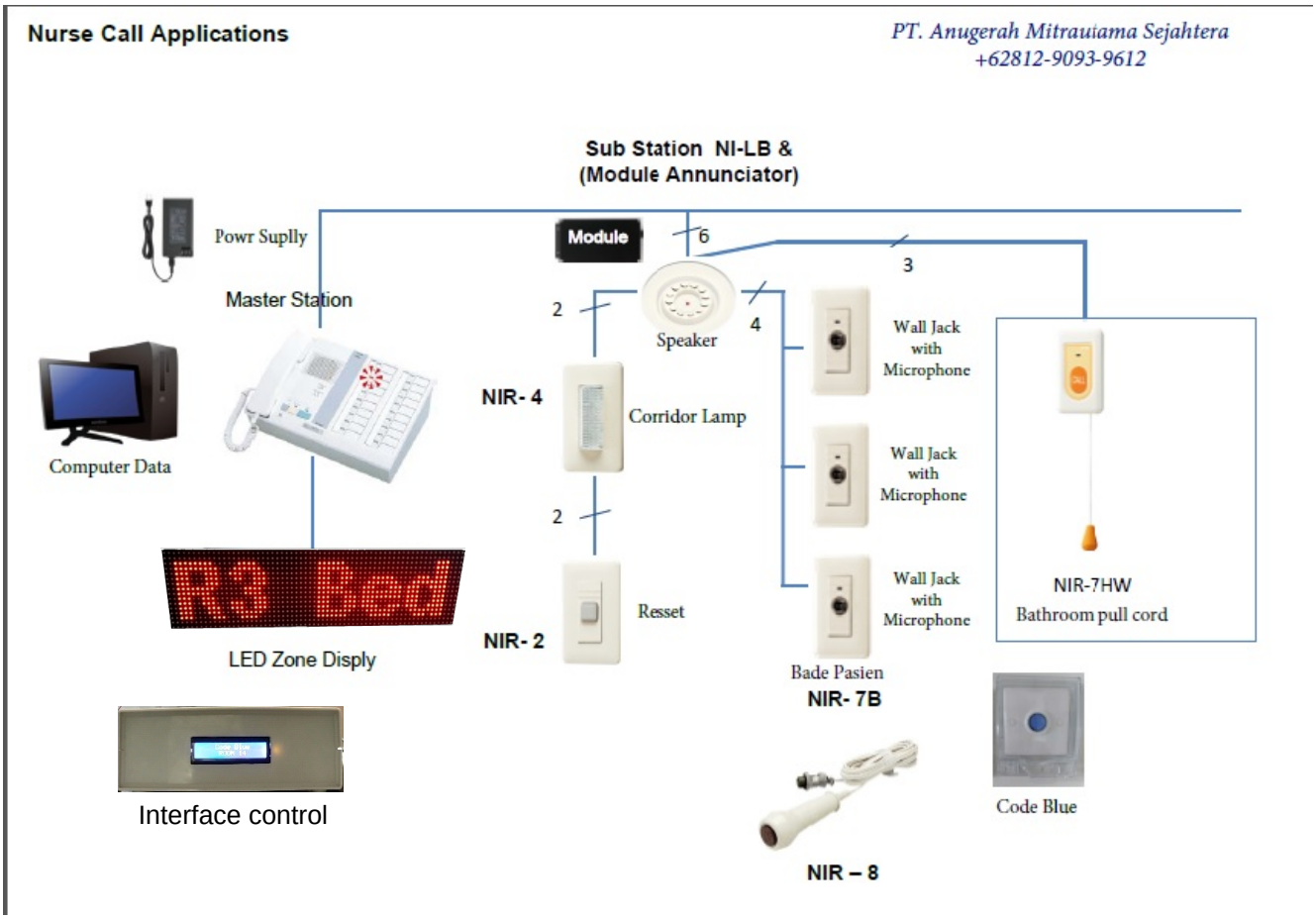

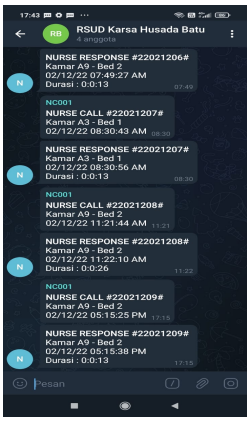

Notifikasi Telegram

NIM SYSTEM

NURSE CALL SYSTEM | COMMUNICATION SYSTEM

- All call and group call
- Call log
- 20/40/60/80 call capacity
- Large variety of sub stations
- Powerful sound
- Durability and reliability

AIPHONE

Necessary communication for healthcare facilities.

< Examples of System Configurations >
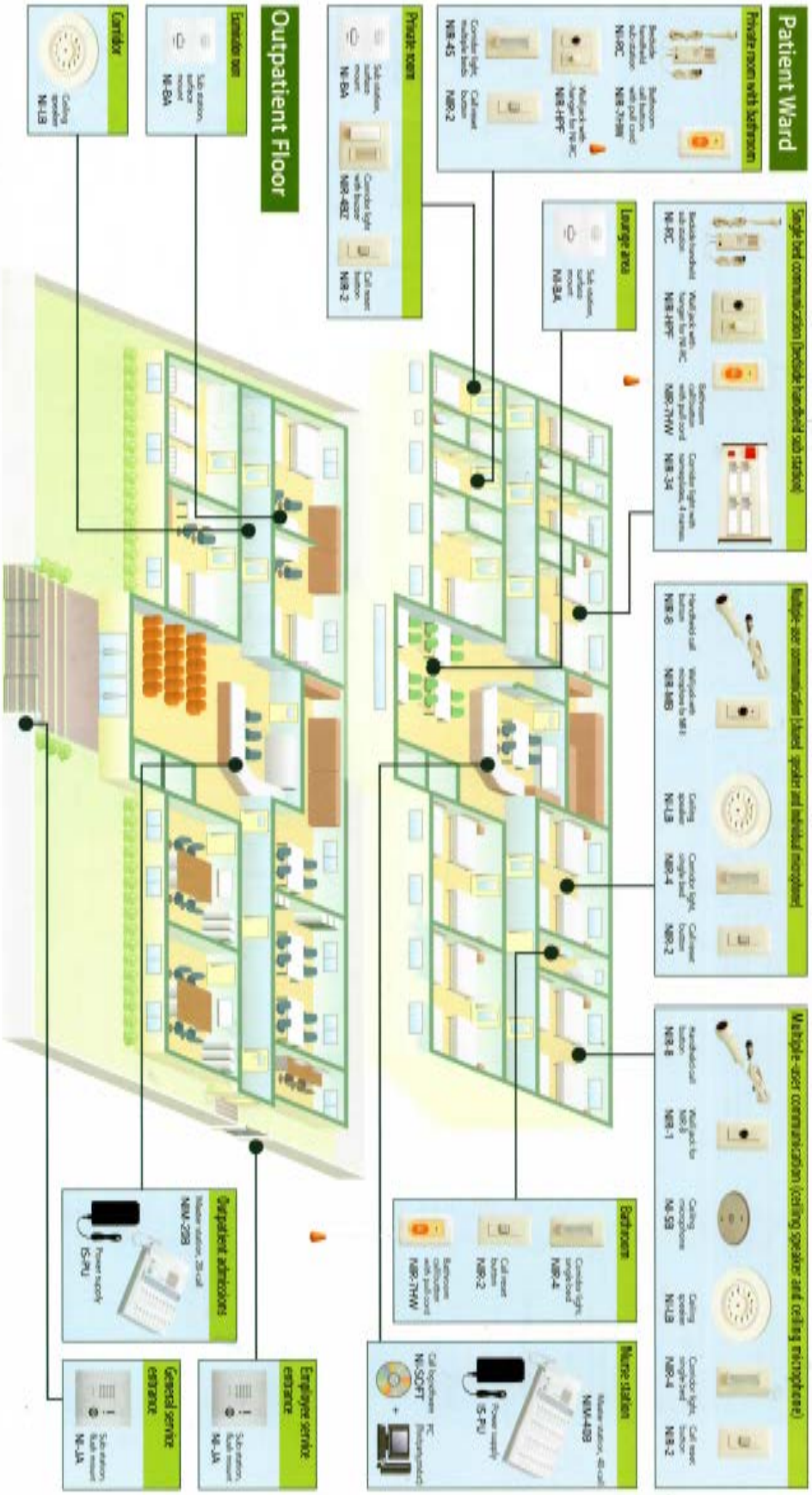
NIM can be used as a nurse call system for providing calls from patient rooms and bathrooms to nurse stations. Various system configurations offer application flexibility and sophistication. PC connection makes it possible to check call history.