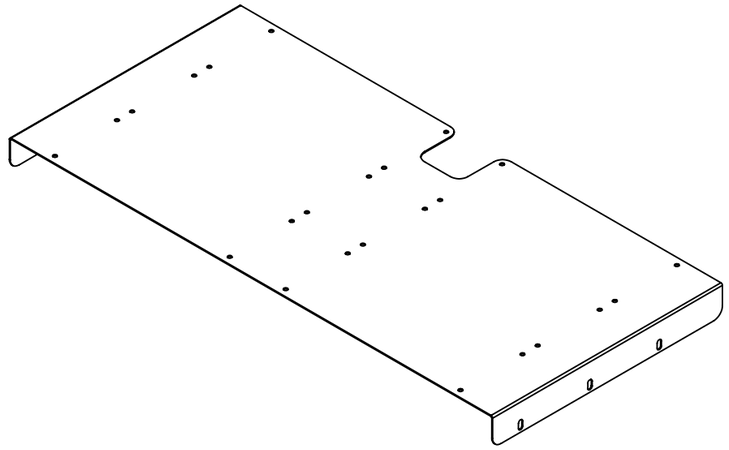

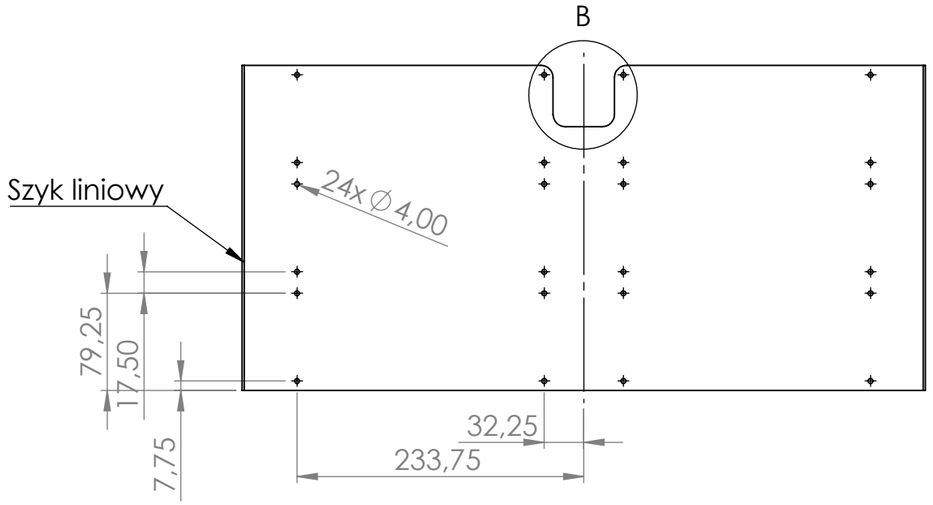

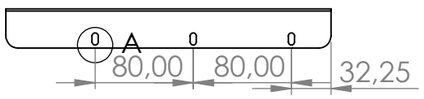

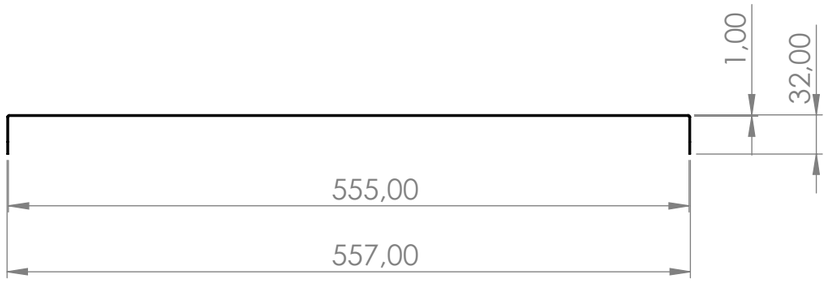

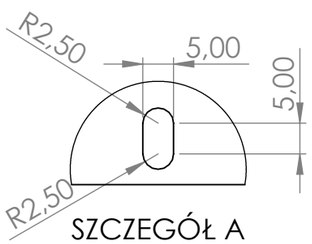

SZCZEGÓŁ A
SKALA 1 : 1

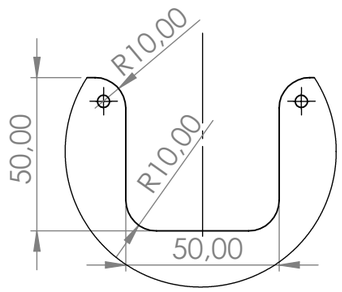

SZCZEGÓŁ B
SKALA 1 : 2

CHYBA ŻE OKREŚLONO INACZEJ: WYMIARY SĄ W MILIMETRACH WYKOŃCZENIE POWIERZCHNI: TOLERANCJE: LINIOWA: KĄTOWA:		WYKOŃCZENIE:		STĘP OSTRE KRAWĘDZIE			NIE SKALUJ RYSUNKU	POPRAWKA
	IMIĘ I NAZWISKO	PODPIS	DATA				TYTUŁ:	
NARYS.								
SPRAWDZ.								
ZATWIER.								
WYPROD.								
Z.JAKOŚCI				MATERIAŁ:			NR RYSUNKU	A3
							mocowanie_zasilaczy	
				WAGA:			SKALA:1:5	ARKUSZ 1 Z 1

Produkt SOLIDWORKS Educational. Tylko do użytku instruktażowego.