БНН 4511

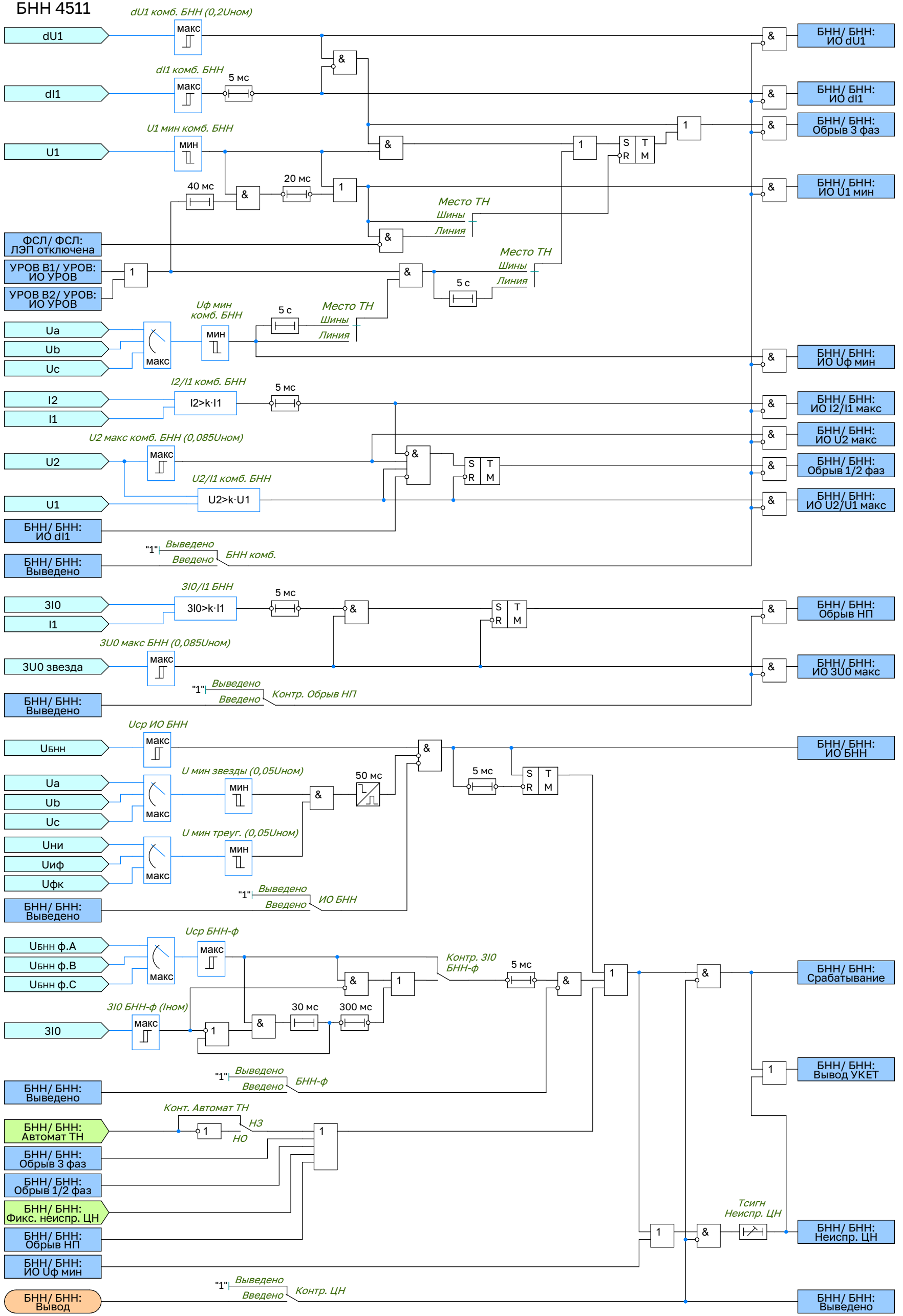
dU1 комб. БНН (0,2Uном)
dU1
макс
БНН/ БНН: ИО dU1
dI1 комб. БНН
dI1
макс
5 мс
БНН/ БНН: ИО dI1
U1 мин комб. БНН
U1
мин
БНН/ БНН: Обрыв 3 фаз
40 мс
20 мс
БНН/ БНН: ИО U1 мин
Место ТН
Шины
Линия
ФСЛ/ ФСЛ: ЛЭП отключена
УРОВ В1/ УРОВ: ИО УРОВ
УРОВ В2/ УРОВ: ИО УРОВ
5 с
Uф мин комб. БНН
Ua
Ub
Uc
БНН/ БНН: ИО Uф мин
I2/I1 комб. БНН
I2>k·I1
I2
I1
БНН/ БНН: ИО I2/I1 макс
U2 макс комб. БНН (0,085Uном)
U2
БНН/ БНН: ИО U2 макс
U2/I1 комб. БНН
U2>k·U1
БНН/ БНН: Обрыв 1/2 фаз
БНН/ БНН: ИО U2/U1 макс
БНН/ БНН: ИО dI1
"1"
Выведено
Введено
БНН комб.
БНН/ БНН: Выведено
3I0/I1 БНН
3I0>k·I1
3I0
БНН/ БНН: Обрыв НП
3U0 макс БНН (0,085Uном)
3U0 звезда
БНН/ БНН: ИО 3U0 макс
Контр. Обрыв НП
Uср ИО БНН
Uбнн
БНН/ БНН: ИО БНН
U мин звезды (0,05Uном)
50 мс
U мин треуг. (0,05Uном)
Uни
Uиф
Uфк
ИО БНН
Uср БНН-ф
Uбнн ф.А
Uбнн ф.В
Uбнн ф.С
Контр. 3I0 БНН-ф
БНН/ БНН: Срабатывание
3I0 БНН-ф (Iном)
30 мс
300 мс
БНН-ф
БНН/ БНН: Вывод УКЕТ
Конт. Автомат ТН
НЗ
НО
БНН/ БНН: Автомат ТН
БНН/ БНН: Обрыв 3 фаз
БНН/ БНН: Обрыв 1/2 фаз
БНН/ БНН: Фикс. неиспр. ЦН
БНН/ БНН: Обрыв НП
БНН/ БНН: ИО Uф мин
Тсигн Неиспр. ЦН
БНН/ БНН: Неиспр. ЦН
БНН/ БНН: Вывод
Контр. ЦН
БНН/ БНН: Выведено