M179 (7I+9U)

ЦОС.02

XA1:1	Ia B1*
XA1:2	Ia B1
XA1:3	Ib B1*
XA1:4	Ib B1
XA1:5	Ic B1*
XA1:6	Ic B1
XA1:7	Ia B2*
XA1:8	Ia B2
XA1:9	Ib B2*
XA1:10	Ib B2
XA1:11	Ic B2*
XA1:12	Ic B2
XA1:13	3I0 пар. ЛЭП*
XA1:14	3I0 пар. ЛЭП
XA1:15	Ua*
XA1:16	Ua
XA1:17	Ub*
XA1:18	Ub
XA1:19	Uc*
XA1:20	Uc
XA1:21	Uни(Uнф)*
XA1:22	Uни(Uнф)
XA1:23	Uик(Uфк)*
XA1:24	Uик(Uфк)
XA1:25	Uиф(Uнк)*
XA1:26	Uиф(Uнк)
XA1:27	Uотб ЛЭП*
XA1:28	Uотб ЛЭП
XA1:29	Uотб Э1*
XA1:30	Uотб Э1
XA1:31	Uотб Э2*
XA1:32	Uотб Э2

Ia B1
Ib B1
Ic B1
Ia B2
Ib B2
Ic B2
Ia
Ib
Ic
Iab
Ibc
Ica
I1
I2
3I0
I2/I1
3I0_2г / 3I0_1г
dI1
dI2
Ua
Ub
Uc
U1
U2
3U0 звезда
3U0 треуг.
Uлэп
Uэ1
Uэ2
Uни
Uиф
Uфк
Uбнн
Uбнн ф.A
Uбнн ф.B
Uбнн ф.C
dU1
Za
Zb
Zc
Zab
Zbc
Zca

Входы ФСУ

Сброс сигнализации	501
Осн. защита выведена	502
Внеш. УРОВ от РЗА Э1	503
Внеш. УРОВ от РЗА Э2	504
Внеш. УРОВ от РЗА ЛЭП	505
Внеш. УРОВ от РЗА ОВ	506
Местное управление	507
Общая логика: Цепи тока В1	90.501
Общая логика: Цепи тока В2(ОВ)	90.502
Общая логика: Цепи напр. звезды ЛВ	90.503
Общая логика: Цепи напр. звезды ОВ	90.504
Общая логика: Цепи напр. треуг. ЛВ	90.505
Общая логика: Цепи напр. треуг. ОВ	90.506
Общая логика: Цепи тока 3I0 пар. ЛЭП	90.507
Общая логика: Цепи отб. напр. ЛЭП	90.508
Общая логика: Цепи отб. напр. Э1	90.509
Общая логика: Цепи отб. напр. Э2	90.510
Общая логика: Цепи отключения В1	90.511
Общая логика: Цепи отключения В2	90.512
Общая логика: Цепи пуска УРОВ В1	90.513
Общая логика: Цепи пуска УРОВ В2	90.514
Общая логика: Цепи выходные	90.515
Общая логика: Цепи управления В	90.516
Общая логика: Цепи откл. от УРОВ	90.517
Общая логика: Цепи ТО и ТУ	90.518
Общая логика: Цепи разр. ПУ пар. ЛЭП	90.519
Общая логика: Цепи включения в ДЗШ	90.520
Общая логика: Дверь шкафа открыта	90.521
Сигнализация: Внеш. неиспр.	91.501
ТЗНП/ ПУ ТЗНП: ШСВ/СВ выведен	0111.0701.501
ТЗНП/ ПУ ТЗНП: ПУ от пар. ЛЭП	0111.0701.502
ТЗО: Б/К ЛР откл	0181.501
ТЗО: Б/К ЛР ф.A откл	0181.502
ТЗО: Б/К ЛР ф.B откл	0181.503
ТЗО: Б/К ЛР ф.C откл	0181.504
ТЗО: Опер. ввод	0181.505
ЗНР/ ЗНР: Ср. ЗНФ В1 в ЗНР	0421.1011.501
ЗНР/ ЗНР: Ср. ЗНФ В2 в ЗНР	0421.1011.502
ЗНР/ ЗНР: ВЗ отключен в ЗНР	0421.1011.503
ЗНФ В1/ ЗНФ: Неперекл. фаз	3511.6841.501
ЗНФ В2/ ЗНФ: Неперекл. фаз	3512.6841.502
БНН/ БНН: Автомат ТН	1461.4511.501
БНН/ БНН: Фикс. неиспр. ЦН	1461.4511.502
АМТЗ: Опер. ввод	0471.501
АУ/ АУ: Внеш. Uмин ЛЭП	1311.4011.501
ЛС/ Тоткл: Прием Тоткл КС1	1711.5011.501
ЛС/ Тоткл: Прием Тоткл КС2	1711.5011.502
ЛС/ Тоткл: Внеш. пуск Тоткл	1711.5011.503
ЛС/ ТУ ОТФ: Прием ТУ ОТФ КС1	1711.5021.501
ЛС/ ТУ ОТФ: Прием ТУ ОТФ КС2	1711.5021.502
ЛС/ ТУ ДЗ: Прием ТУ ДЗ КС1	1711.5031.501
ЛС/ ТУ ДЗ: Прием ТУ ДЗ КС2	1711.5031.502
ЛС/ ТУ ТЗНП: Прием ТУ ТЗНП КС1	1711.5041.501
ЛС/ ТУ ТЗНП: Прием ТУ ТЗНП КС2	1711.5041.502

Входы ФСУ

УРОВ В1/ УРОВ: Пуск УРОВ №1	3311.6631.501
УРОВ В1/ УРОВ: Пуск УРОВ №2	3311.6631.502
УРОВ В1/ УРОВ: Пуск УРОВ НН	3311.6631.503
УРОВ В2/ УРОВ: Пуск УРОВ №1	3312.6631.501
УРОВ В2/ УРОВ: Пуск УРОВ №2	3312.6631.502
УРОВ В2/ УРОВ: Пуск УРОВ НН	3312.6631.503
КСН В1/ КСН: Внеш. сигнал КС(УС)	3351.6681.501
АПВ В1/ АПВ ЛЭП: Сброс АПВл от ДЗШ	3011.6691.501
КСН В2/ КСН: Внеш. сигнал КС(УС)	3352.6681.501
АПВ В2/ АПВ ЛЭП: Сброс АПВл от ДЗШ	3012.6691.501
КСВ В1/ Контроль В: Контр. ЭМО1	3371.6571.501
КСВ В1/ Контроль В: Контр. ЭМО1 ф.A	3371.6571.502
КСВ В1/ Контроль В: Контр. ЭМО1 ф.B	3371.6571.503
КСВ В1/ Контроль В: Контр. ЭМО1 ф.C	3371.6571.504
КСВ В1/ Контроль В: Контр. ЭМО2	3371.6571.505
КСВ В1/ Контроль В: Контр. ЭМО2 ф.A	3371.6571.506
КСВ В1/ Контроль В: Контр. ЭМО2 ф.B	3371.6571.507
КСВ В1/ Контроль В: Контр. ЭМО2 ф.C	3371.6571.508
КСВ В1/ Контроль В: Контр. ЭМВ	3371.6571.509
КСВ В1/ Контроль В: Контр. ЭМВ ф.A	3371.6571.510
КСВ В1/ Контроль В: Контр. ЭМВ ф.B	3371.6571.511
КСВ В1/ Контроль В: Контр. ЭМВ ф.C	3371.6571.512
КСВ В1/ Контроль В: Низк. давл. SF6	3371.6571.513
КСВ В1/ Контроль В: Низк. давл. SF6 ф.A	3371.6571.514
КСВ В1/ Контроль В: Низк. давл. SF6 ф.B	3371.6571.515
КСВ В1/ Контроль В: Низк. давл. SF6 ф.C	3371.6571.516
КСВ В1/ Контроль В: Авар. давл. SF6	3371.6571.517
КСВ В1/ Контроль В: Авар. давл. SF6 ф.A	3371.6571.518
КСВ В1/ Контроль В: Авар. давл. SF6 ф.B	3371.6571.519
КСВ В1/ Контроль В: Авар. давл. SF6 ф.C	3371.6571.520
КСВ В1/ Контроль В: Пруж. не заведены	3371.6571.521
КСВ В1/ Контроль В: Пруж. не заведены ф.A	3371.6571.522
КСВ В1/ Контроль В: Пруж. не заведены ф.B	3371.6571.523
КСВ В1/ Контроль В: Пруж. не заведены ф.C	3371.6571.524
КСВ В1/ Контроль В: Неиспр. обогр.	3371.6571.525
КСВ В1/ Контроль В: Автомат ШП	3371.6571.526
КСВ В1/ Контроль В: Контр. ОТ ЭМВ/ЭМО1	3371.6571.527
КСВ В1/ Контроль В: Контр. ОТ ЭМО2	3371.6571.528
КСВ В1/ Контроль В: Контр. ОТ сигн.	3371.6571.529
КСВ В1/ Блокировка упр.: Внеш. блок. упр.	3371.6611.501
КСВ В1/ Блокировка упр.: Внеш. блок. вкл.	3371.6611.502
КСВ В1/ Контроль ТТ: Низк. давл. SF6 ТТ	3371.6581.501
КСВ В1/ Контроль ТТ: Низк. давл. SF6 ТТ ф.A	3371.6581.502
КСВ В1/ Контроль ТТ: Низк. давл. SF6 ТТ ф.B	3371.6581.503
КСВ В1/ Контроль ТТ: Низк. давл. SF6 ТТ ф.C	3371.6581.504
КСВ В1/ Контроль ТТ: Авар. давл. SF6 ТТ	3371.6581.505
КСВ В1/ Контроль ТТ: Авар. давл. SF6 ТТ ф.A	3371.6581.506
КСВ В1/ Контроль ТТ: Авар. давл. SF6 ТТ ф.B	3371.6581.507
КСВ В1/ Контроль ТТ: Авар. давл. SF6 ТТ ф.C	3371.6581.508
КСВ В1/ Контроль ТТ: Неиспр. обогр. ТТ	3371.6581.509
КСВ В1/ Защита ЭМУ: Работа ЭМВ	3371.6601.501
КСВ В1/ Защита ЭМУ: Работа ЭМВ ф.A	3371.6601.502
КСВ В1/ Защита ЭМУ: Работа ЭМВ ф.B	3371.6601.503
КСВ В1/ Защита ЭМУ: Работа ЭМВ ф.C	3371.6601.504
КСВ В1/ Защита ЭМУ: Работа ЭМО1	3371.6601.505
КСВ В1/ Защита ЭМУ: Работа ЭМО1 ф.A	3371.6601.506
КСВ В1/ Защита ЭМУ: Работа ЭМО1 ф.B	3371.6601.507
КСВ В1/ Защита ЭМУ: Работа ЭМО1 ф.C	3371.6601.508

Входы ФСУ

КСВ В1/ Контроль В: Работа ЭМО2	3371.6601.509
КСВ В1/ Контроль В: Работа ЭМО2 ф.A	3371.6601.510
КСВ В1/ Контроль В: Работа ЭМО2 ф.B	3371.6601.511
КСВ В1/ Контроль В: Работа ЭМО2 ф.C	3371.6601.512
БКУ В1/ БКУ: Опер. вкл.	3431.6661.501
БКУ В1/ БКУ: Опер. откл.	3431.6661.502
КСВ В2/ Контроль В: Контр. ЭМО1	3372.6571.501
КСВ В2/ Контроль В: Контр. ЭМО1 ф.A	3372.6571.502
КСВ В2/ Контроль В: Контр. ЭМО1 ф.B	3372.6571.503
КСВ В2/ Контроль В: Контр. ЭМО1 ф.C	3372.6571.504
КСВ В2/ Контроль В: Контр. ЭМО2	3372.6571.505
КСВ В2/ Контроль В: Контр. ЭМО2 ф.A	3372.6571.506
КСВ В2/ Контроль В: Контр. ЭМО2 ф.B	3372.6571.507
КСВ В2/ Контроль В: Контр. ЭМО2 ф.C	3372.6571.508
КСВ В2/ Контроль В: Контр. ЭМВ	3372.6571.509
КСВ В2/ Контроль В: Контр. ЭМВ ф.A	3372.6571.510
КСВ В2/ Контроль В: Контр. ЭМВ ф.B	3372.6571.511
КСВ В2/ Контроль В: Контр. ЭМВ ф.C	3372.6571.512
КСВ В2/ Контроль В: Низк. давл. SF6	3372.6571.513
КСВ В2/ Контроль В: Низк. давл. SF6 ф.A	3372.6571.514
КСВ В2/ Контроль В: Низк. давл. SF6 ф.B	3372.6571.515
КСВ В2/ Контроль В: Низк. давл. SF6 ф.C	3372.6571.516
КСВ В2/ Контроль В: Авар. давл. SF6	3372.6571.517
КСВ В2/ Контроль В: Авар. давл. SF6 ф.A	3372.6571.518
КСВ В2/ Контроль В: Авар. давл. SF6 ф.B	3372.6571.519
КСВ В2/ Контроль В: Авар. давл. SF6 ф.C	3372.6571.520
КСВ В2/ Контроль В: Пруж. не заведены	3372.6571.521
КСВ В2/ Контроль В: Пруж. не заведены ф.A	3372.6571.522
КСВ В2/ Контроль В: Пруж. не заведены ф.B	3372.6571.523
КСВ В2/ Контроль В: Пруж. не заведены ф.C	3372.6571.524
КСВ В2/ Контроль В: Неиспр. обогр.	3372.6571.525
КСВ В2/ Контроль В: Автомат ШП	3372.6571.526
КСВ В2/ Контроль В: Контр. ОТ ЭМВ/ЭМО1	3372.6571.527
КСВ В2/ Контроль В: Контр. ОТ ЭМО2	3372.6571.528
КСВ В2/ Контроль В: Контр. ОТ сигн.	3372.6571.529
КСВ В2/ Блокировка упр.: Внеш. блок. упр.	3372.6611.501
КСВ В2/ Блокировка упр.: Внеш. блок. вкл.	3372.6611.502
КСВ В2/ Контроль ТТ: Низк. давл. SF6 ТТ	3372.6581.501
КСВ В2/ Контроль ТТ: Низк. давл. SF6 ТТ ф.A	3372.6581.502
КСВ В2/ Контроль ТТ: Низк. давл. SF6 ТТ ф.B	3372.6581.503
КСВ В2/ Контроль ТТ: Низк. давл. SF6 ТТ ф.C	3372.6581.504
КСВ В2/ Контроль ТТ: Авар. давл. SF6 ТТ	3372.6581.505
КСВ В2/ Контроль ТТ: Авар. давл. SF6 ТТ ф.A	3372.6581.506
КСВ В2/ Контроль ТТ: Авар. давл. SF6 ТТ ф.B	3372.6581.507
КСВ В2/ Контроль ТТ: Авар. давл. SF6 ТТ ф.C	3372.6581.508
КСВ В2/ Контроль ТТ: Неиспр. обогр. ТТ	3372.6581.509
КСВ В2/ Защита ЭМУ: Работа ЭМВ	3372.6601.501
КСВ В2/ Защита ЭМУ: Работа ЭМВ ф.A	3372.6601.502
КСВ В2/ Защита ЭМУ: Работа ЭМВ ф.B	3372.6601.503
КСВ В2/ Защита ЭМУ: Работа ЭМВ ф.C	3372.6601.504
КСВ В2/ Защита ЭМУ: Работа ЭМО1	3372.6601.505
КСВ В2/ Защита ЭМУ: Работа ЭМО1 ф.A	3372.6601.506
КСВ В2/ Защита ЭМУ: Работа ЭМО1 ф.B	3372.6601.507
КСВ В2/ Защита ЭМУ: Работа ЭМО1 ф.C	3372.6601.508
КСВ В2/ Контроль В: Работа ЭМО2	3372.6601.509
КСВ В2/ Контроль В: Работа ЭМО2 ф.A	3372.6601.510
КСВ В2/ Контроль В: Работа ЭМО2 ф.B	3372.6601.511
КСВ В2/ Контроль В: Работа ЭМО2 ф.C	3372.6601.512

Входы ФСУ

БКУ В2/ БКУ: Опер. вкл.	3432.6661.501
БКУ В2/ БКУ: Опер. откл.	3432.6661.502
ЛО: Ср. осн. защиты	4011.501
ЛО/ ЛО: Ср. внеш. защит	4011.7511.501
ЛО/ ЛО: П. внеш. защит	4011.7511.502
ЛО/ Запрет АПВ: Внеш. запрет АПВ	4011.7521.501
Коммутация В1/ Коммутация: Коммутация внеш.	1821.5301.501
Коммутация В2/ Коммутация: Коммутация внеш.	1822.5301.501
ФПВ В1/ ФПВ: Б/К В вкл	3381.6551.501
ФПВ В1/ ФПВ: Б/К В вкл ф.A	3381.6551.502
ФПВ В1/ ФПВ: Б/К В вкл ф.B	3381.6551.503
ФПВ В1/ ФПВ: Б/К В вкл ф.C	3381.6551.504
ФПВ В1/ ФПВ: Б/К В откл	3381.6551.505
ФПВ В1/ ФПВ: Б/К В откл ф.A	3381.6551.506
ФПВ В1/ ФПВ: Б/К В откл ф.B	3381.6551.507
ФПВ В1/ ФПВ: Б/К В откл ф.C	3381.6551.508
ФПВ В1/ ФПВ: Ремонт	3381.6551.509
ФПВ В1/ Р1: Б/К Р вкл	3381.6531.501
ФПВ В1/ Р1: Б/К Р вкл ф.A	3381.6531.502
ФПВ В1/ Р1: Б/К Р вкл ф.B	3381.6531.503
ФПВ В1/ Р1: Б/К Р вкл ф.C	3381.6531.504
ФПВ В1/ Р1: Б/К Р откл	3381.6531.505
ФПВ В1/ Р1: Б/К Р откл ф.A	3381.6531.506
ФПВ В1/ Р1: Б/К Р откл ф.B	3381.6531.507
ФПВ В1/ Р1: Б/К Р откл ф.C	3381.6531.508
ФПВ В1/ Р2: Б/К Р вкл	3381.6532.501
ФПВ В1/ Р2: Б/К Р вкл ф.A	3381.6532.502
ФПВ В1/ Р2: Б/К Р вкл ф.B	3381.6532.503
ФПВ В1/ Р2: Б/К Р вкл ф.C	3381.6532.504
ФПВ В1/ Р2: Б/К Р откл	3381.6532.505
ФПВ В1/ Р2: Б/К Р откл ф.A	3381.6532.506
ФПВ В1/ Р2: Б/К Р откл ф.B	3381.6532.507
ФПВ В1/ Р2: Б/К Р откл ф.C	3381.6532.508
ФПВ В1/ Р3: Б/К Р вкл	3381.6533.501
ФПВ В1/ Р3: Б/К Р вкл ф.A	3381.6533.502
ФПВ В1/ Р3: Б/К Р вкл ф.B	3381.6533.503
ФПВ В1/ Р3: Б/К Р вкл ф.C	3381.6533.504
ФПВ В1/ Р3: Б/К Р откл	3381.6533.505
ФПВ В1/ Р3: Б/К Р откл ф.A	3381.6533.506
ФПВ В1/ Р3: Б/К Р откл ф.B	3381.6533.507
ФПВ В1/ Р3: Б/К Р откл ф.C	3381.6533.508

Входы ФСУ

ФПВ В2/ ФПВ: Б/К В вкл	3471.6551.501
ФПВ В2/ ФПВ: Б/К В вкл ф.А	3471.6551.502
ФПВ В2/ ФПВ: Б/К В вкл ф.В	3471.6551.503
ФПВ В2/ ФПВ: Б/К В вкл ф.С	3471.6551.504
ФПВ В2/ ФПВ: Б/К В откл	3471.6551.505
ФПВ В2/ ФПВ: Б/К В откл ф.А	3471.6551.506
ФПВ В2/ ФПВ: Б/К В откл ф.В	3471.6551.507
ФПВ В2/ ФПВ: Б/К В откл ф.С	3471.6551.508
ФПВ В2/ ФПВ: Ремонт	3471.6551.509
ФПВ В2/ Р1: Б/К Р вкл	3471.6531.501
ФПВ В2/ Р1: Б/К Р вкл ф.А	3471.6531.502
ФПВ В2/ Р1: Б/К Р вкл ф.В	3471.6531.503
ФПВ В2/ Р1: Б/К Р вкл ф.С	3471.6531.504
ФПВ В2/ Р1: Б/К Р откл	3471.6531.505
ФПВ В2/ Р1: Б/К Р откл ф.А	3471.6531.506
ФПВ В2/ Р1: Б/К Р откл ф.В	3471.6531.507
ФПВ В2/ Р1: Б/К Р откл ф.С	3471.6531.508
ФПВ В2/ Р2: Б/К Р вкл	3471.6532.501
ФПВ В2/ Р2: Б/К Р вкл ф.А	3471.6532.502
ФПВ В2/ Р2: Б/К Р вкл ф.В	3471.6532.503
ФПВ В2/ Р2: Б/К Р вкл ф.С	3471.6532.504
ФПВ В2/ Р2: Б/К Р откл	3471.6532.505
ФПВ В2/ Р2: Б/К Р откл ф.А	3471.6532.506
ФПВ В2/ Р2: Б/К Р откл ф.В	3471.6532.507
ФПВ В2/ Р2: Б/К Р откл ф.С	3471.6532.508
ФПВ В2/ Р3: Б/К Р вкл	3471.6533.501
ФПВ В2/ Р3: Б/К Р вкл ф.А	3471.6533.502
ФПВ В2/ Р3: Б/К Р вкл ф.В	3471.6533.503
ФПВ В2/ Р3: Б/К Р вкл ф.С	3471.6533.504
ФПВ В2/ Р3: Б/К Р откл	3471.6533.505
ФПВ В2/ Р3: Б/К Р откл ф.А	3471.6533.506
ФПВ В2/ Р3: Б/К Р откл ф.В	3471.6533.507
ФПВ В2/ Р3: Б/К Р откл ф.С	3471.6533.508
ФПВ В2/ Р4: Б/К Р вкл	3471.6534.501
ФПВ В2/ Р4: Б/К Р вкл ф.А	3471.6534.502
ФПВ В2/ Р4: Б/К Р вкл ф.В	3471.6534.503
ФПВ В2/ Р4: Б/К Р вкл ф.С	3471.6534.504
ФПВ В2/ Р4: Б/К Р откл	3471.6534.505
ФПВ В2/ Р4: Б/К Р откл ф.А	3471.6534.506
ФПВ В2/ Р4: Б/К Р откл ф.В	3471.6534.507
ФПВ В2/ Р4: Б/К Р откл ф.С	3471.6534.508

Входы ФСУ

ФПВ В3/ ФПВ: Б/К В вкл	3461.6551.501
ФПВ В3/ ФПВ: Б/К В вкл ф.А	3461.6551.502
ФПВ В3/ ФПВ: Б/К В вкл ф.В	3461.6551.503
ФПВ В3/ ФПВ: Б/К В вкл ф.С	3461.6551.504
ФПВ В3/ ФПВ: Б/К В откл	3461.6551.505
ФПВ В3/ ФПВ: Б/К В откл ф.А	3461.6551.506
ФПВ В3/ ФПВ: Б/К В откл ф.В	3461.6551.507
ФПВ В3/ ФПВ: Б/К В откл ф.С	3461.6551.508
ФПВ В3/ ФПВ: Ремонт	3461.6551.509
ФПВ В3/ Р1: Б/К Р вкл	3461.6531.501
ФПВ В3/ Р1: Б/К Р вкл ф.А	3461.6531.502
ФПВ В3/ Р1: Б/К Р вкл ф.В	3461.6531.503
ФПВ В3/ Р1: Б/К Р вкл ф.С	3461.6531.504
ФПВ В3/ Р1: Б/К Р откл	3461.6531.505
ФПВ В3/ Р1: Б/К Р откл ф.А	3461.6531.506
ФПВ В3/ Р1: Б/К Р откл ф.В	3461.6531.507
ФПВ В3/ Р1: Б/К Р откл ф.С	3461.6531.508
ФПВ В3/ Р2: Б/К Р вкл	3461.6532.501
ФПВ В3/ Р2: Б/К Р вкл ф.А	3461.6532.502
ФПВ В3/ Р2: Б/К Р вкл ф.В	3461.6532.503
ФПВ В3/ Р2: Б/К Р вкл ф.С	3461.6532.504
ФПВ В3/ Р2: Б/К Р откл	3461.6532.505
ФПВ В3/ Р2: Б/К Р откл ф.А	3461.6532.506
ФПВ В3/ Р2: Б/К Р откл ф.В	3461.6532.507
ФПВ В3/ Р2: Б/К Р откл ф.С	3461.6532.508
ФПВ ШСВ/СВ/ ФПВ: Б/К В вкл	3462.6551.501
ФПВ ШСВ/СВ/ ФПВ: Б/К В вкл ф.А	3462.6551.502
ФПВ ШСВ/СВ/ ФПВ: Б/К В вкл ф.В	3462.6551.503
ФПВ ШСВ/СВ/ ФПВ: Б/К В вкл ф.С	3462.6551.504
ФПВ ШСВ/СВ/ ФПВ: Б/К В откл	3462.6551.505
ФПВ ШСВ/СВ/ ФПВ: Б/К В откл ф.А	3462.6551.506
ФПВ ШСВ/СВ/ ФПВ: Б/К В откл ф.В	3462.6551.507
ФПВ ШСВ/СВ/ ФПВ: Б/К В откл ф.С	3462.6551.508
ФПВ ШСВ/СВ/ ФПВ: Ремонт	3462.6551.509
ФПВ ШСВ/СВ/ Р1: Б/К Р вкл	3462.6531.501
ФПВ ШСВ/СВ/ Р1: Б/К Р вкл ф.А	3462.6531.502
ФПВ ШСВ/СВ/ Р1: Б/К Р вкл ф.В	3462.6531.503
ФПВ ШСВ/СВ/ Р1: Б/К Р вкл ф.С	3462.6531.504
ФПВ ШСВ/СВ/ Р1: Б/К Р откл	3462.6531.505
ФПВ ШСВ/СВ/ Р1: Б/К Р откл ф.А	3462.6531.506
ФПВ ШСВ/СВ/ Р1: Б/К Р откл ф.В	3462.6531.507
ФПВ ШСВ/СВ/ Р1: Б/К Р откл ф.С	3462.6531.508
ФПВ ШСВ/СВ/ Р2: Б/К Р вкл	3462.6532.501
ФПВ ШСВ/СВ/ Р2: Б/К Р вкл ф.А	3462.6532.502
ФПВ ШСВ/СВ/ Р2: Б/К Р вкл ф.В	3462.6532.503
ФПВ ШСВ/СВ/ Р2: Б/К Р вкл ф.С	3462.6532.504
ФПВ ШСВ/СВ/ Р2: Б/К Р откл	3462.6532.505
ФПВ ШСВ/СВ/ Р2: Б/К Р откл ф.А	3462.6532.506
ФПВ ШСВ/СВ/ Р2: Б/К Р откл ф.В	3462.6532.507
ФПВ ШСВ/СВ/ Р2: Б/К Р откл ф.С	3462.6532.508

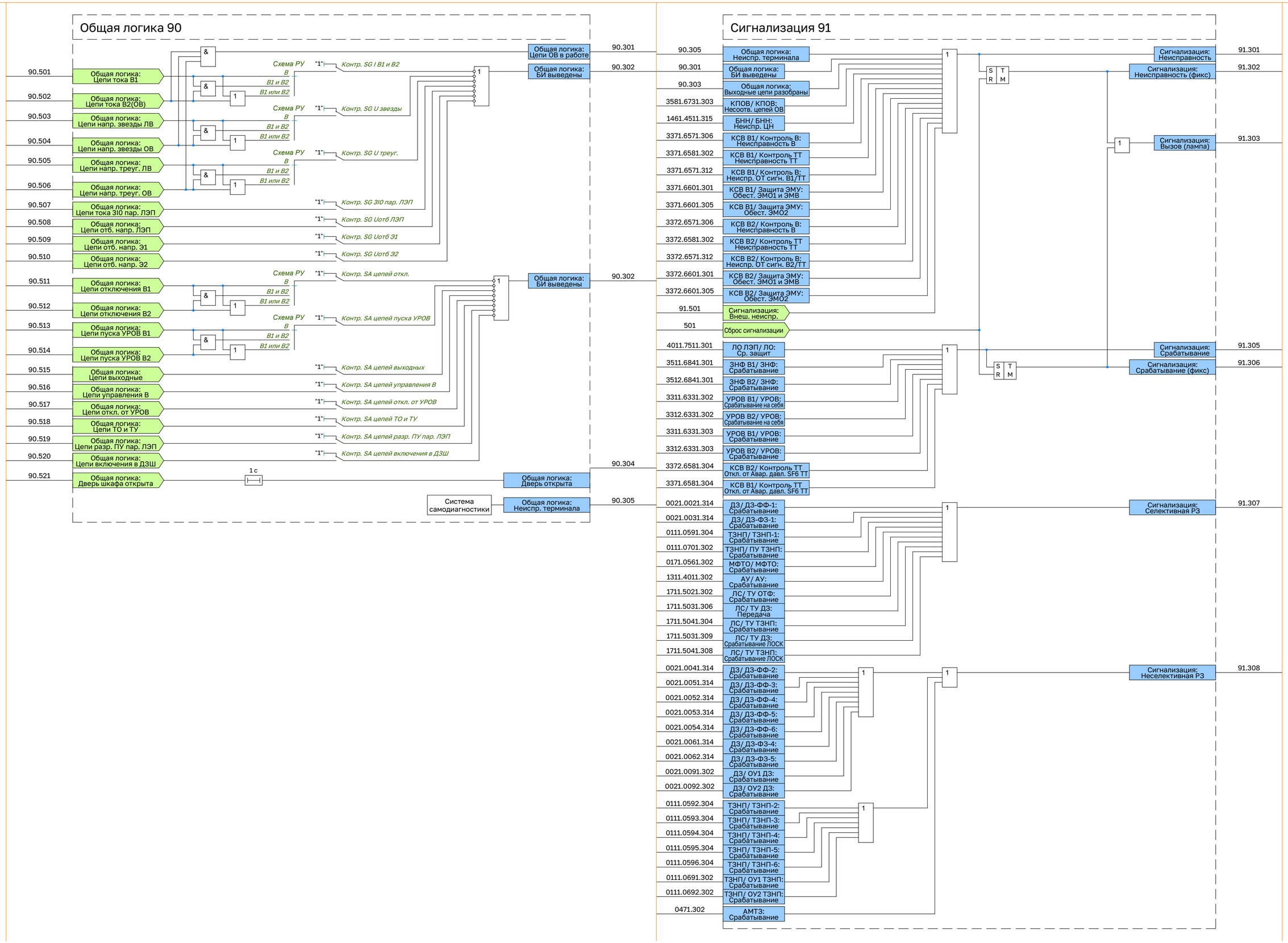
Общая логика 90
90.501
Общая логика: Цепи тока В1
90.502
Общая логика: Цепи тока В2(ОВ)
90.503
Общая логика: Цепи напр. звезды ЛВ
90.504
Общая логика: Цепи напр. звезды ОВ
90.505
Общая логика: Цепи напр. треуг. ЛВ
90.506
Общая логика: Цепи напр. треуг. ОВ
90.507
Общая логика: Цепи тока 3I0 пар. ЛЭП
90.508
Общая логика: Цепи отб. напр. ЛЭП
90.509
Общая логика: Цепи отб. напр. Э1
90.510
Общая логика: Цепи отб. напр. Э2
90.511
Общая логика: Цепи отключения В1
90.512
Общая логика: Цепи отключения В2
90.513
Общая логика: Цепи пуска УРОВ В1
90.514
Общая логика: Цепи пуска УРОВ В2
90.515
Общая логика: Цепи выходные
90.516
Общая логика: Цепи управления В
90.517
Общая логика: Цепи откл. от УРОВ
90.518
Общая логика: Цепи ТО и ТУ
90.519
Общая логика: Цепи разр. ПУ пар. ЛЭП
90.520
Общая логика: Цепи включения в ДЗШ
90.521
Общая логика: Дверь шкафа открыта
Схема РУ
В
В1 и В2
В1 или В2
"1"
Контр. SG I В1 и В2
Контр. SG U звезды
Контр. SG U треуг.
Контр. SG 3I0 пар. ЛЭП
Контр. SG Uотб ЛЭП
Контр. SG Uотб Э1
Контр. SG Uотб Э2
Контр. SA цепей откл.
Контр. SA цепей пуска УРОВ
Контр. SA цепей выходных
Контр. SA цепей управления В
Контр. SA цепей откл. от УРОВ
Контр. SA цепей ТО и ТУ
Контр. SA цепей разр. ПУ пар. ЛЭП
Контр. SA цепей включения в ДЗШ
1 с
Общая логика: Цепи ОВ в работе
90.301
Общая логика: БИ выведены
90.302
Общая логика: БИ выведены
90.302
Общая логика: Дверь открыта
90.304
Система самодиагностики
Общая логика: Неиспр. терминала
90.305
Сигнализация 91
90.305
Общая логика: Неиспр. терминала
90.301
Общая логика: БИ выведены
90.303
Общая логика: Выходные цепи разобраны
3581.6731.303
КПОВ/ КПОВ: Несоотв. цепей ОВ
1461.4511.315
БНН/ БНН: Неиспр. ЦН
3371.6571.306
КСВ В1/ Контроль В: Неисправность В
3371.6581.302
КСВ В1/ Контроль ТТ Неисправность ТТ
3371.6571.312
КСВ В1/ Контроль В: Неиспр. ОТ сигн. В1/ТТ
3371.6601.301
КСВ В1/ Защита ЭМУ: Обест. ЭМО1 и ЭМВ
3371.6601.305
КСВ В1/ Защита ЭМУ: Обест. ЭМО2
3372.6571.306
КСВ В2/ Контроль В: Неисправность В
3372.6581.302
КСВ В2/ Контроль ТТ Неисправность ТТ
3372.6571.312
КСВ В2/ Контроль В: Неиспр. ОТ сигн. В2/ТТ
3372.6601.301
КСВ В2/ Защита ЭМУ: Обест. ЭМО1 и ЭМВ
3372.6601.305
КСВ В2/ Защита ЭМУ: Обест. ЭМО2
91.501
Сигнализация: Внеш. неиспр.
501
Сброс сигнализации
4011.7511.301
ЛО ЛЭП/ ЛО: Ср. защит
3511.6841.301
ЗНФ В1/ ЗНФ: Срабатывание
3512.6841.301
ЗНФ В2/ ЗНФ: Срабатывание
3311.6331.302
УРОВ В1/ УРОВ: Срабатывание на себя
3312.6331.302
УРОВ В2/ УРОВ: Срабатывание на себя
3311.6331.303
УРОВ В1/ УРОВ: Срабатывание
3312.6331.303
УРОВ В2/ УРОВ: Срабатывание
3372.6581.304
КСВ В2/ Контроль ТТ Откл. от Авар. давл. SF6 ТТ
3371.6581.304
КСВ В1/ Контроль ТТ Откл. от Авар. давл. SF6 ТТ
0021.0021.314
ДЗ/ ДЗ-ФФ-1: Срабатывание
0021.0031.314
ДЗ/ ДЗ-ФЗ-1: Срабатывание
0111.0591.304
ТЗНП/ ТЗНП-1: Срабатывание
0111.0701.302
ТЗНП/ ПУ ТЗНП: Срабатывание
0171.0561.302
МФТО/ МФТО: Срабатывание
1311.4011.302
АУ/ АУ: Срабатывание
1711.5021.302
ЛС/ ТУ ОТФ: Срабатывание
1711.5031.306
ЛС/ ТУ ДЗ: Передача
1711.5041.304
ЛС/ ТУ ТЗНП: Срабатывание
1711.5031.309
ЛС/ ТУ ДЗ: Срабатывание ЛОСК
1711.5041.308
ЛС/ ТУ ТЗНП: Срабатывание ЛОСК
0021.0041.314
ДЗ/ ДЗ-ФФ-2: Срабатывание
0021.0051.314
ДЗ/ ДЗ-ФФ-3: Срабатывание
0021.0052.314
ДЗ/ ДЗ-ФФ-4: Срабатывание
0021.0053.314
ДЗ/ ДЗ-ФФ-5: Срабатывание
0021.0054.314
ДЗ/ ДЗ-ФФ-6: Срабатывание
0021.0061.314
ДЗ/ ДЗ-ФЗ-4: Срабатывание
0021.0062.314
ДЗ/ ДЗ-ФЗ-5: Срабатывание
0021.0091.302
ДЗ/ ОУ1 ДЗ: Срабатывание
0021.0092.302
ДЗ/ ОУ2 ДЗ: Срабатывание
0111.0592.304
ТЗНП/ ТЗНП-2: Срабатывание
0111.0593.304
ТЗНП/ ТЗНП-3: Срабатывание
0111.0594.304
ТЗНП/ ТЗНП-4: Срабатывание
0111.0595.304
ТЗНП/ ТЗНП-5: Срабатывание
0111.0596.304
ТЗНП/ ТЗНП-6: Срабатывание
0111.0691.302
ТЗНП/ ОУ1 ТЗНП: Срабатывание
0111.0692.302
ТЗНП/ ОУ2 ТЗНП: Срабатывание
0471.302
АМТЗ: Срабатывание
S
R
T
M
Сигнализация: Неисправность
91.301
Сигнализация: Неисправность (фикс)
91.302
Сигнализация: Вызов (лампа)
91.303
Сигнализация: Срабатывание
91.305
Сигнализация: Срабатывание (фикс)
91.306
Сигнализация: Селективная РЗ
91.307
Сигнализация: Неселективная РЗ
91.308

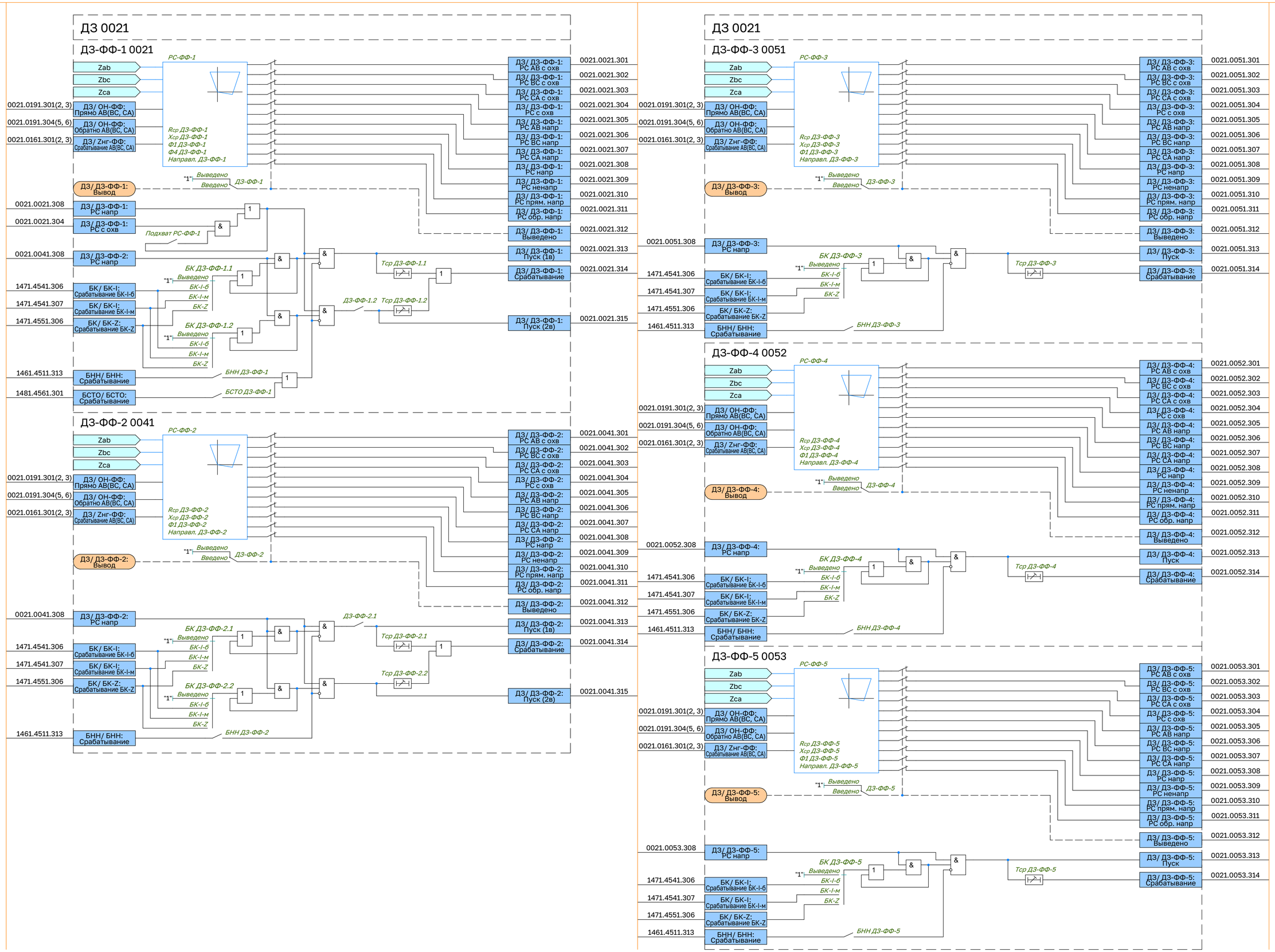
ДЗ 0021
ДЗ-ФФ-1 0021
РС-ФФ-1
Zab
Zbc
Zca
0021.0191.301(2, 3)
ДЗ/ ОН-ФФ: Прямо АВ(ВС, СА)
0021.0191.304(5, 6)
ДЗ/ ОН-ФФ: Обратно АВ(ВС, СА)
0021.0161.301(2, 3)
ДЗ/ Zнг-ФФ: Срабатывание АВ(ВС, СА)
Rср ДЗ-ФФ-1
Xср ДЗ-ФФ-1
Ф1 ДЗ-ФФ-1
Ф4 ДЗ-ФФ-1
Направл. ДЗ-ФФ-1
ДЗ/ ДЗ-ФФ-1: Вывод
"1"
Выведено
Введено
ДЗ-ФФ-1
0021.0021.308
ДЗ/ ДЗ-ФФ-1: РС напр
0021.0021.304
ДЗ/ ДЗ-ФФ-1: РС с охв
Подхват РС-ФФ-1
0021.0041.308
ДЗ/ ДЗ-ФФ-2: РС напр
БК ДЗ-ФФ-1.1
Выведено
БК-I-б
БК-I-м
БК-Z
1471.4541.306
БК/ БК-I: Срабатывание БК-I-б
1471.4541.307
БК/ БК-I: Срабатывание БК-I-м
1471.4551.306
БК/ БК-Z: Срабатывание БК-Z
БК ДЗ-ФФ-1.2
Тср ДЗ-ФФ-1.1
ДЗ-ФФ-1.2
Тср ДЗ-ФФ-1.2
1461.4511.313
БНН/ БНН: Срабатывание
БНН ДЗ-ФФ-1
1481.4561.301
БСТО/ БСТО: Срабатывание
БСТО ДЗ-ФФ-1
ДЗ/ ДЗ-ФФ-1: РС АВ с охв
0021.0021.301
ДЗ/ ДЗ-ФФ-1: РС ВС с охв
0021.0021.302
ДЗ/ ДЗ-ФФ-1: РС СА с охв
0021.0021.303
ДЗ/ ДЗ-ФФ-1: РС с охв
0021.0021.304
ДЗ/ ДЗ-ФФ-1: РС АВ напр
0021.0021.305
ДЗ/ ДЗ-ФФ-1: РС ВС напр
0021.0021.306
ДЗ/ ДЗ-ФФ-1: РС СА напр
0021.0021.307
ДЗ/ ДЗ-ФФ-1: РС напр
0021.0021.308
ДЗ/ ДЗ-ФФ-1: РС ненапр
0021.0021.309
ДЗ/ ДЗ-ФФ-1: РС прям. напр
0021.0021.310
ДЗ/ ДЗ-ФФ-1: РС обр. напр
0021.0021.311
ДЗ/ ДЗ-ФФ-1: Выведено
0021.0021.312
ДЗ/ ДЗ-ФФ-1: Пуск (1в)
0021.0021.313
ДЗ/ ДЗ-ФФ-1: Срабатывание
0021.0021.314
ДЗ/ ДЗ-ФФ-1: Пуск (2в)
0021.0021.315
ДЗ-ФФ-2 0041
РС-ФФ-2
Zab
Zbc
Zca
0021.0191.301(2, 3)
ДЗ/ ОН-ФФ: Прямо АВ(ВС, СА)
0021.0191.304(5, 6)
ДЗ/ ОН-ФФ: Обратно АВ(ВС, СА)
0021.0161.301(2, 3)
ДЗ/ Zнг-ФФ: Срабатывание АВ(ВС, СА)
Rср ДЗ-ФФ-2
Xср ДЗ-ФФ-2
Ф1 ДЗ-ФФ-2
Направл. ДЗ-ФФ-2
ДЗ/ ДЗ-ФФ-2: Вывод
"1"
Выведено
Введено
ДЗ-ФФ-2
0021.0041.308
ДЗ/ ДЗ-ФФ-2: РС напр
БК ДЗ-ФФ-2.1
Выведено
БК-I-б
БК-I-м
БК-Z
1471.4541.306
БК/ БК-I: Срабатывание БК-I-б
1471.4541.307
БК/ БК-I: Срабатывание БК-I-м
1471.4551.306
БК/ БК-Z: Срабатывание БК-Z
БК ДЗ-ФФ-2.2
ДЗ-ФФ-2.1
Тср ДЗ-ФФ-2.1
Тср ДЗ-ФФ-2.2
1461.4511.313
БНН/ БНН: Срабатывание
БНН ДЗ-ФФ-2
ДЗ/ ДЗ-ФФ-2: РС АВ с охв
0021.0041.301
ДЗ/ ДЗ-ФФ-2: РС ВС с охв
0021.0041.302
ДЗ/ ДЗ-ФФ-2: РС СА с охв
0021.0041.303
ДЗ/ ДЗ-ФФ-2: РС с охв
0021.0041.304
ДЗ/ ДЗ-ФФ-2: РС АВ напр
0021.0041.305
ДЗ/ ДЗ-ФФ-2: РС ВС напр
0021.0041.306
ДЗ/ ДЗ-ФФ-2: РС СА напр
0021.0041.307
ДЗ/ ДЗ-ФФ-2: РС напр
0021.0041.308
ДЗ/ ДЗ-ФФ-2: РС ненапр
0021.0041.309
ДЗ/ ДЗ-ФФ-2: РС прям. напр
0021.0041.310
ДЗ/ ДЗ-ФФ-2: РС обр. напр
0021.0041.311
ДЗ/ ДЗ-ФФ-2: Выведено
0021.0041.312
ДЗ/ ДЗ-ФФ-2: Пуск (1в)
0021.0041.313
ДЗ/ ДЗ-ФФ-2: Срабатывание
0021.0041.314
ДЗ/ ДЗ-ФФ-2: Пуск (2в)
0021.0041.315
ДЗ 0021
ДЗ-ФФ-3 0051
РС-ФФ-3
Zab
Zbc
Zca
0021.0191.301(2, 3)
ДЗ/ ОН-ФФ: Прямо АВ(ВС, СА)
0021.0191.304(5, 6)
ДЗ/ ОН-ФФ: Обратно АВ(ВС, СА)
0021.0161.301(2, 3)
ДЗ/ Zнг-ФФ: Срабатывание АВ(ВС, СА)
Rср ДЗ-ФФ-3
Xср ДЗ-ФФ-3
Ф1 ДЗ-ФФ-3
Направл. ДЗ-ФФ-3
ДЗ/ ДЗ-ФФ-3: Вывод
"1"
Выведено
Введено
ДЗ-ФФ-3
0021.0051.308
ДЗ/ ДЗ-ФФ-3: РС напр
БК ДЗ-ФФ-3
Выведено
БК-I-б
БК-I-м
БК-Z
1471.4541.306
БК/ БК-I: Срабатывание БК-I-б
1471.4541.307
БК/ БК-I: Срабатывание БК-I-м
1471.4551.306
БК/ БК-Z: Срабатывание БК-Z
1461.4511.313
БНН/ БНН: Срабатывание
БНН ДЗ-ФФ-3
Тср ДЗ-ФФ-3
ДЗ/ ДЗ-ФФ-3: РС АВ с охв
0021.0051.301
ДЗ/ ДЗ-ФФ-3: РС ВС с охв
0021.0051.302
ДЗ/ ДЗ-ФФ-3: РС СА с охв
0021.0051.303
ДЗ/ ДЗ-ФФ-3: РС с охв
0021.0051.304
ДЗ/ ДЗ-ФФ-3: РС АВ напр
0021.0051.305
ДЗ/ ДЗ-ФФ-3: РС ВС напр
0021.0051.306
ДЗ/ ДЗ-ФФ-3: РС СА напр
0021.0051.307
ДЗ/ ДЗ-ФФ-3: РС напр
0021.0051.308
ДЗ/ ДЗ-ФФ-3: РС ненапр
0021.0051.309
ДЗ/ ДЗ-ФФ-3: РС прям. напр
0021.0051.310
ДЗ/ ДЗ-ФФ-3: РС обр. напр
0021.0051.311
ДЗ/ ДЗ-ФФ-3: Выведено
0021.0051.312
ДЗ/ ДЗ-ФФ-3: Пуск
0021.0051.313
ДЗ/ ДЗ-ФФ-3: Срабатывание
0021.0051.314
ДЗ-ФФ-4 0052
РС-ФФ-4
Zab
Zbc
Zca
0021.0191.301(2, 3)
ДЗ/ ОН-ФФ: Прямо АВ(ВС, СА)
0021.0191.304(5, 6)
ДЗ/ ОН-ФФ: Обратно АВ(ВС, СА)
0021.0161.301(2, 3)
ДЗ/ Zнг-ФФ: Срабатывание АВ(ВС, СА)
Rср ДЗ-ФФ-4
Xср ДЗ-ФФ-4
Ф1 ДЗ-ФФ-4
Направл. ДЗ-ФФ-4
ДЗ/ ДЗ-ФФ-4: Вывод
"1"
Выведено
Введено
ДЗ-ФФ-4
0021.0052.308
ДЗ/ ДЗ-ФФ-4: РС напр
БК ДЗ-ФФ-4
Выведено
БК-I-б
БК-I-м
БК-Z
1471.4541.306
БК/ БК-I: Срабатывание БК-I-б
1471.4541.307
БК/ БК-I: Срабатывание БК-I-м
1471.4551.306
БК/ БК-Z: Срабатывание БК-Z
1461.4511.313
БНН/ БНН: Срабатывание
БНН ДЗ-ФФ-4
Тср ДЗ-ФФ-4
ДЗ/ ДЗ-ФФ-4: РС АВ с охв
0021.0052.301
ДЗ/ ДЗ-ФФ-4: РС ВС с охв
0021.0052.302
ДЗ/ ДЗ-ФФ-4: РС СА с охв
0021.0052.303
ДЗ/ ДЗ-ФФ-4: РС с охв
0021.0052.304
ДЗ/ ДЗ-ФФ-4: РС АВ напр
0021.0052.305
ДЗ/ ДЗ-ФФ-4: РС ВС напр
0021.0052.306
ДЗ/ ДЗ-ФФ-4: РС СА напр
0021.0052.307
ДЗ/ ДЗ-ФФ-4: РС напр
0021.0052.308
ДЗ/ ДЗ-ФФ-4: РС ненапр
0021.0052.309
ДЗ/ ДЗ-ФФ-4: РС прям. напр
0021.0052.310
ДЗ/ ДЗ-ФФ-4: РС обр. напр
0021.0052.311
ДЗ/ ДЗ-ФФ-4: Выведено
0021.0052.312
ДЗ/ ДЗ-ФФ-4: Пуск
0021.0052.313
ДЗ/ ДЗ-ФФ-4: Срабатывание
0021.0052.314
ДЗ-ФФ-5 0053
РС-ФФ-5
Zab
Zbc
Zca
0021.0191.301(2, 3)
ДЗ/ ОН-ФФ: Прямо АВ(ВС, СА)
0021.0191.304(5, 6)
ДЗ/ ОН-ФФ: Обратно АВ(ВС, СА)
0021.0161.301(2, 3)
ДЗ/ Zнг-ФФ: Срабатывание АВ(ВС, СА)
Rср ДЗ-ФФ-5
Xср ДЗ-ФФ-5
Ф1 ДЗ-ФФ-5
Направл. ДЗ-ФФ-5
ДЗ/ ДЗ-ФФ-5: Вывод
"1"
Выведено
Введено
ДЗ-ФФ-5
0021.0053.308
ДЗ/ ДЗ-ФФ-5: РС напр
БК ДЗ-ФФ-5
Выведено
БК-I-б
БК-I-м
БК-Z
1471.4541.306
БК/ БК-I: Срабатывание БК-I-б
1471.4541.307
БК/ БК-I: Срабатывание БК-I-м
1471.4551.306
БК/ БК-Z: Срабатывание БК-Z
1461.4511.313
БНН/ БНН: Срабатывание
БНН ДЗ-ФФ-5
Тср ДЗ-ФФ-5
ДЗ/ ДЗ-ФФ-5: РС АВ с охв
0021.0053.301
ДЗ/ ДЗ-ФФ-5: РС ВС с охв
0021.0053.302
ДЗ/ ДЗ-ФФ-5: РС СА с охв
0021.0053.303
ДЗ/ ДЗ-ФФ-5: РС с охв
0021.0053.304
ДЗ/ ДЗ-ФФ-5: РС АВ напр
0021.0053.305
ДЗ/ ДЗ-ФФ-5: РС ВС напр
0021.0053.306
ДЗ/ ДЗ-ФФ-5: РС СА напр
0021.0053.307
ДЗ/ ДЗ-ФФ-5: РС напр
0021.0053.308
ДЗ/ ДЗ-ФФ-5: РС ненапр
0021.0053.309
ДЗ/ ДЗ-ФФ-5: РС прям. напр
0021.0053.310
ДЗ/ ДЗ-ФФ-5: РС обр. напр
0021.0053.311
ДЗ/ ДЗ-ФФ-5: Выведено
0021.0053.312
ДЗ/ ДЗ-ФФ-5: Пуск
0021.0053.313
ДЗ/ ДЗ-ФФ-5: Срабатывание
0021.0053.314

ДЗ 0021

ДЗ-ФФ-6 0054

РС-ФФ-6

Zab, Zbc, Zca

0021.0191.301(2, 3) — ДЗ/ ОН-ФФ: Прямо АВ(ВС, СА)

0021.0191.304(5, 6) — ДЗ/ ОН-ФФ: Обратно АВ(ВС, СА)

0021.0161.301(2, 3) — ДЗ/ Zнг-ФФ: Срабатывание АВ(ВС, СА)

Rср ДЗ-ФФ-6
Xср ДЗ-ФФ-6
Ф1 ДЗ-ФФ-6
Направл. ДЗ-ФФ-6

"1" — Выведено / Введено — ДЗ-ФФ-6

ДЗ/ ДЗ-ФФ-6: Вывод

ДЗ/ ДЗ-ФФ-6: РС АВ с охв — 0021.0054.301
ДЗ/ ДЗ-ФФ-6: РС ВС с охв — 0021.0054.302
ДЗ/ ДЗ-ФФ-6: РС СА с охв — 0021.0054.303
ДЗ/ ДЗ-ФФ-6: РС с охв — 0021.0054.304
ДЗ/ ДЗ-ФФ-6: РС АВ напр — 0021.0054.305
ДЗ/ ДЗ-ФФ-6: РС ВС напр — 0021.0054.306
ДЗ/ ДЗ-ФФ-6: РС СА напр — 0021.0054.307
ДЗ/ ДЗ-ФФ-6: РС напр — 0021.0054.308
ДЗ/ ДЗ-ФФ-6: РС ненапр — 0021.0054.309
ДЗ/ ДЗ-ФФ-6: РС прям. напр — 0021.0054.310
ДЗ/ ДЗ-ФФ-6: РС обр. напр — 0021.0054.311
ДЗ/ ДЗ-ФФ-6: Выведено — 0021.0054.312
ДЗ/ ДЗ-ФФ-6: Пуск — 0021.0054.313
ДЗ/ ДЗ-ФФ-6: Срабатывание — 0021.0054.314

0021.0054.308 — ДЗ/ ДЗ-ФФ-6: РС напр

БК ДЗ-ФФ-6
"1" — Выведено

1471.4541.306 — БК/ БК-I: Срабатывание БК-I-б — БК-I-б
1471.4541.307 — БК/ БК-I: Срабатывание БК-I-м — БК-I-м
1471.4551.306 — БК/ БК-Z: Срабатывание БК-Z — БК-Z
1461.4511.313 — БНН/ БНН: Срабатывание — БНН ДЗ-ФФ-6

Тср ДЗ-ФФ-6

ООВП 0131

Ia, Ib, Ic, 3I0 — mid

ИО 3I0 ООВП с торможением
3I0ср ООВП
Кт ООВП

Iср блок. торм. — max

3U0ср ООВП — max

Выбор 3U0
3U0 звезда — Расчетн.
3U0 треуг. — Измерен.

ДЗ/ ООВП: Вывод

"1" — Контр. 3U0

ДЗ/ ООВП: ИО 3I0 — 0021.0131.302
ДЗ/ ООВП: Ввод ДЗ-ФЗ — 0021.0131.301
ДЗ/ ООВП: ИО БТ — 0021.0131.303
ДЗ/ ООВП: ИО 3U0 — 0021.0131.304

ДЗ-ФЗ-1 0031

РС-ФЗ-1

Za, Zb, Zc

0021.0192.301(2, 3) — ДЗ/ ОН-ФЗ: Прямо А(В, С)

0021.0192.304(5, 6) — ДЗ/ ОН-ФЗ: Обратно А(В, С)

0021.0162.301(2, 3) — ДЗ/ Zнг-ФЗ: Срабатывание А(В, С)

Rср ДЗ-ФЗ-1
Xср ДЗ-ФЗ-1
Ф1 ДЗ-ФЗ-1
Ф4 ДЗ-ФЗ-1
Направл. ДЗ-ФЗ-1

"1" — Выведено / Введено — ДЗ-ФЗ-1

ДЗ/ ДЗ-ФЗ-1: Вывод

ДЗ/ ДЗ-ФЗ-1: РС А с охв — 0021.0031.301
ДЗ/ ДЗ-ФЗ-1: РС В с охв — 0021.0031.302
ДЗ/ ДЗ-ФЗ-1: РС С с охв — 0021.0031.303
ДЗ/ ДЗ-ФЗ-1: РС с охв — 0021.0031.304
ДЗ/ ДЗ-ФЗ-1: РС А напр — 0021.0031.305
ДЗ/ ДЗ-ФЗ-1: РС В напр — 0021.0031.306
ДЗ/ ДЗ-ФЗ-1: РС С напр — 0021.0031.307
ДЗ/ ДЗ-ФЗ-1: РС напр — 0021.0031.308
ДЗ/ ДЗ-ФЗ-1: РС ненапр — 0021.0031.309
ДЗ/ ДЗ-ФЗ-1: РС прям. напр — 0021.0031.310
ДЗ/ ДЗ-ФЗ-1: РС обр. напр — 0021.0031.311
ДЗ/ ДЗ-ФЗ-1: Выведено — 0021.0031.312
ДЗ/ ДЗ-ФЗ-1: Пуск (1в) — 0021.0031.313
ДЗ/ ДЗ-ФЗ-1: Срабатывание — 0021.0031.314
ДЗ/ ДЗ-ФЗ-1: Пуск (2в) — 0021.0031.315

0021.0031.308 — ДЗ/ ДЗ-ФЗ-1: РС напр
0021.0031.304 — ДЗ/ ДЗ-ФЗ-1: РС с охв
0021.0131.301 — ДЗ/ ООВП: Ввод ДЗ-ФЗ

Подхват РС-ФЗ-1

БК ДЗ-ФЗ-1.1
"1" — Выведено

1471.4541.306 — БК/ БК-I: Срабатывание БК-I-б — БК-I-б
1471.4541.307 — БК/ БК-I: Срабатывание БК-I-м — БК-I-м
1471.4551.306 — БК/ БК-Z: Срабатывание БК-Z — БК-Z

БК ДЗ-ФЗ-1.2
"1" — Выведено

1461.4511.313 — БНН/ БНН: Срабатывание — БНН ДЗ-ФЗ-1
1481.4561.301 — БСТО/ БСТО: Срабатывание — БСТО ДЗ-ФЗ-1

Тср ДЗ-ФЗ-1.1
ДЗ-ФЗ-1.2
Тср ДЗ-ФЗ-1.2

ДЗ 0021

ДЗ-ФЗ-4 0061

РС-ФЗ-4

Za, Zb, Zc

0021.0192.301 — ДЗ/ ОН-ФЗ: Прямо
0021.0192.302 — ДЗ/ ОН-ФЗ: Обратно
0021.0162.301 — ДЗ/ Zнг-ФЗ: Срабатывание

Rср ДЗ-ФЗ-4
Xср ДЗ-ФЗ-4
Ф1 ДЗ-ФЗ-4
Направл. ДЗ-ФЗ-4

"1" — Выведено / Введено — ДЗ-ФЗ-4

ДЗ/ ДЗ-ФЗ-4: Вывод

ДЗ/ ДЗ-ФЗ-4: РС А с охв — 0021.0061.301
ДЗ/ ДЗ-ФЗ-4: РС В с охв — 0021.0061.302
ДЗ/ ДЗ-ФЗ-4: РС С с охв — 0021.0061.303
ДЗ/ ДЗ-ФЗ-4: РС с охв — 0021.0061.304
ДЗ/ ДЗ-ФЗ-4: РС А напр — 0021.0061.305
ДЗ/ ДЗ-ФЗ-4: РС В напр — 0021.0061.306
ДЗ/ ДЗ-ФЗ-4: РС С напр — 0021.0061.307
ДЗ/ ДЗ-ФЗ-4: РС напр — 0021.0061.308
ДЗ/ ДЗ-ФЗ-4: РС ненапр — 0021.0061.309
ДЗ/ ДЗ-ФЗ-4: РС прям. напр — 0021.0061.310
ДЗ/ ДЗ-ФЗ-4: РС обр. напр — 0021.0061.311
ДЗ/ ДЗ-ФЗ-4: Выведено — 0021.0061.312
ДЗ/ ДЗ-ФЗ-4: Пуск — 0021.0061.313
ДЗ/ ДЗ-ФЗ-4: Срабатывание — 0021.0061.314

0021.0061.308 — ДЗ/ ДЗ-ФЗ-4: РС напр
0021.0131.301 — ДЗ/ ООВП: Ввод ДЗ-ФЗ

БК ДЗ-ФЗ-4
"1" — Выведено

1471.4541.306 — БК/ БК-I: Срабатывание БК-I-б — БК-I-б
1471.4541.307 — БК/ БК-I: Срабатывание БК-I-м — БК-I-м
1471.4551.306 — БК/ БК-Z: Срабатывание БК-Z — БК-Z
1461.4511.313 — БНН/ БНН: Срабатывание — БНН ДЗ-ФЗ-4

Тср ДЗ-ФЗ-4

ДЗ-ФЗ-5 0062

РС-ФЗ-5

Za, Zb, Zc

0021.0192.301 — ДЗ/ ОН-ФЗ: Прямо
0021.0192.302 — ДЗ/ ОН-ФЗ: Обратно
0021.0162.301 — ДЗ/ Zнг-ФЗ: Срабатывание

Rср ДЗ-ФЗ-5
Xср ДЗ-ФЗ-5
Ф1 ДЗ-ФЗ-5
Направл. ДЗ-ФЗ-5

"1" — Выведено / Введено — ДЗ-ФЗ-5

ДЗ/ ДЗ-ФЗ-5: Вывод

ДЗ/ ДЗ-ФЗ-5: РС А с охв — 0021.0062.301
ДЗ/ ДЗ-ФЗ-5: РС В с охв — 0021.0062.302
ДЗ/ ДЗ-ФЗ-5: РС С с охв — 0021.0062.303
ДЗ/ ДЗ-ФЗ-5: РС с охв — 0021.0062.304
ДЗ/ ДЗ-ФЗ-5: РС А напр — 0021.0062.305
ДЗ/ ДЗ-ФЗ-5: РС В напр — 0021.0062.306
ДЗ/ ДЗ-ФЗ-5: РС С напр — 0021.0062.307
ДЗ/ ДЗ-ФЗ-5: РС напр — 0021.0062.308
ДЗ/ ДЗ-ФЗ-5: РС ненапр — 0021.0062.309
ДЗ/ ДЗ-ФЗ-5: РС прям. напр — 0021.0062.310
ДЗ/ ДЗ-ФЗ-5: РС обр. напр — 0021.0062.311
ДЗ/ ДЗ-ФЗ-5: Выведено — 0021.0062.312
ДЗ/ ДЗ-ФЗ-5: Пуск — 0021.0062.313
ДЗ/ ДЗ-ФЗ-5: Срабатывание — 0021.0062.314

0021.0062.308 — ДЗ/ ДЗ-ФЗ-5: РС напр
0021.0131.301 — ДЗ/ ООВП: Ввод ДЗ-ФЗ

БК ДЗ-ФЗ-5
"1" — Выведено

1471.4541.306 — БК/ БК-I: Срабатывание БК-I-б — БК-I-б
1471.4541.307 — БК/ БК-I: Срабатывание БК-I-м — БК-I-м
1471.4551.306 — БК/ БК-Z: Срабатывание БК-Z — БК-Z
1461.4511.313 — БНН/ БНН: Срабатывание — БНН ДЗ-ФЗ-5

Тср ДЗ-ФЗ-5

АУ ДЗ 0111

Ступень АУ ДЗ-ФФ
"0" — Выведено

0021.0021.304 — ДЗ/ ДЗ-ФФ-1: РС с охв — 1 ст.
0021.0041.304 — ДЗ/ ДЗ-ФФ-2: РС с охв — 2 ст.
0021.0051.304 — ДЗ/ ДЗ-ФФ-3: РС с охв — 3 ст.
0021.0052.304 — ДЗ/ ДЗ-ФФ-4: РС с охв — 4 ст.
0021.0053.304 — ДЗ/ ДЗ-ФФ-5: РС с охв — 5 ст.
0021.0054.304 — ДЗ/ ДЗ-ФФ-6: РС с охв — 6 ст.

Ступень АУ ДЗ-ФЗ
"0" — Выведено

0021.0031.304 — ДЗ/ ДЗ-ФЗ-1: РС с охв — 1 ст.
0021.0061.304 — ДЗ/ ДЗ-ФЗ-4: РС с охв — 4 ст.
0021.0062.304 — ДЗ/ ДЗ-ФЗ-5: РС с охв — 5 ст.
0021.0131.301 — ДЗ/ ООВП: Ввод ДЗ-ФЗ

1461.4511.313 — БНН/ БНН: Срабатывание — БНН АУ ДЗ

ДЗ/ АУ ДЗ: Вывод

ДЗ/ АУ ДЗ: Пуск — 0021.0111.301

ДЗ 0021

ОУ1 ДЗ 0091

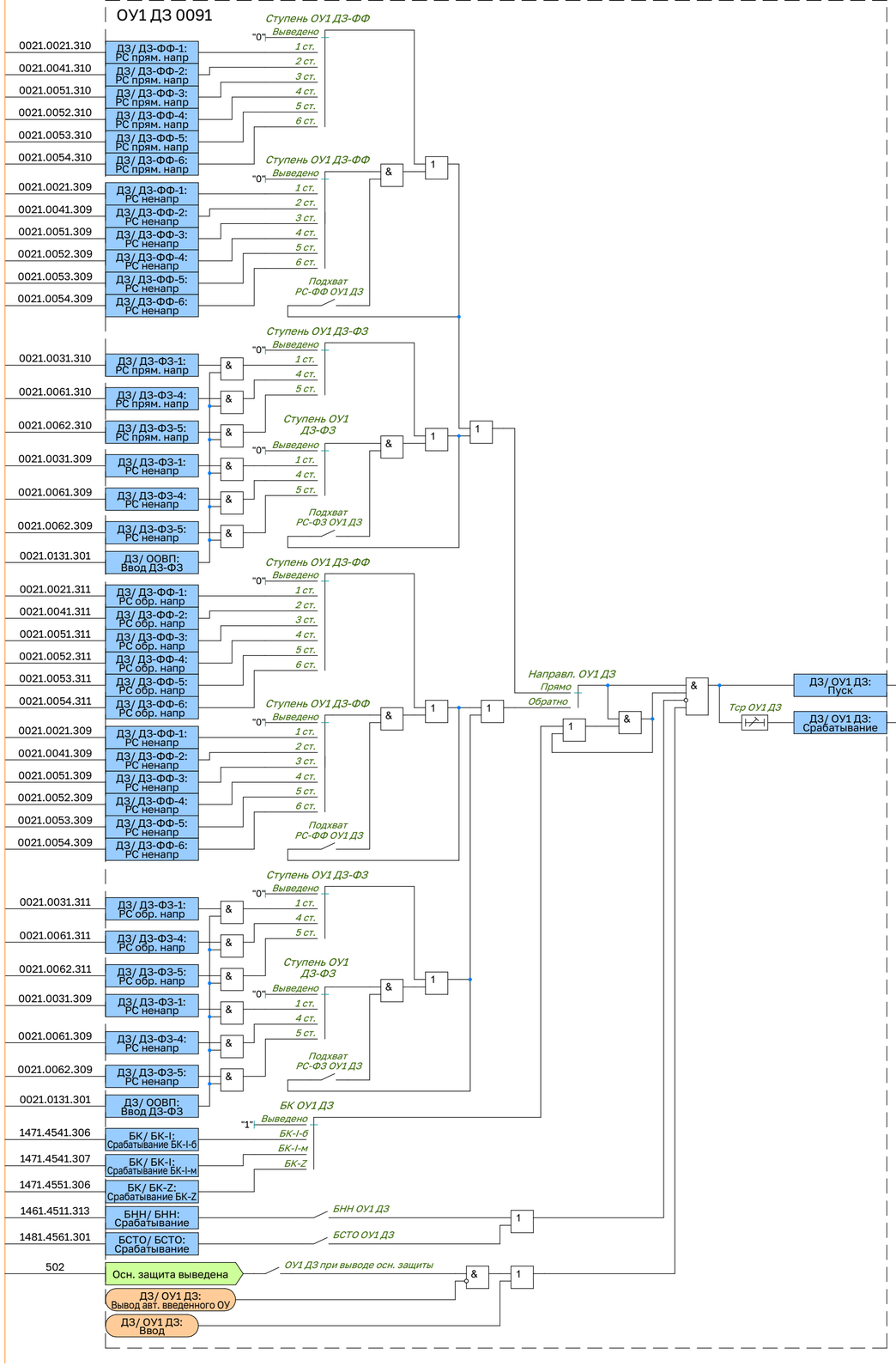

ДЗ 0021

ОУ2 ДЗ 0092

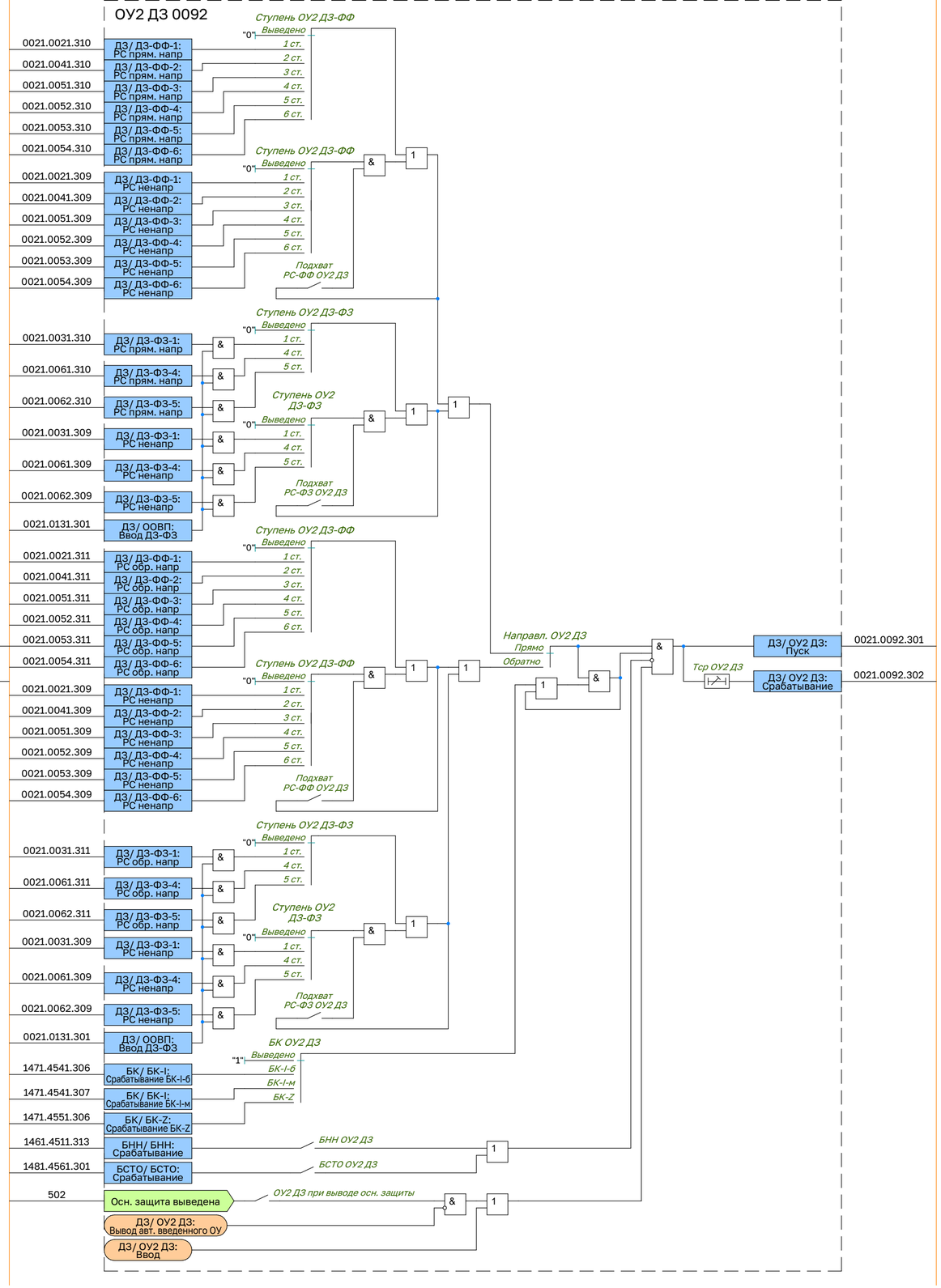

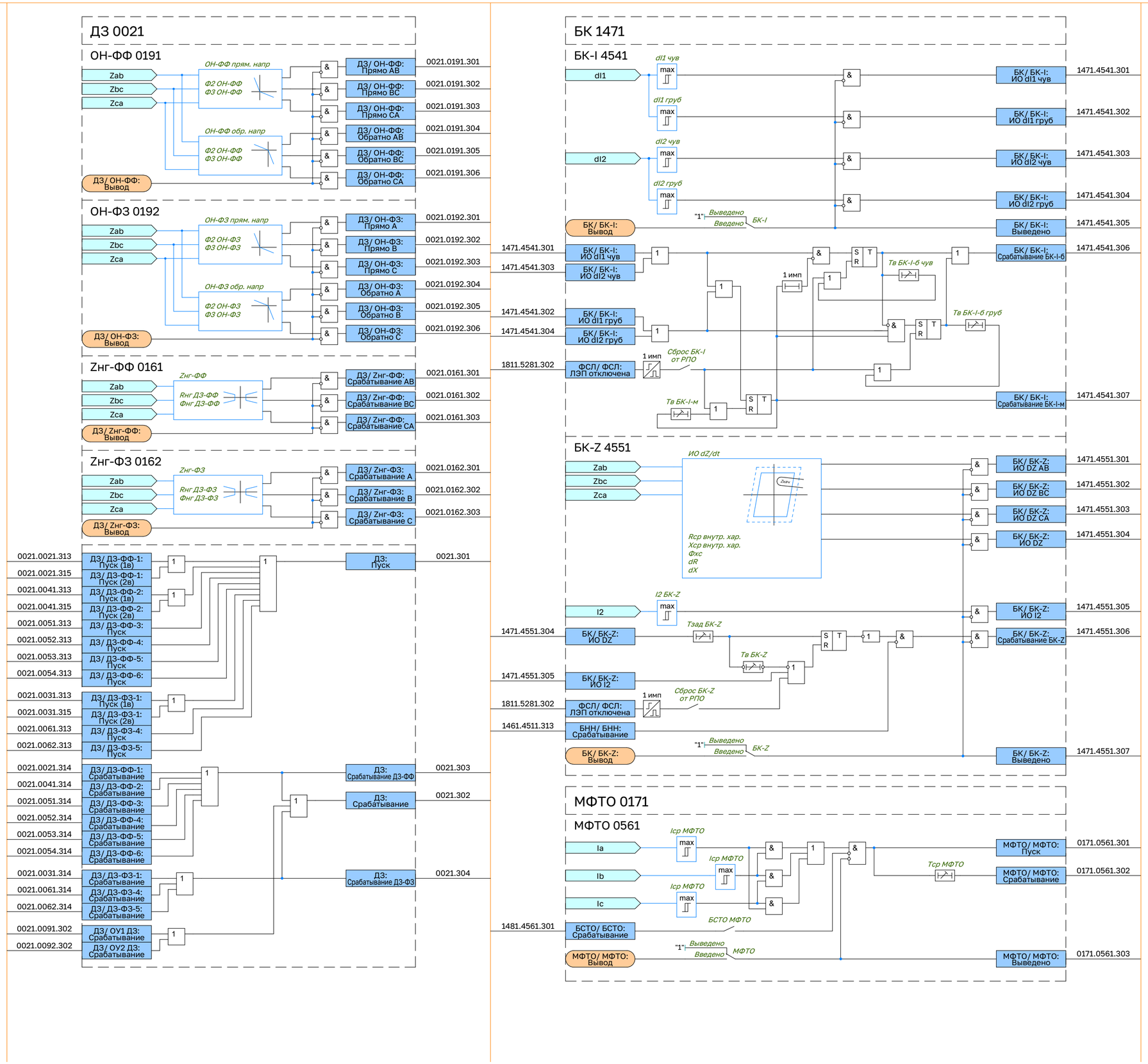
ДЗ 0021
ОН-ФФ 0191
Zab
Zbc
Zca
ОН-ФФ прям. напр
Ф2 ОН-ФФ
Ф3 ОН-ФФ
ОН-ФФ обр. напр
ДЗ/ ОН-ФФ: Вывод
ДЗ/ ОН-ФФ: Прямо АВ
ДЗ/ ОН-ФФ: Прямо ВС
ДЗ/ ОН-ФФ: Прямо СА
ДЗ/ ОН-ФФ: Обратно АВ
ДЗ/ ОН-ФФ: Обратно ВС
ДЗ/ ОН-ФФ: Обратно СА
0021.0191.301
0021.0191.302
0021.0191.303
0021.0191.304
0021.0191.305
0021.0191.306
ОН-ФЗ 0192
ОН-ФЗ прям. напр
Ф2 ОН-ФЗ
Ф3 ОН-ФЗ
ОН-ФЗ обр. напр
ДЗ/ ОН-ФЗ: Вывод
ДЗ/ ОН-ФЗ: Прямо А
ДЗ/ ОН-ФЗ: Прямо В
ДЗ/ ОН-ФЗ: Прямо С
ДЗ/ ОН-ФЗ: Обратно А
ДЗ/ ОН-ФЗ: Обратно В
ДЗ/ ОН-ФЗ: Обратно С
0021.0192.301
0021.0192.302
0021.0192.303
0021.0192.304
0021.0192.305
0021.0192.306
Znг-ФФ 0161
Znг-ФФ
Rнг ДЗ-ФФ
Фнг ДЗ-ФФ
ДЗ/ Znг-ФФ: Вывод
ДЗ/ Znг-ФФ: Срабатывание АВ
ДЗ/ Znг-ФФ: Срабатывание ВС
ДЗ/ Znг-ФФ: Срабатывание СА
0021.0161.301
0021.0161.302
0021.0161.303
Znг-ФЗ 0162
Znг-ФЗ
Rнг ДЗ-ФЗ
Фнг ДЗ-ФЗ
ДЗ/ Znг-ФЗ: Вывод
ДЗ/ Znг-ФЗ: Срабатывание А
ДЗ/ Znг-ФЗ: Срабатывание В
ДЗ/ Znг-ФЗ: Срабатывание С
0021.0162.301
0021.0162.302
0021.0162.303
0021.0021.313 ДЗ/ ДЗ-ФФ-1: Пуск (1в)
0021.0021.315 ДЗ/ ДЗ-ФФ-1: Пуск (2в)
0021.0041.313 ДЗ/ ДЗ-ФФ-2: Пуск (1в)
0021.0041.315 ДЗ/ ДЗ-ФФ-2: Пуск (2в)
0021.0051.313 ДЗ/ ДЗ-ФФ-3: Пуск
0021.0052.313 ДЗ/ ДЗ-ФФ-4: Пуск
0021.0053.313 ДЗ/ ДЗ-ФФ-5: Пуск
0021.0054.313 ДЗ/ ДЗ-ФФ-6: Пуск
0021.0031.313 ДЗ/ ДЗ-ФЗ-1: Пуск (1в)
0021.0031.315 ДЗ/ ДЗ-ФЗ-1: Пуск (2в)
0021.0061.313 ДЗ/ ДЗ-ФЗ-4: Пуск
0021.0062.313 ДЗ/ ДЗ-ФЗ-5: Пуск
0021.0021.314 ДЗ/ ДЗ-ФФ-1: Срабатывание
0021.0041.314 ДЗ/ ДЗ-ФФ-2: Срабатывание
0021.0051.314 ДЗ/ ДЗ-ФФ-3: Срабатывание
0021.0052.314 ДЗ/ ДЗ-ФФ-4: Срабатывание
0021.0053.314 ДЗ/ ДЗ-ФФ-5: Срабатывание
0021.0054.314 ДЗ/ ДЗ-ФФ-6: Срабатывание
0021.0031.314 ДЗ/ ДЗ-ФЗ-1: Срабатывание
0021.0061.314 ДЗ/ ДЗ-ФЗ-4: Срабатывание
0021.0062.314 ДЗ/ ДЗ-ФЗ-5: Срабатывание
0021.0091.302 ДЗ/ ОУ1 ДЗ: Срабатывание
0021.0092.302 ДЗ/ ОУ2 ДЗ: Срабатывание
ДЗ: Пуск
0021.301
ДЗ: Срабатывание ДЗ-ФФ
0021.303
ДЗ: Срабатывание
0021.302
ДЗ: Срабатывание ДЗ-ФЗ
0021.304
БК 1471
БК-I 4541
dI1
dI2
dI1 чув
dI1 груб
dI2 чув
dI2 груб
max
БК/ БК-I: Вывод
"1"
Выведено
Введено
БК-I
БК/ БК-I: ИО dI1 чув
БК/ БК-I: ИО dI2 чув
БК/ БК-I: ИО dI1 груб
БК/ БК-I: ИО dI2 груб
1471.4541.301
1471.4541.303
1471.4541.302
1471.4541.304
ФСЛ/ ФСЛ: ЛЭП отключена
1811.5281.302
1 имп
Сброс БК-I от РПО
Тв БК-I-м
Тв БК-I-б чув
Тв БК-I-б груб
БК/ БК-I: ИО dI1 чув
БК/ БК-I: ИО dI2 чув
БК/ БК-I: ИО dI1 груб
БК/ БК-I: ИО dI2 груб
БК/ БК-I: Выведено
БК/ БК-I: Срабатывание БК-I-б
БК/ БК-I: Срабатывание БК-I-м
1471.4541.301
1471.4541.302
1471.4541.303
1471.4541.304
1471.4541.305
1471.4541.306
1471.4541.307
БК-Z 4551
ИО dZ/dt
Zab
Zbc
Zca
Rср внутр. хар.
Xср внутр. хар.
Фхс
dR
dX
БК/ БК-Z: ИО DZ АВ
БК/ БК-Z: ИО DZ ВС
БК/ БК-Z: ИО DZ СА
БК/ БК-Z: ИО DZ
БК/ БК-Z: ИО I2
БК/ БК-Z: Срабатывание БК-Z
БК/ БК-Z: Выведено
1471.4551.301
1471.4551.302
1471.4551.303
1471.4551.304
1471.4551.305
1471.4551.306
1471.4551.307
I2
I2 БК-Z
Тзад БК-Z
Тв БК-Z
БК/ БК-Z: ИО DZ
БК/ БК-Z: ИО I2
ФСЛ/ ФСЛ: ЛЭП отключена
БНН/ БНН: Срабатывание
БК/ БК-Z: Вывод
1471.4551.304
1471.4551.305
1811.5281.302
1461.4511.313
Сброс БК-Z от РПО
МФТО 0171
МФТО 0561
Ia
Ib
Ic
Iср МФТО
Тср МФТО
БСТО МФТО
БСТО/ БСТО: Срабатывание
МФТО/ МФТО: Вывод
МФТО
МФТО/ МФТО: Пуск
МФТО/ МФТО: Срабатывание
МФТО/ МФТО: Выведено
1481.4561.301
0171.0561.301
0171.0561.302
0171.0561.303

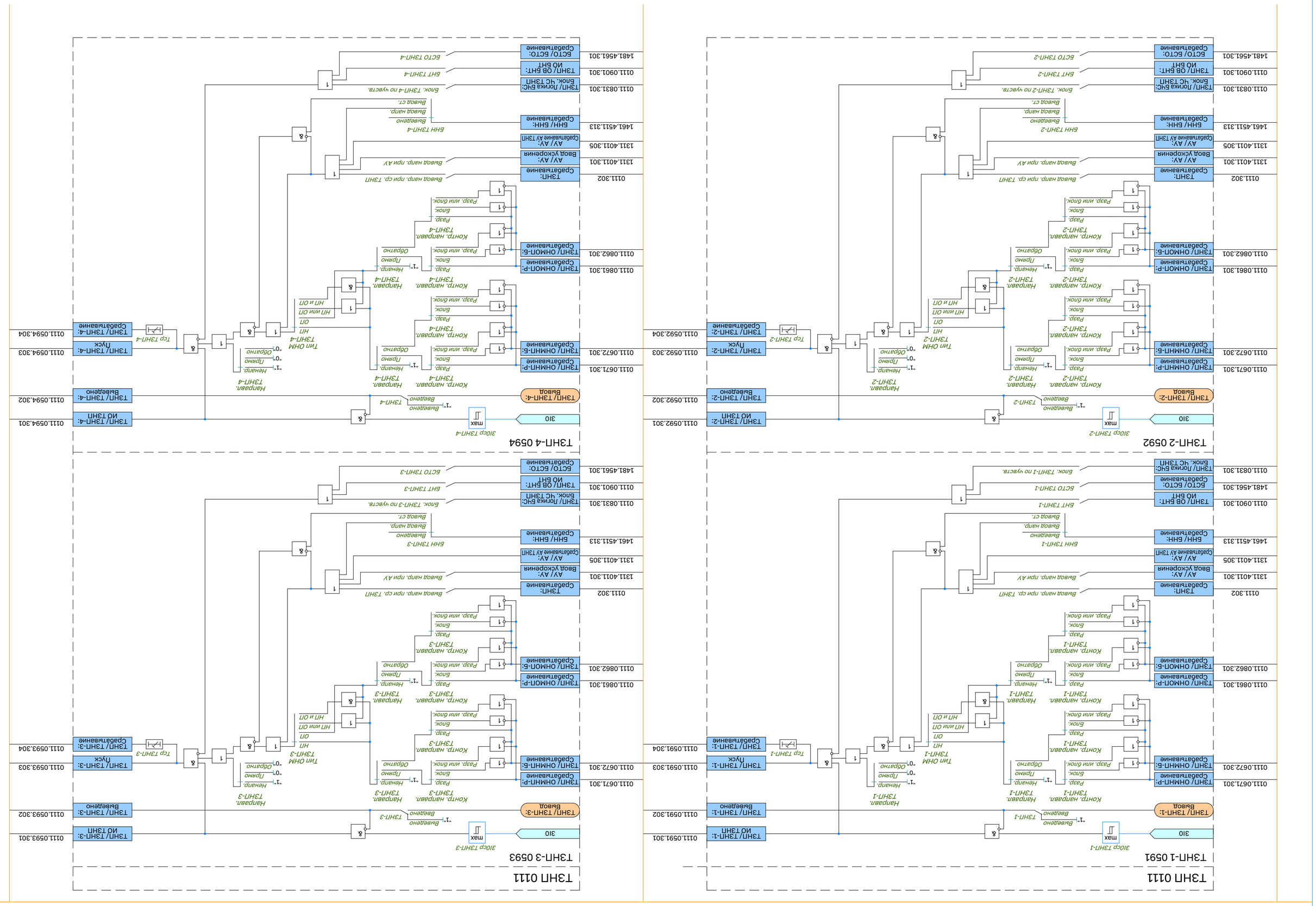
ТЗНП 0111
ТЗНП-1 0591
ТЗНП-2 0592
ТЗНП-3 0593
ТЗНП-4 0594
ТЗНП/ ТЗНП-1: НО ТЗНП
0111.0591.301
ТЗНП/ ТЗНП-1: Выведено
0111.0591.302
ТЗНП/ ТЗНП-1: Вывод
0111.0591.303
ТЗНП/ ТЗНП-1: Пуск
0111.0591.304
ТЗНП/ ТЗНП-2: НО ТЗНП
0111.0592.301
ТЗНП/ ТЗНП-2: Выведено
0111.0592.302
ТЗНП/ ТЗНП-2: Вывод
0111.0592.303
ТЗНП/ ТЗНП-2: Пуск
0111.0592.304
ТЗНП/ ТЗНП-3: НО ТЗНП
0111.0593.301
ТЗНП/ ТЗНП-3: Выведено
0111.0593.302
ТЗНП/ ТЗНП-3: Вывод
0111.0593.303
ТЗНП/ ТЗНП-3: Пуск
0111.0593.304
ТЗНП/ ТЗНП-4: НО ТЗНП
0111.0594.301
ТЗНП/ ТЗНП-4: Выведено
0111.0594.302
ТЗНП/ ТЗНП-4: Вывод
0111.0594.303
ТЗНП/ ТЗНП-4: Пуск
0111.0594.304
Тср ТЗНП-1
Тср ТЗНП-2
Тср ТЗНП-3
Тср ТЗНП-4
Тип ОНМ ТЗНП-1
Тип ОНМ ТЗНП-2
Тип ОНМ ТЗНП-3
Тип ОНМ ТЗНП-4
НП
ОП
НП или ОП
НП и ОП
Направл. ТЗНП-1
Направл. ТЗНП-2
Направл. ТЗНП-3
Направл. ТЗНП-4
Ненапр.
Прямо
Обратно
Контр. направл. ТЗНП-1
Контр. направл. ТЗНП-2
Контр. направл. ТЗНП-3
Контр. направл. ТЗНП-4
Разр.
Блок.
Разр. или блок.
ТЗНП/ ОНМНП-Р: Срабатывание
0111.0671.301
ТЗНП/ ОНМНП-5: Срабатывание
0111.0672.301
ТЗНП/ ОНМОП-Р: Срабатывание
0111.0861.301
ТЗНП/ ОНМОП-5: Срабатывание
0111.0862.301
ТЗНП: Срабатывание
0111.302
Вывод напр. прн ср. ТЗНП
АУ/ АУ: Срабатывание
1311.4011.301
Вывод напр. прн АУ
АУ/ АУ: Вывод ускорения
1311.4011.302
АУ/ АУ: Срабатывание АУ ТЗНП
1311.4011.305
БНН/ БНН: Срабатывание
1461.4511.313
БНН ТЗНП-1
БНН ТЗНП-2
БНН ТЗНП-3
БНН ТЗНП-4
Вывод напр.
Вывод ст.
ТЗНП/ Логика БЧС: Блок. ЧС ТЗНП
0111.0831.301
Блок. ТЗНП-1 по чувств.
Блок. ТЗНП-2 по чувств.
Блок. ТЗНП-3 по чувств.
Блок. ТЗНП-4 по чувств.
ТЗНП/ ОВ БНТ: НО БНТ
0111.0901.301
БНТ ТЗНП-1
БНТ ТЗНП-2
БНТ ТЗНП-3
БНТ ТЗНП-4
БСТО/ БСТО: Срабатывание
1481.4561.301
БСТО ТЗНП-1
БСТО ТЗНП-2
БСТО ТЗНП-3
БСТО ТЗНП-4
max
310
310ср ТЗНП-1
310ср ТЗНП-2
310ср ТЗНП-3
310ср ТЗНП-4
ТЗНП/ ТЗНП-1: Вывод
ТЗНП/ ТЗНП-2: Вывод
ТЗНП/ ТЗНП-3: Вывод
ТЗНП/ ТЗНП-4: Вывод

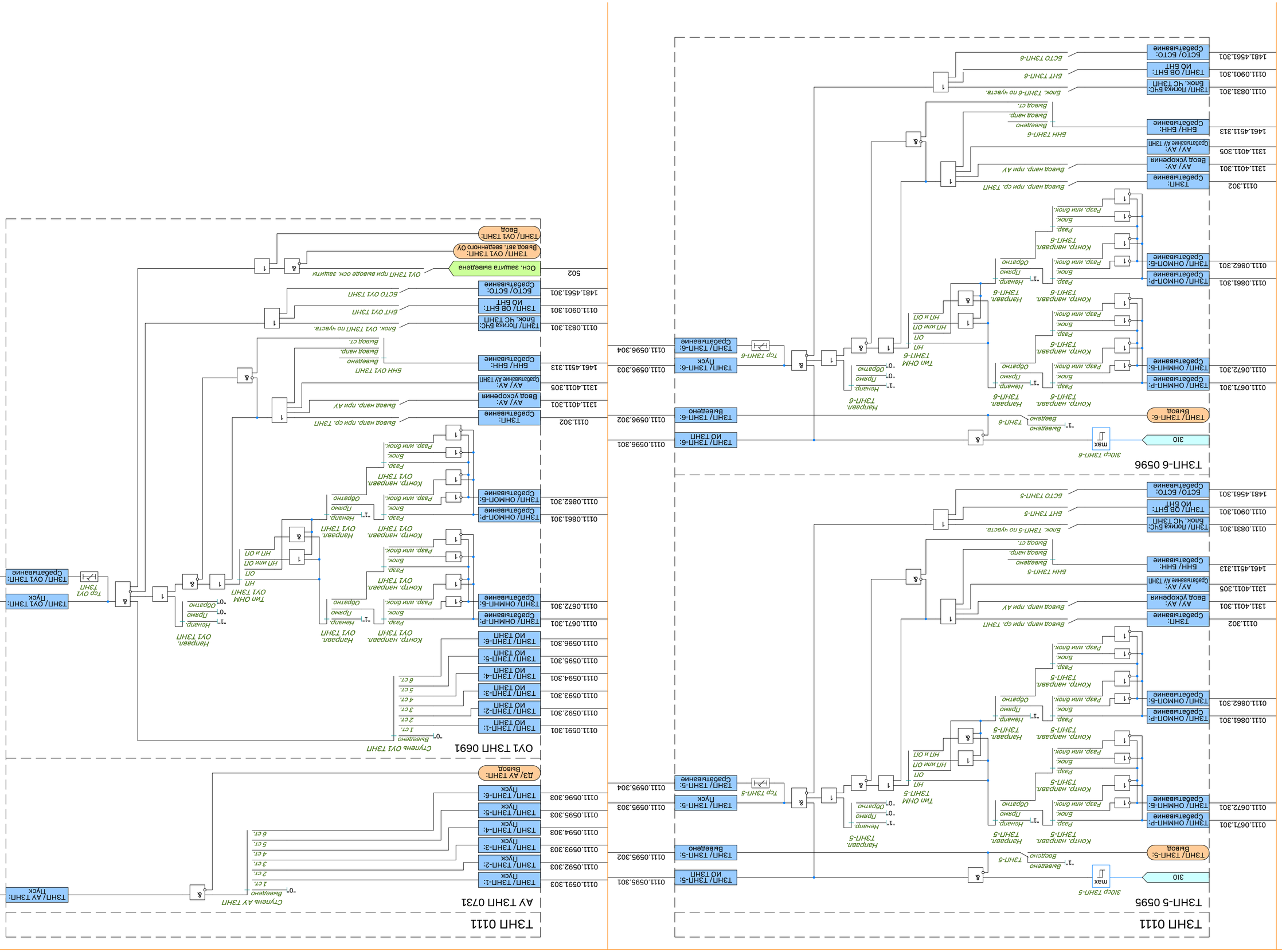
ТЗНН 0111
ТЗНН-5 0595
ТЗНН-6 0596
ОУ1 ТЗНН 0691
АУ ТЗНН 0731
310
max
310ср ТЗНН-5
ТЗНН/ ТЗНН-5: Выход
Вкл/Выкл
ТЗНН-5
Направл. ТЗНН-5
Контр. направл. ТЗНН-5
Разр. или блок.
Разр.
Блок.
Ненапр.
Прямо
Обратно
"-1"
"0"
Тип ОНМ ТЗНН-5
НП
ОП
НП или ОП
НП и ОП
Тср ТЗНН-5
ТЗНН/ ТЗНН-5: Пуск
ТЗНН/ ТЗНН-5: Выведено
ТЗНН/ ТЗНН-5: НО ТЗНН
0111.0595.301
0111.0595.302
0111.0595.303
0111.0595.304
ТЗНН/ ОНМНП-Р: Срабатывание
ТЗНН/ ОНМНП-5: Срабатывание
ТЗНН/ ОНМОП-Р: Срабатывание
ТЗНН/ ОНМОП-5: Срабатывание
0111.0671.301
0111.0672.301
0111.0861.301
0111.0862.301
ТЗНН: Срабатывание
АУ/ АУ: Вход ускорения
АУ/ АУ: Срабатывание АУ ТЗНН
БНН: БНН: Срабатывание
ТЗНН/ Логика БУС: Блок. УС ТЗНН
ТЗНН/ ОВ БНТ: НО БНТ
БСТО/ БСТО: Срабатывание
0111.302
1311.4011.301
1311.4011.305
1461.4511.313
0111.0831.301
0111.0901.301
1481.4561.301
Выход напр. при ср. ТЗНН
Выход напр. при АУ
БНН ТЗНН-5
Выведено
Выход напр.
Выход ст.
Блок. ТЗНН-5 по уставе.
БНТ ТЗНН-5
БСТО ТЗНН-5
ТЗНН/ ОУ1 ТЗНН: Пуск
ТЗНН/ ОУ1 ТЗНН: Выход
Тср ОУ1 ТЗНН
0111.0691.301
0111.0691.302
0111.0731.301
Сгруппь АУ ТЗНН
Сгруппь ОУ1 ТЗНН
Направл. ОУ1 ТЗНН
Контр. направл. ОУ1 ТЗНН
ТЗНН/ ОНМНП-Р: Срабатывание
ТЗНН/ ОНМНП-5: Срабатывание
ТЗНН/ ОНМОП-Р: Срабатывание
ТЗНН/ ОНМОП-5: Срабатывание
ТЗНН: Срабатывание
АУ/ АУ: Вход ускорения
АУ/ АУ: Срабатывание АУ ТЗНН
БНН: БНН: Срабатывание
ТЗНН/ Логика БУС: Блок. УС ТЗНН
ТЗНН/ ОВ БНТ: НО БНТ
БСТО/ БСТО: Срабатывание
ОУ1 ТЗНН по авварде осн. защиты
Осн. защита выведена
ТЗНН/ ОУ1 ТЗНН: Выход авт. введенного ОУ
ТЗНН/ ОУ1 ТЗНН: Выход
502
ТЗНН/ ТЗНН-1: НО ТЗНН
ТЗНН/ ТЗНН-2: НО ТЗНН
ТЗНН/ ТЗНН-3: НО ТЗНН
ТЗНН/ ТЗНН-4: НО ТЗНН
ТЗНН/ ТЗНН-5: НО ТЗНН
ТЗНН/ ТЗНН-6: НО ТЗНН
0111.0591.301
0111.0592.301
0111.0593.301
0111.0594.301
0111.0595.301
0111.0596.301
1 ст.
2 ст.
3 ст.
4 ст.
5 ст.
6 ст.
Выведено

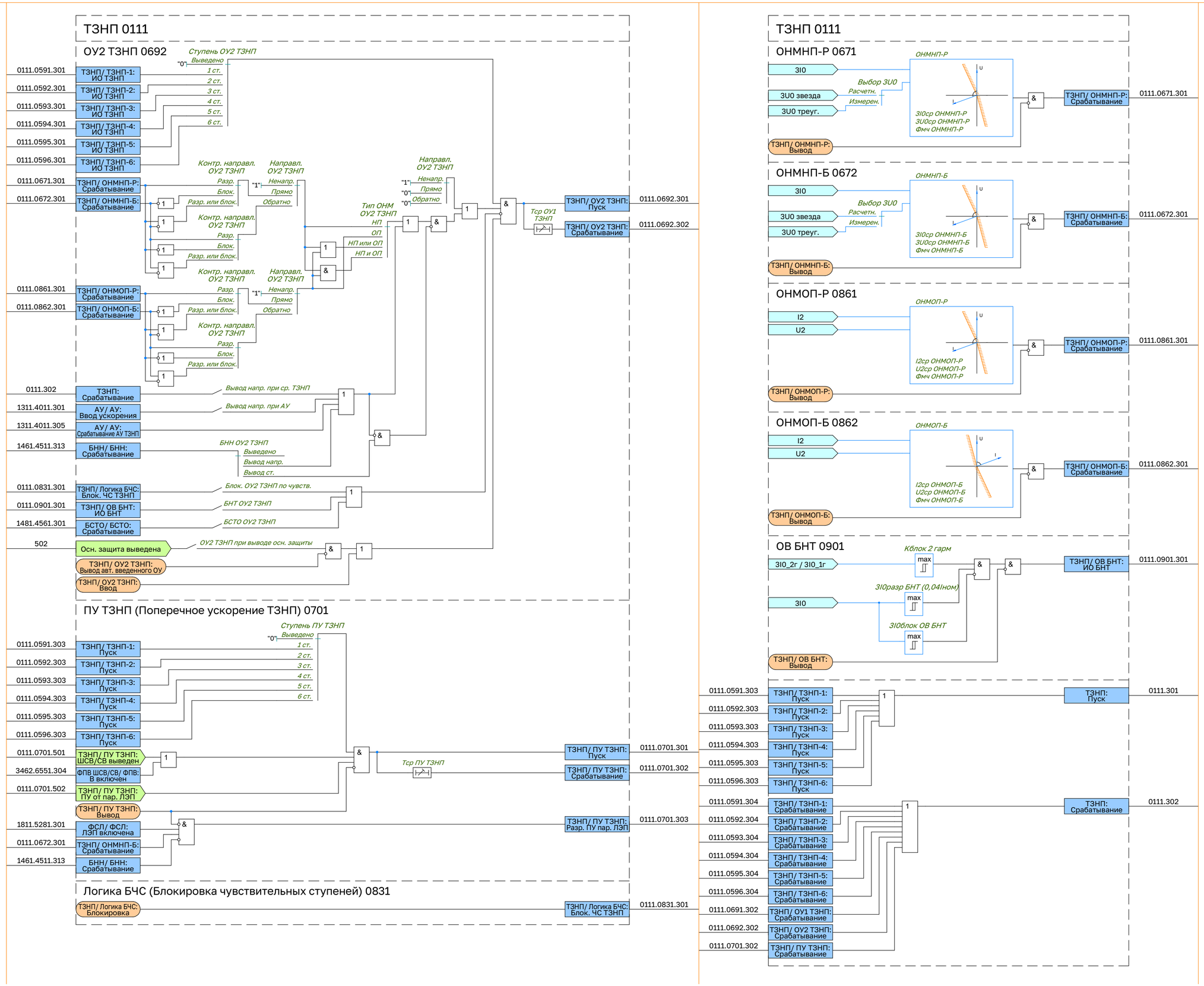
ТЗНП 0111
ОУ2 ТЗНП 0692
Ступень ОУ2 ТЗНП
Выведено
1 ст.
2 ст.
3 ст.
4 ст.
5 ст.
6 ст.
0111.0591.301 ТЗНП/ ТЗНП-1: ИО ТЗНП
0111.0592.301 ТЗНП/ ТЗНП-2: ИО ТЗНП
0111.0593.301 ТЗНП/ ТЗНП-3: ИО ТЗНП
0111.0594.301 ТЗНП/ ТЗНП-4: ИО ТЗНП
0111.0595.301 ТЗНП/ ТЗНП-5: ИО ТЗНП
0111.0596.301 ТЗНП/ ТЗНП-6: ИО ТЗНП
0111.0671.301 ТЗНП/ ОНМНП-Р: Срабатывание
0111.0672.301 ТЗНП/ ОНМНП-Б: Срабатывание
Контр. направл. ОУ2 ТЗНП
Направл. ОУ2 ТЗНП
Разр.
Блок.
Разр. или блок.
Ненапр.
Прямо
Обратно
Тип ОНМ ОУ2 ТЗНП
НП
ОП
НП или ОП
НП и ОП
Тср ОУ1 ТЗНП
ТЗНП/ ОУ2 ТЗНП: Пуск 0111.0692.301
ТЗНП/ ОУ2 ТЗНП: Срабатывание 0111.0692.302
0111.0861.301 ТЗНП/ ОНМОП-Р: Срабатывание
0111.0862.301 ТЗНП/ ОНМОП-Б: Срабатывание
0111.302 ТЗНП: Срабатывание
Вывод напр. при ср. ТЗНП
1311.4011.301 АУ/ АУ: Ввод ускорения
Вывод напр. при АУ
1311.4011.305 АУ/ АУ: Срабатывание АУ ТЗНП
1461.4511.313 БНН/ БНН: Срабатывание
БНН ОУ2 ТЗНП
Выведено
Вывод напр.
Вывод ст.
0111.0831.301 ТЗНП/ Логика БЧС: Блок. ЧС ТЗНП
Блок. ОУ2 ТЗНП по чувств.
0111.0901.301 ТЗНП/ ОВ БНТ: ИО БНТ
БНТ ОУ2 ТЗНП
1481.4561.301 БСТО/ БСТО: Срабатывание
БСТО ОУ2 ТЗНП
502 Осн. защита выведена
ОУ2 ТЗНП при выводе осн. защиты
ТЗНП/ ОУ2 ТЗНП: Вывод авт. введенного ОУ
ТЗНП/ ОУ2 ТЗНП: Ввод
ПУ ТЗНП (Поперечное ускорение ТЗНП) 0701
Ступень ПУ ТЗНП
0111.0591.303 ТЗНП/ ТЗНП-1: Пуск
0111.0592.303 ТЗНП/ ТЗНП-2: Пуск
0111.0593.303 ТЗНП/ ТЗНП-3: Пуск
0111.0594.303 ТЗНП/ ТЗНП-4: Пуск
0111.0595.303 ТЗНП/ ТЗНП-5: Пуск
0111.0596.303 ТЗНП/ ТЗНП-6: Пуск
0111.0701.501 ТЗНП/ ПУ ТЗНП: ШСВ/СВ выведен
3462.6551.304 ФПВ ШСВ/СВ/ ФПВ: В включен
0111.0701.502 ТЗНП/ ПУ ТЗНП: ПУ от пар. ЛЭП
ТЗНП/ ПУ ТЗНП: Вывод
1811.5281.301 ФСЛ/ ФСЛ: ЛЭП включена
0111.0672.301 ТЗНП/ ОНМНП-Б: Срабатывание
1461.4511.313 БНН/ БНН: Срабатывание
Тср ПУ ТЗНП
ТЗНП/ ПУ ТЗНП: Пуск 0111.0701.301
ТЗНП/ ПУ ТЗНП: Срабатывание 0111.0701.302
ТЗНП/ ПУ ТЗНП: Разр. ПУ пар. ЛЭП 0111.0701.303
Логика БЧС (Блокировка чувствительных ступеней) 0831
ТЗНП/ Логика БЧС: Блокировка
ТЗНП/ Логика БЧС: Блок. ЧС ТЗНП 0111.0831.301
ТЗНП 0111
ОНМНП-Р 0671
ОНМНП-Р
3I0
3U0 звезда
3U0 треуг.
Выбор 3U0
Расчетн.
Измерен.
3I0ср ОНМНП-Р
3U0ср ОНМНП-Р
Фмч ОНМНП-Р
ТЗНП/ ОНМНП-Р: Вывод
ТЗНП/ ОНМНП-Р: Срабатывание 0111.0671.301
ОНМНП-Б 0672
ОНМНП-Б
3I0ср ОНМНП-Б
3U0ср ОНМНП-Б
Фмч ОНМНП-Б
ТЗНП/ ОНМНП-Б: Вывод
ТЗНП/ ОНМНП-Б: Срабатывание 0111.0672.301
ОНМОП-Р 0861
ОНМОП-Р
I2
U2
I2ср ОНМОП-Р
U2ср ОНМОП-Р
Фмч ОНМОП-Р
ТЗНП/ ОНМОП-Р: Вывод
ТЗНП/ ОНМОП-Р: Срабатывание 0111.0861.301
ОНМОП-Б 0862
ОНМОП-Б
I2ср ОНМОП-Б
U2ср ОНМОП-Б
Фмч ОНМОП-Б
ТЗНП/ ОНМОП-Б: Вывод
ТЗНП/ ОНМОП-Б: Срабатывание 0111.0862.301
ОВ БНТ 0901
Кблок 2 гарм
3I0_2г / 3I0_1г
3I0разр БНТ (0,04Iном)
3I0
3I0блок ОВ БНТ
max
ТЗНП/ ОВ БНТ: Вывод
ТЗНП/ ОВ БНТ: ИО БНТ 0111.0901.301
0111.0591.303 ТЗНП/ ТЗНП-1: Пуск
0111.0592.303 ТЗНП/ ТЗНП-2: Пуск
0111.0593.303 ТЗНП/ ТЗНП-3: Пуск
0111.0594.303 ТЗНП/ ТЗНП-4: Пуск
0111.0595.303 ТЗНП/ ТЗНП-5: Пуск
0111.0596.303 ТЗНП/ ТЗНП-6: Пуск
ТЗНП: Пуск 0111.301
0111.0591.304 ТЗНП/ ТЗНП-1: Срабатывание
0111.0592.304 ТЗНП/ ТЗНП-2: Срабатывание
0111.0593.304 ТЗНП/ ТЗНП-3: Срабатывание
0111.0594.304 ТЗНП/ ТЗНП-4: Срабатывание
0111.0595.304 ТЗНП/ ТЗНП-5: Срабатывание
0111.0596.304 ТЗНП/ ТЗНП-6: Срабатывание
0111.0691.302 ТЗНП/ ОУ1 ТЗНП: Срабатывание
0111.0692.302 ТЗНП/ ОУ2 ТЗНП: Срабатывание
0111.0701.302 ТЗНП/ ПУ ТЗНП: Срабатывание
ТЗНП: Срабатывание 0111.302

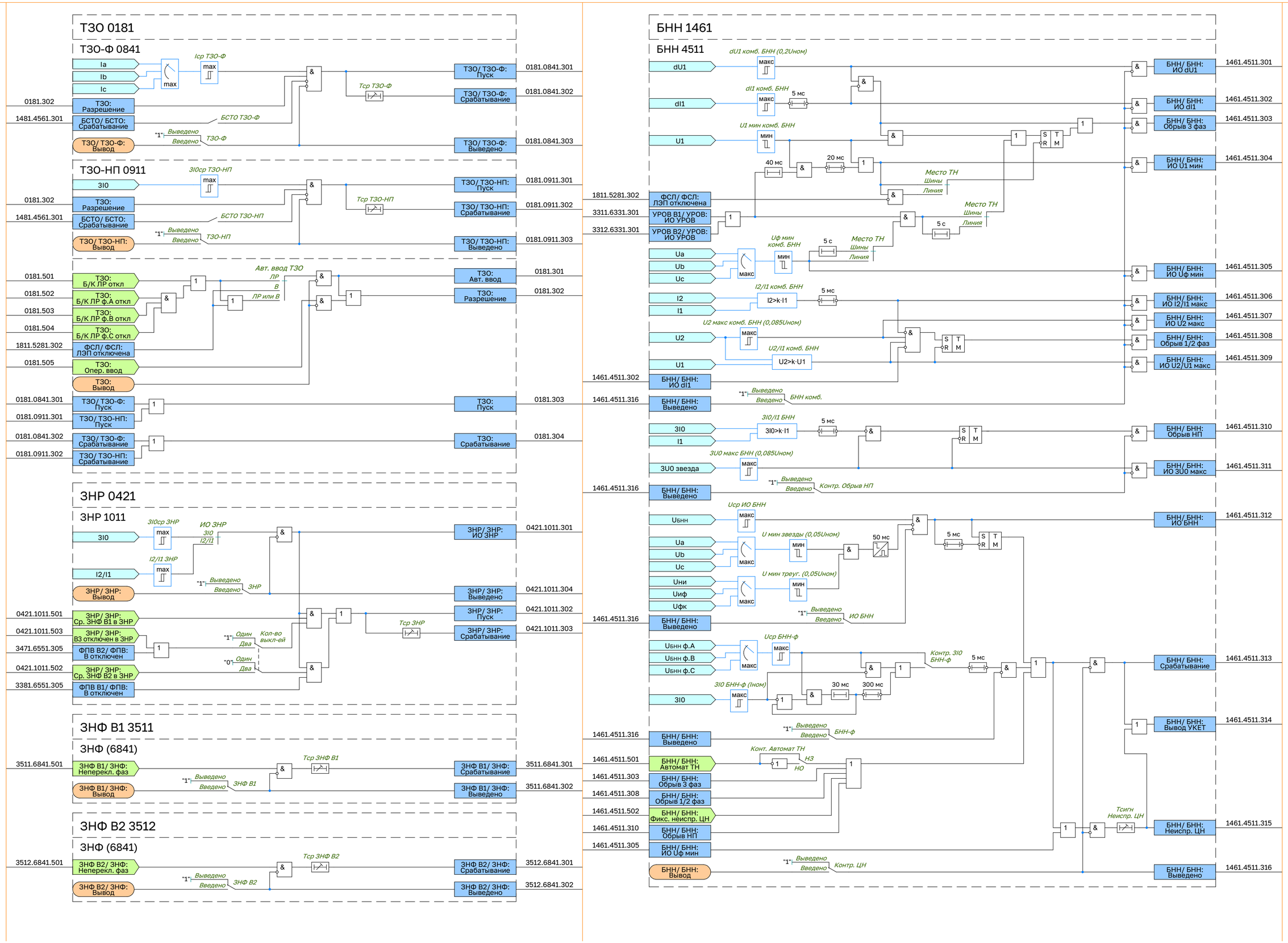
ТЗО 0181
ТЗО-Ф 0841
Ia
Ib
Ic
max
Iср ТЗО-Ф
Tср ТЗО-Ф
0181.302
ТЗО: Разрешение
1481.4561.301
БСТО/ БСТО: Срабатывание
БСТО ТЗО-Ф
"1"
Выведено
Введено
ТЗО-Ф
ТЗО/ ТЗО-Ф: Вывод
ТЗО/ ТЗО-Ф: Пуск
0181.0841.301
ТЗО/ ТЗО-Ф: Срабатывание
0181.0841.302
ТЗО/ ТЗО-Ф: Выведено
0181.0841.303
ТЗО-НП 0911
3I0
3I0ср ТЗО-НП
Tср ТЗО-НП
БСТО ТЗО-НП
ТЗО-НП
ТЗО/ ТЗО-НП: Пуск
0181.0911.301
ТЗО/ ТЗО-НП: Срабатывание
0181.0911.302
ТЗО/ ТЗО-НП: Выведено
0181.0911.303
0181.501
ТЗО: Б/К ЛР откл
0181.502
ТЗО: Б/К ЛР ф.А откл
0181.503
ТЗО: Б/К ЛР ф.В откл
0181.504
ТЗО: Б/К ЛР ф.С откл
1811.5281.302
ФСЛ/ ФСЛ: ЛЭП отключена
0181.505
ТЗО: Опер. ввод
ТЗО: Вывод
Авт. ввод ТЗО
ЛР
В
ЛР или В
ТЗО: Авт. ввод
0181.301
ТЗО: Разрешение
0181.302
0181.0841.301
ТЗО/ ТЗО-Ф: Пуск
0181.0911.301
ТЗО/ ТЗО-НП: Пуск
ТЗО: Пуск
0181.303
0181.0841.302
ТЗО/ ТЗО-Ф: Срабатывание
0181.0911.302
ТЗО/ ТЗО-НП: Срабатывание
ТЗО: Срабатывание
0181.304
ЗНР 0421
ЗНР 1011
3I0ср ЗНР
ИО ЗНР
3I0
I2/I1
I2/I1 ЗНР
ЗНР
ЗНР/ ЗНР: Вывод
ЗНР/ ЗНР: ИО ЗНР
0421.1011.301
ЗНР/ ЗНР: Выведено
0421.1011.304
0421.1011.501
ЗНР/ ЗНР: Ср. ЗНФ В1 в ЗНР
0421.1011.503
ЗНР/ ЗНР: ВЗ отключен в ЗНР
3471.6551.305
ФПВ В2/ ФПВ: В отключен
0421.1011.502
ЗНР/ ЗНР: Ср. ЗНФ В2 в ЗНР
3381.6551.305
ФПВ В1/ ФПВ: В отключен
Один
Два
Кол-во выкл-ей
ЗНР/ ЗНР: Пуск
0421.1011.302
Tср ЗНР
ЗНР/ ЗНР: Срабатывание
0421.1011.303
ЗНФ В1 3511
ЗНФ (6841)
3511.6841.501
ЗНФ В1/ ЗНФ: Неперекл. фаз
Tср ЗНФ В1
ЗНФ В1
ЗНФ В1/ ЗНФ: Вывод
ЗНФ В1/ ЗНФ: Срабатывание
3511.6841.301
ЗНФ В1/ ЗНФ: Выведено
3511.6841.302
ЗНФ В2 3512
ЗНФ (6841)
3512.6841.501
ЗНФ В2/ ЗНФ: Неперекл. фаз
Tср ЗНФ В2
ЗНФ В2
ЗНФ В2/ ЗНФ: Вывод
ЗНФ В2/ ЗНФ: Срабатывание
3512.6841.301
ЗНФ В2/ ЗНФ: Выведено
3512.6841.302
БНН 1461
БНН 4511
dU1
dU1 комб. БНН (0,2Uном)
макс
dI1
dI1 комб. БНН
5 мс
U1
U1 мин комб. БНН
мин
40 мс
20 мс
Место ТН
Шины
Линия
1811.5281.302
ФСЛ/ ФСЛ: ЛЭП отключена
3311.6331.301
УРОВ В1/ УРОВ: ИО УРОВ
3312.6331.301
УРОВ В2/ УРОВ: ИО УРОВ
5 с
Ua
Ub
Uc
Uф мин комб. БНН
I2
I1
I2/I1 комб. БНН
I2>k·I1
U2
U2 макс комб. БНН (0,085Uном)
U2/I1 комб. БНН
U2>k·U1
1461.4511.302
БНН/ БНН: ИО dI1
1461.4511.316
БНН/ БНН: Выведено
БНН комб.
3I0
3I0/I1 БНН
3I0>k·I1
3U0 звезда
3U0 макс БНН (0,085Uном)
Контр. Обрыв НП
Uср ИО БНН
Uбнн
U мин звезды (0,05Uном)
Uни
Uиф
Uфк
U мин треуг. (0,05Uном)
ИО БНН
Uбнн ф.А
Uбнн ф.В
Uбнн ф.С
Uср БНН-ф
Контр. 3I0 БНН-ф
3I0 БНН-ф (Iном)
30 мс
300 мс
БНН-ф
1461.4511.501
БНН/ БНН: Автомат ТН
Конт. Автомат ТН
НЗ
НО
1461.4511.303
БНН/ БНН: Обрыв 3 фаз
1461.4511.308
БНН/ БНН: Обрыв 1/2 фаз
1461.4511.502
БНН/ БНН: Фикс. неиспр. ЦН
1461.4511.310
БНН/ БНН: Обрыв НП
1461.4511.305
БНН/ БНН: ИО Uф мин
БНН/ БНН: Вывод
Контр. ЦН
БНН/ БНН: ИО dU1
1461.4511.301
БНН/ БНН: ИО dI1
1461.4511.302
БНН/ БНН: Обрыв 3 фаз
1461.4511.303
БНН/ БНН: ИО U1 мин
1461.4511.304
БНН/ БНН: ИО Uф мин
1461.4511.305
БНН/ БНН: ИО I2/I1 макс
1461.4511.306
БНН/ БНН: ИО U2 макс
1461.4511.307
БНН/ БНН: Обрыв 1/2 фаз
1461.4511.308
БНН/ БНН: ИО U2/U1 макс
1461.4511.309
БНН/ БНН: Обрыв НП
1461.4511.310
БНН/ БНН: ИО 3U0 макс
1461.4511.311
БНН/ БНН: ИО БНН
1461.4511.312
БНН/ БНН: Срабатывание
1461.4511.313
БНН/ БНН: Вывод УКЕТ
1461.4511.314
Tсигн Неиспр. ЦН
БНН/ БНН: Неиспр. ЦН
1461.4511.315
БНН/ БНН: Выведено
1461.4511.316

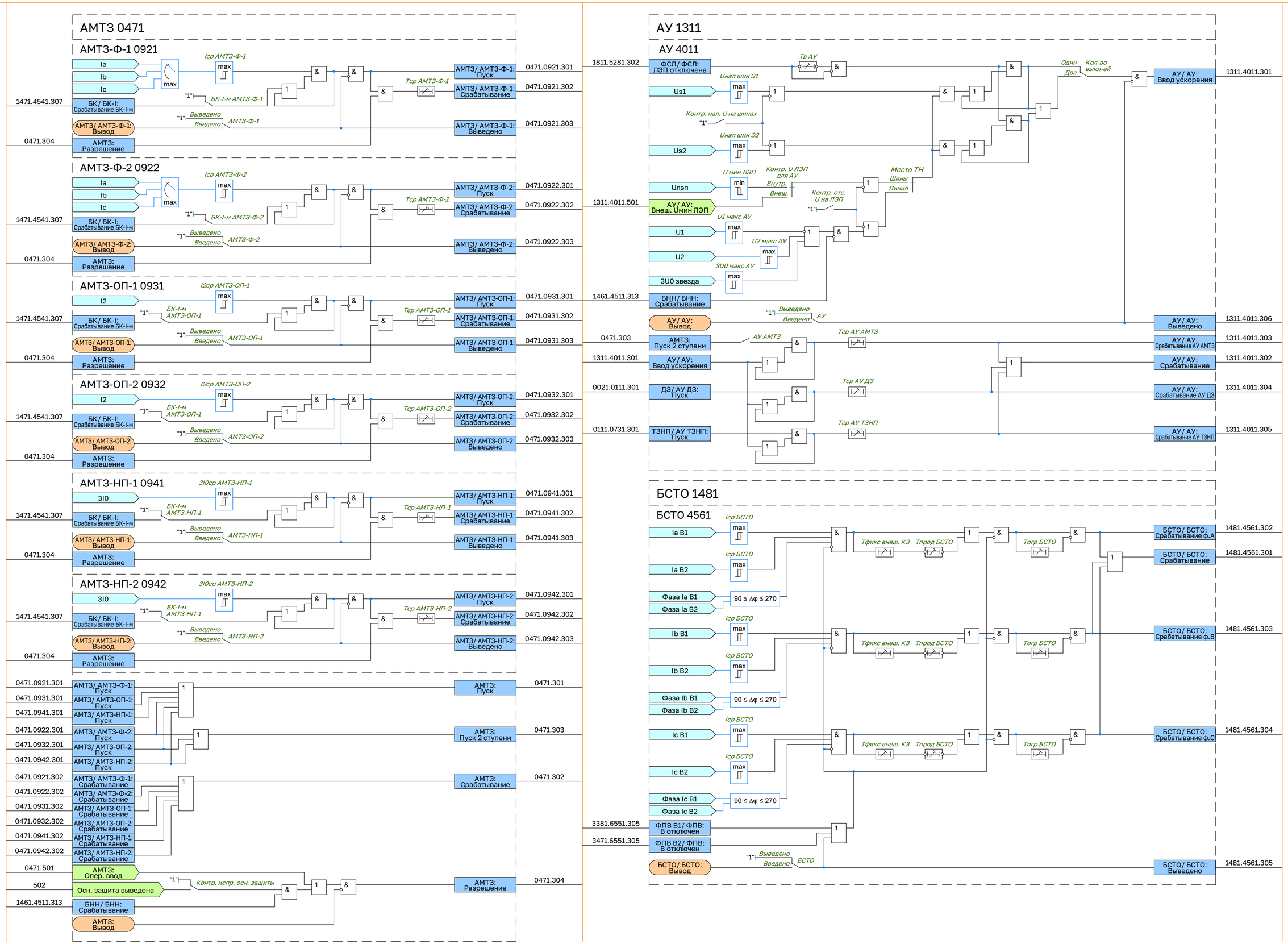
АМТЗ 0471
АМТЗ-Ф-1 0921
Ia
Ib
Ic
max
Iср АМТЗ-Ф-1
БК/ БК-I: Срабатывание БК-I-м
1471.4541.307
БК-I-м АМТЗ-Ф-1
АМТЗ/ АМТЗ-Ф-1: Вывод
Выведено
Введено
АМТЗ-Ф-1
0471.304
АМТЗ: Разрешение
Tср АМТЗ-Ф-1
АМТЗ/ АМТЗ-Ф-1: Пуск
0471.0921.301
АМТЗ/ АМТЗ-Ф-1: Срабатывание
0471.0921.302
АМТЗ/ АМТЗ-Ф-1: Выведено
0471.0921.303
АМТЗ-Ф-2 0922
Iср АМТЗ-Ф-2
БК-I-м АМТЗ-Ф-2
АМТЗ/ АМТЗ-Ф-2: Вывод
АМТЗ-Ф-2
Tср АМТЗ-Ф-2
АМТЗ/ АМТЗ-Ф-2: Пуск
0471.0922.301
АМТЗ/ АМТЗ-Ф-2: Срабатывание
0471.0922.302
АМТЗ/ АМТЗ-Ф-2: Выведено
0471.0922.303
АМТЗ-ОП-1 0931
I2
I2ср АМТЗ-ОП-1
БК-I-м АМТЗ-ОП-1
АМТЗ/ АМТЗ-ОП-1: Вывод
АМТЗ-ОП-1
Tср АМТЗ-ОП-1
АМТЗ/ АМТЗ-ОП-1: Пуск
0471.0931.301
АМТЗ/ АМТЗ-ОП-1: Срабатывание
0471.0931.302
АМТЗ/ АМТЗ-ОП-1: Выведено
0471.0931.303
АМТЗ-ОП-2 0932
I2ср АМТЗ-ОП-2
БК-I-м АМТЗ-ОП-1
АМТЗ/ АМТЗ-ОП-2: Вывод
АМТЗ-ОП-2
Tср АМТЗ-ОП-2
АМТЗ/ АМТЗ-ОП-2: Пуск
0471.0932.301
АМТЗ/ АМТЗ-ОП-2: Срабатывание
0471.0932.302
АМТЗ/ АМТЗ-ОП-2: Выведено
0471.0932.303
АМТЗ-НП-1 0941
3I0
3I0ср АМТЗ-НП-1
БК-I-м АМТЗ-НП-1
АМТЗ/ АМТЗ-НП-1: Вывод
АМТЗ-НП-1
Tср АМТЗ-НП-1
АМТЗ/ АМТЗ-НП-1: Пуск
0471.0941.301
АМТЗ/ АМТЗ-НП-1: Срабатывание
0471.0941.302
АМТЗ/ АМТЗ-НП-1: Выведено
0471.0941.303
АМТЗ-НП-2 0942
3I0ср АМТЗ-НП-2
БК-I-м АМТЗ-НП-1
АМТЗ/ АМТЗ-НП-2: Вывод
АМТЗ-НП-2
Tср АМТЗ-НП-2
АМТЗ/ АМТЗ-НП-2: Пуск
0471.0942.301
АМТЗ/ АМТЗ-НП-2: Срабатывание
0471.0942.302
АМТЗ/ АМТЗ-НП-2: Выведено
0471.0942.303
0471.0921.301
0471.0931.301
0471.0941.301
0471.0922.301
0471.0932.301
0471.0942.301
0471.0921.302
0471.0922.302
0471.0931.302
0471.0932.302
0471.0941.302
0471.0942.302
0471.501
502
1461.4511.313
АМТЗ: Опер. ввод
Осн. защита выведена
БНН/ БНН: Срабатывание
АМТЗ: Вывод
Контр. испр. осн. защиты
АМТЗ: Пуск
0471.301
АМТЗ: Пуск 2 ступени
0471.303
АМТЗ: Срабатывание
0471.302
АМТЗ: Разрешение
0471.304
АУ 1311
АУ 4011
1811.5281.302
ФСЛ/ ФСЛ: ЛЭП отключена
Tв АУ
Uнал шин Э1
Uэ1
Контр. нал. U на шинах
Uнал шин Э2
Uэ2
Один
Два
Кол-во выкл-ей
АУ/ АУ: Ввод ускорения
1311.4011.301
1311.4011.501
Uлэп
АУ/ АУ: Внеш. Umин ЛЭП
U мин ЛЭП
Контр. U ЛЭП для АУ
Внутр.
Внеш.
Контр. отс. U на ЛЭП
Место ТН
Шины
Линия
U1
U1 макс АУ
U2
U2 макс АУ
3U0 звезда
3U0 макс АУ
1461.4511.313
БНН/ БНН: Срабатывание
АУ/ АУ: Вывод
АУ
АУ/ АУ: Выведено
1311.4011.306
0471.303
АМТЗ: Пуск 2 ступени
АУ АМТЗ
Tср АУ АМТЗ
АУ/ АУ: Срабатывание АУ АМТЗ
1311.4011.303
1311.4011.301
АУ/ АУ: Ввод ускорения
АУ/ АУ: Срабатывание
1311.4011.302
0021.0111.301
ДЗ/ АУ ДЗ: Пуск
Tср АУ ДЗ
АУ/ АУ: Срабатывание АУ ДЗ
1311.4011.304
0111.0731.301
ТЗНП/ АУ ТЗНП: Пуск
Tср АУ ТЗНП
АУ/ АУ: Срабатывание АУ ТЗНП
1311.4011.305
БСТО 1481
БСТО 4561
Iср БСТО
Ia B1
Ia B2
Фаза Ia B1
Фаза Ia B2
90 ≤ Δφ ≤ 270
Tфикс внеш. КЗ
Tпрод БСТО
Tогр БСТО
БСТО/ БСТО: Срабатывание ф.А
1481.4561.302
БСТО/ БСТО: Срабатывание
1481.4561.301
Ib B1
Ib B2
Фаза Ib B1
Фаза Ib B2
БСТО/ БСТО: Срабатывание ф.В
1481.4561.303
Ic B1
Ic B2
Фаза Ic B1
Фаза Ic B2
БСТО/ БСТО: Срабатывание ф.С
1481.4561.304
3381.6551.305
3471.6551.305
ФПВ B1/ ФПВ: В отключен
ФПВ B2/ ФПВ: В отключен
БСТО/ БСТО: Вывод
БСТО
БСТО/ БСТО: Выведено
1481.4561.305

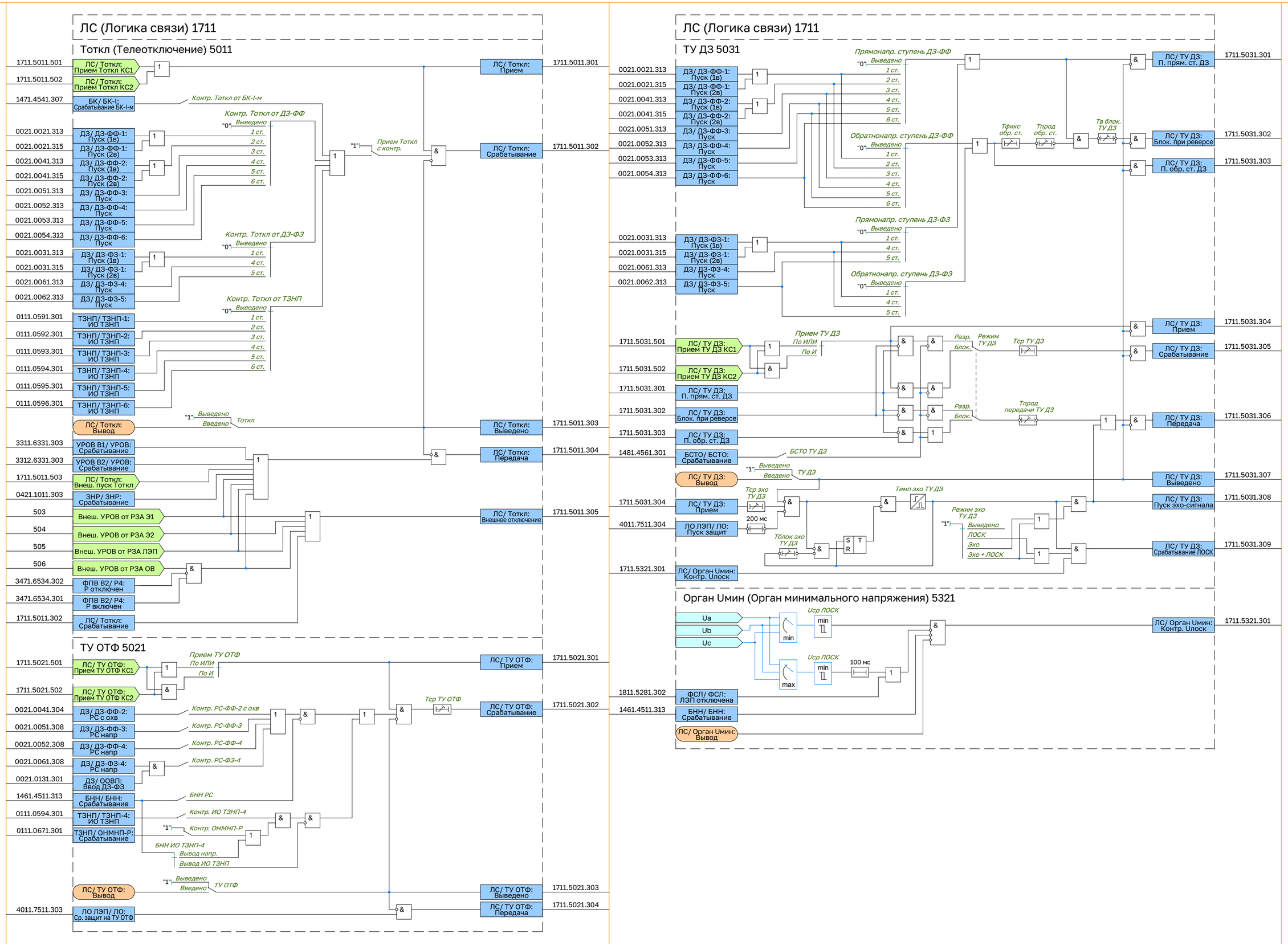
ЛС (Логика связи) 1711
Тоткл (Телеотключение) 5011
1711.5011.501 ЛС/ Тоткл: Прием Тоткл КС1
1711.5011.502 ЛС/ Тоткл: Прием Тоткл КС2
1471.4541.307 БК/ БК-I: Срабатывание БК-I-м
Контр. Тоткл от БК-I-м
Контр. Тоткл от ДЗ-ФФ
0021.0021.313 ДЗ/ ДЗ-ФФ-1: Пуск (1в)
0021.0021.315 ДЗ/ ДЗ-ФФ-1: Пуск (2в)
0021.0041.313 ДЗ/ ДЗ-ФФ-2: Пуск (1в)
0021.0041.315 ДЗ/ ДЗ-ФФ-2: Пуск (2в)
0021.0051.313 ДЗ/ ДЗ-ФФ-3: Пуск
0021.0052.313 ДЗ/ ДЗ-ФФ-4: Пуск
0021.0053.313 ДЗ/ ДЗ-ФФ-5: Пуск
0021.0054.313 ДЗ/ ДЗ-ФФ-6: Пуск
Контр. Тоткл от ДЗ-ФЗ
0021.0031.313 ДЗ/ ДЗ-ФЗ-1: Пуск (1в)
0021.0031.315 ДЗ/ ДЗ-ФЗ-1: Пуск (2в)
0021.0061.313 ДЗ/ ДЗ-ФЗ-4: Пуск
0021.0062.313 ДЗ/ ДЗ-ФЗ-5: Пуск
Контр. Тоткл от ТЗНП
0111.0591.301 ТЗНП/ ТЗНП-1: ИО ТЗНП
0111.0592.301 ТЗНП/ ТЗНП-2: ИО ТЗНП
0111.0593.301 ТЗНП/ ТЗНП-3: ИО ТЗНП
0111.0594.301 ТЗНП/ ТЗНП-4: ИО ТЗНП
0111.0595.301 ТЗНП/ ТЗНП-5: ИО ТЗНП
0111.0596.301 ТЗНП/ ТЗНП-6: ИО ТЗНП
Выведено
Введено
Тоткл
ЛС/ Тоткл: Вывод
3311.6331.303 УРОВ В1/ УРОВ: Срабатывание
3312.6331.303 УРОВ В2/ УРОВ: Срабатывание
1711.5011.503 ЛС/ Тоткл: Внеш. пуск Тоткл
0421.1011.303 ЗНР/ ЗНР: Срабатывание
503 Внеш. УРОВ от РЗА Э1
504 Внеш. УРОВ от РЗА Э2
505 Внеш. УРОВ от РЗА ЛЭП
506 Внеш. УРОВ от РЗА ОВ
3471.6534.302 ФПВ В2/ Р4: Р отключен
3471.6534.301 ФПВ В2/ Р4: Р включен
1711.5011.302 ЛС/ Тоткл: Срабатывание
Прием Тоткл с контр.
ЛС/ Тоткл: Прием 1711.5011.301
ЛС/ Тоткл: Срабатывание 1711.5011.302
ЛС/ Тоткл: Выведено 1711.5011.303
ЛС/ Тоткл: Передача 1711.5011.304
ЛС/ Тоткл: Внешнее отключение 1711.5011.305
ТУ ОТФ 5021
1711.5021.501 ЛС/ ТУ ОТФ: Прием ТУ ОТФ КС1
1711.5021.502 ЛС/ ТУ ОТФ: Прием ТУ ОТФ КС2
Прием ТУ ОТФ
По ИЛИ
По И
0021.0041.304 ДЗ/ ДЗ-ФФ-2: РС с охв
0021.0051.308 ДЗ/ ДЗ-ФФ-3: РС напр
0021.0052.308 ДЗ/ ДЗ-ФФ-4: РС напр
0021.0061.308 ДЗ/ ДЗ-ФЗ-4: РС напр
0021.0131.301 ДЗ/ ООВП: Ввод ДЗ-ФЗ
1461.4511.313 БНН/ БНН: Срабатывание
0111.0594.301 ТЗНП/ ТЗНП-4: ИО ТЗНП
0111.0671.301 ТЗНП/ ОНМНП-Р: Срабатывание
Контр. РС-ФФ-2 с охв
Контр. РС-ФФ-3
Контр. РС-ФФ-4
Контр. РС-ФЗ-4
БНН РС
Контр. ИО ТЗНП-4
Контр. ОНМНП-Р
БНН ИО ТЗНП-4
Вывод напр.
Вывод ИО ТЗНП
Тср ТУ ОТФ
ЛС/ ТУ ОТФ: Вывод
ТУ ОТФ
4011.7511.303 ЛО ЛЭП/ ЛО: Ср. защит на ТУ ОТФ
ЛС/ ТУ ОТФ: Прием 1711.5021.301
ЛС/ ТУ ОТФ: Срабатывание 1711.5021.302
ЛС/ ТУ ОТФ: Выведено 1711.5021.303
ЛС/ ТУ ОТФ: Передача 1711.5021.304
ЛС (Логика связи) 1711
ТУ ДЗ 5031
Прямонапр. ступень ДЗ-ФФ
Обратнонапр. ступень ДЗ-ФФ
Прямонапр. ступень ДЗ-ФЗ
Обратнонапр. ступень ДЗ-ФЗ
Выведено
1 ст.
2 ст.
3 ст.
4 ст.
5 ст.
6 ст.
Тфикс обр. ст.
Тпрод обр. ст.
Тв блок. ТУ ДЗ
1711.5031.301 ЛС/ ТУ ДЗ: П. прям. ст. ДЗ
1711.5031.302 ЛС/ ТУ ДЗ: Блок. при реверсе
1711.5031.303 ЛС/ ТУ ДЗ: П. обр. ст. ДЗ
1711.5031.304 ЛС/ ТУ ДЗ: Прием
1711.5031.305 ЛС/ ТУ ДЗ: Срабатывание
1711.5031.306 ЛС/ ТУ ДЗ: Передача
1711.5031.307 ЛС/ ТУ ДЗ: Выведено
1711.5031.308 ЛС/ ТУ ДЗ: Пуск эхо-сигнала
1711.5031.309 ЛС/ ТУ ДЗ: Срабатывание ЛОСК
0021.0021.313 ДЗ/ ДЗ-ФФ-1: Пуск (1в)
0021.0021.315 ДЗ/ ДЗ-ФФ-1: Пуск (2в)
0021.0041.313 ДЗ/ ДЗ-ФФ-2: Пуск (1в)
0021.0041.315 ДЗ/ ДЗ-ФФ-2: Пуск (2в)
0021.0051.313 ДЗ/ ДЗ-ФФ-3: Пуск
0021.0052.313 ДЗ/ ДЗ-ФФ-4: Пуск
0021.0053.313 ДЗ/ ДЗ-ФФ-5: Пуск
0021.0054.313 ДЗ/ ДЗ-ФФ-6: Пуск
0021.0031.313 ДЗ/ ДЗ-ФЗ-1: Пуск (1в)
0021.0031.315 ДЗ/ ДЗ-ФЗ-1: Пуск (2в)
0021.0061.313 ДЗ/ ДЗ-ФЗ-4: Пуск
0021.0062.313 ДЗ/ ДЗ-ФЗ-5: Пуск
1711.5031.501 ЛС/ ТУ ДЗ: Прием ТУ ДЗ КС1
1711.5031.502 ЛС/ ТУ ДЗ: Прием ТУ ДЗ КС2
Прием ТУ ДЗ
По ИЛИ
По И
1711.5031.301 ЛС/ ТУ ДЗ: П. прям. ст. ДЗ
1711.5031.302 ЛС/ ТУ ДЗ: Блок. при реверсе
1711.5031.303 ЛС/ ТУ ДЗ: П. обр. ст. ДЗ
1481.4561.301 БСТО/ БСТО: Срабатывание
Разр.
Блок.
Режим ТУ ДЗ
Тср ТУ ДЗ
Тпрод передачи ТУ ДЗ
БСТО ТУ ДЗ
ЛС/ ТУ ДЗ: Вывод
ТУ ДЗ
1711.5031.304 ЛС/ ТУ ДЗ: Прием
4011.7511.304 ЛО ЛЭП/ ЛО: Пуск защит
Тср эхо ТУ ДЗ
200 мс
Тблок эхо ТУ ДЗ
Тимп эхо ТУ ДЗ
Режим эхо ТУ ДЗ
Выведено
ЛОСК
Эхо
Эхо + ЛОСК
1711.5321.301 ЛС/ Орган Umин: Контр. Uлоск
Орган Umин (Орган минимального напряжения) 5321
Ua
Ub
Uc
min
max
Uср ЛОСК
100 мс
1811.5281.302 ФСЛ/ ФСЛ: ЛЭП отключена
1461.4511.313 БНН/ БНН: Срабатывание
ЛС/ Орган Umин: Вывод
ЛС/ Орган Umин: Контр. Uлоск 1711.5321.301

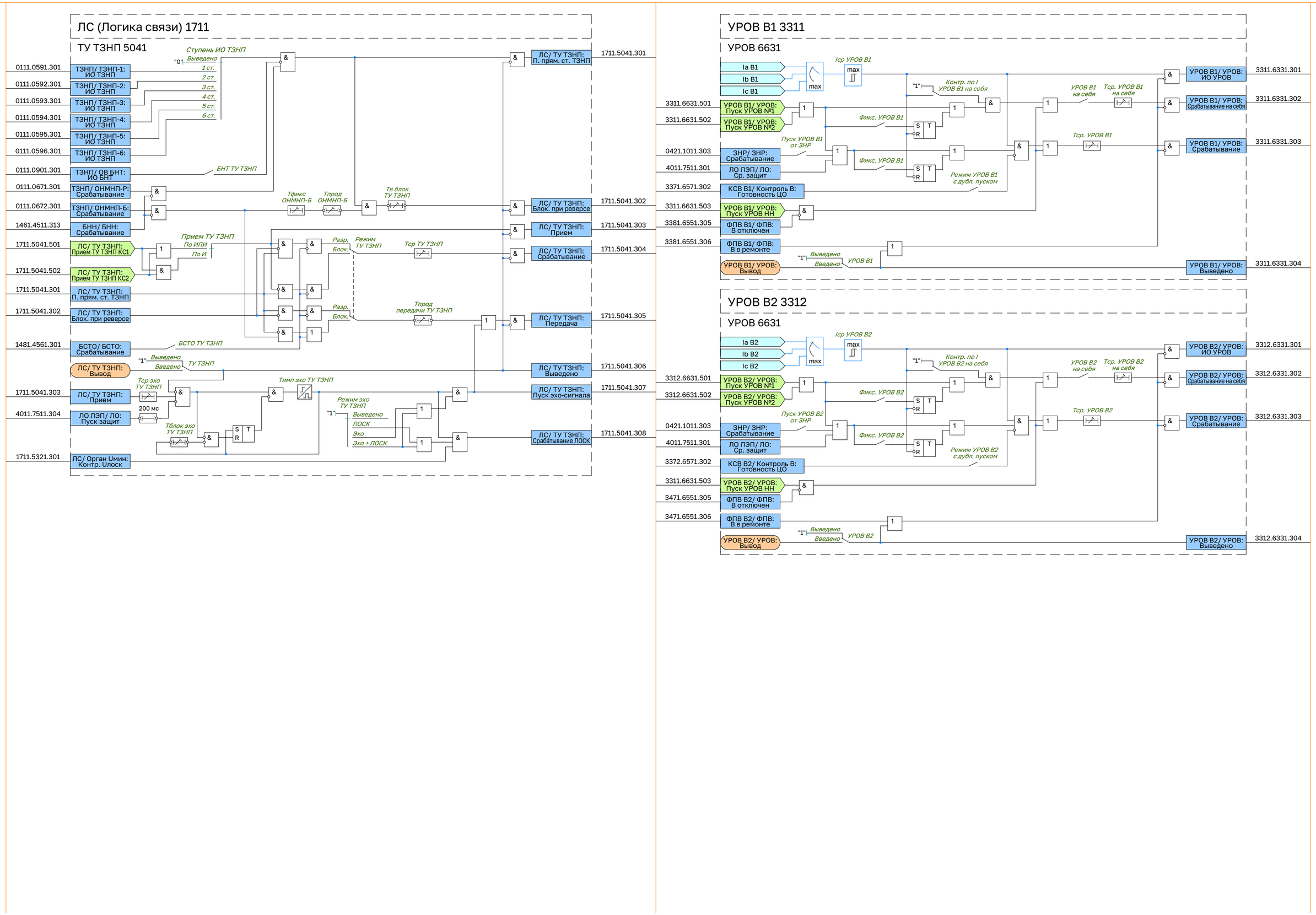
ЛС (Логика связи) 1711
ТУ ТЗНП 5041
0111.0591.301
ТЗНП/ ТЗНП-1: ИО ТЗНП
0111.0592.301
ТЗНП/ ТЗНП-2: ИО ТЗНП
0111.0593.301
ТЗНП/ ТЗНП-3: ИО ТЗНП
0111.0594.301
ТЗНП/ ТЗНП-4: ИО ТЗНП
0111.0595.301
ТЗНП/ ТЗНП-5: ИО ТЗНП
0111.0596.301
ТЗНП/ ТЗНП-6: ИО ТЗНП
0111.0901.301
ТЗНП/ ОВ БНТ: ИО БНТ
0111.0671.301
ТЗНП/ ОНМНП-Р: Срабатывание
0111.0672.301
ТЗНП/ ОНМНП-Б: Срабатывание
1461.4511.313
БНН/ БНН: Срабатывание
1711.5041.501
ЛС/ ТУ ТЗНП: Прием ТУ ТЗНП КС1
1711.5041.502
ЛС/ ТУ ТЗНП: Прием ТУ ТЗНП КС2
1711.5041.301
ЛС/ ТУ ТЗНП: П. прям. ст. ТЗНП
1711.5041.302
ЛС/ ТУ ТЗНП: Блок. при реверсе
1481.4561.301
БСТО/ БСТО: Срабатывание
ЛС/ ТУ ТЗНП: Вывод
1711.5041.303
ЛС/ ТУ ТЗНП: Прием
4011.7511.304
ЛО ЛЭП/ ЛО: Пуск защит
1711.5321.301
ЛС/ Орган Umин: Контр. Uлоск
Ступень ИО ТЗНП
Выведено
1 ст.
2 ст.
3 ст.
4 ст.
5 ст.
6 ст.
БНТ ТУ ТЗНП
Тфикс ОНМНП-Б
Тпрод ОНМНП-Б
Тв блок. ТУ ТЗНП
Прием ТУ ТЗНП
По ИЛИ
По И
Разр.
Блок.
Режим ТУ ТЗНП
Тср ТУ ТЗНП
Тпрод передачи ТУ ТЗНП
БСТО ТУ ТЗНП
Введено
ТУ ТЗНП
Тср эхо ТУ ТЗНП
200 мс
Тблок эхо ТУ ТЗНП
Тимп эхо ТУ ТЗНП
Режим эхо ТУ ТЗНП
ЛОСК
Эхо
Эхо + ЛОСК
ЛС/ ТУ ТЗНП: П. прям. ст. ТЗНП
1711.5041.301
ЛС/ ТУ ТЗНП: Блок. при реверсе
1711.5041.302
ЛС/ ТУ ТЗНП: Прием
1711.5041.303
ЛС/ ТУ ТЗНП: Срабатывание
1711.5041.304
ЛС/ ТУ ТЗНП: Передача
1711.5041.305
ЛС/ ТУ ТЗНП: Выведено
1711.5041.306
ЛС/ ТУ ТЗНП: Пуск эхо-сигнала
1711.5041.307
ЛС/ ТУ ТЗНП: Срабатывание ЛОСК
1711.5041.308
УРОВ В1 3311
УРОВ 6631
Ia В1
Ib В1
Ic В1
Iср УРОВ В1
3311.6631.501
УРОВ В1/ УРОВ: Пуск УРОВ №1
3311.6631.502
УРОВ В1/ УРОВ: Пуск УРОВ №2
0421.1011.303
ЗНР/ ЗНР: Срабатывание
4011.7511.301
ЛО ЛЭП/ ЛО: Ср. защит
3371.6571.302
КСВ В1/ Контроль В: Готовность ЦО
3311.6631.503
УРОВ В1/ УРОВ: Пуск УРОВ НН
3381.6551.305
ФПВ В1/ ФПВ: В отключен
3381.6551.306
ФПВ В1/ ФПВ: В в ремонте
УРОВ В1/ УРОВ: Вывод
Пуск УРОВ В1 от ЗНР
Фикс. УРОВ В1
Контр. по I УРОВ В1 на себя
Режим УРОВ В1 с дубл. пуском
УРОВ В1 на себя
Тср. УРОВ В1 на себя
Тср. УРОВ В1
УРОВ В1
УРОВ В1/ УРОВ: ИО УРОВ
3311.6331.301
УРОВ В1/ УРОВ: Срабатывание на себя
3311.6331.302
УРОВ В1/ УРОВ: Срабатывание
3311.6331.303
УРОВ В1/ УРОВ: Выведено
3311.6331.304
УРОВ В2 3312
УРОВ 6631
Ia В2
Ib В2
Ic В2
Iср УРОВ В2
3312.6631.501
УРОВ В2/ УРОВ: Пуск УРОВ №1
3312.6631.502
УРОВ В2/ УРОВ: Пуск УРОВ №2
0421.1011.303
ЗНР/ ЗНР: Срабатывание
4011.7511.301
ЛО ЛЭП/ ЛО: Ср. защит
3372.6571.302
КСВ В2/ Контроль В: Готовность ЦО
3311.6631.503
УРОВ В2/ УРОВ: Пуск УРОВ НН
3471.6551.305
ФПВ В2/ ФПВ: В отключен
3471.6551.306
ФПВ В2/ ФПВ: В в ремонте
УРОВ В2/ УРОВ: Вывод
Пуск УРОВ В2 от ЗНР
Фикс. УРОВ В2
Контр. по I УРОВ В2 на себя
Режим УРОВ В2 с дубл. пуском
УРОВ В2 на себя
Тср. УРОВ В2 на себя
Тср. УРОВ В2
УРОВ В2
УРОВ В2/ УРОВ: ИО УРОВ
3312.6331.301
УРОВ В2/ УРОВ: Срабатывание на себя
3312.6331.302
УРОВ В2/ УРОВ: Срабатывание
3312.6331.303
УРОВ В2/ УРОВ: Выведено
3312.6331.304

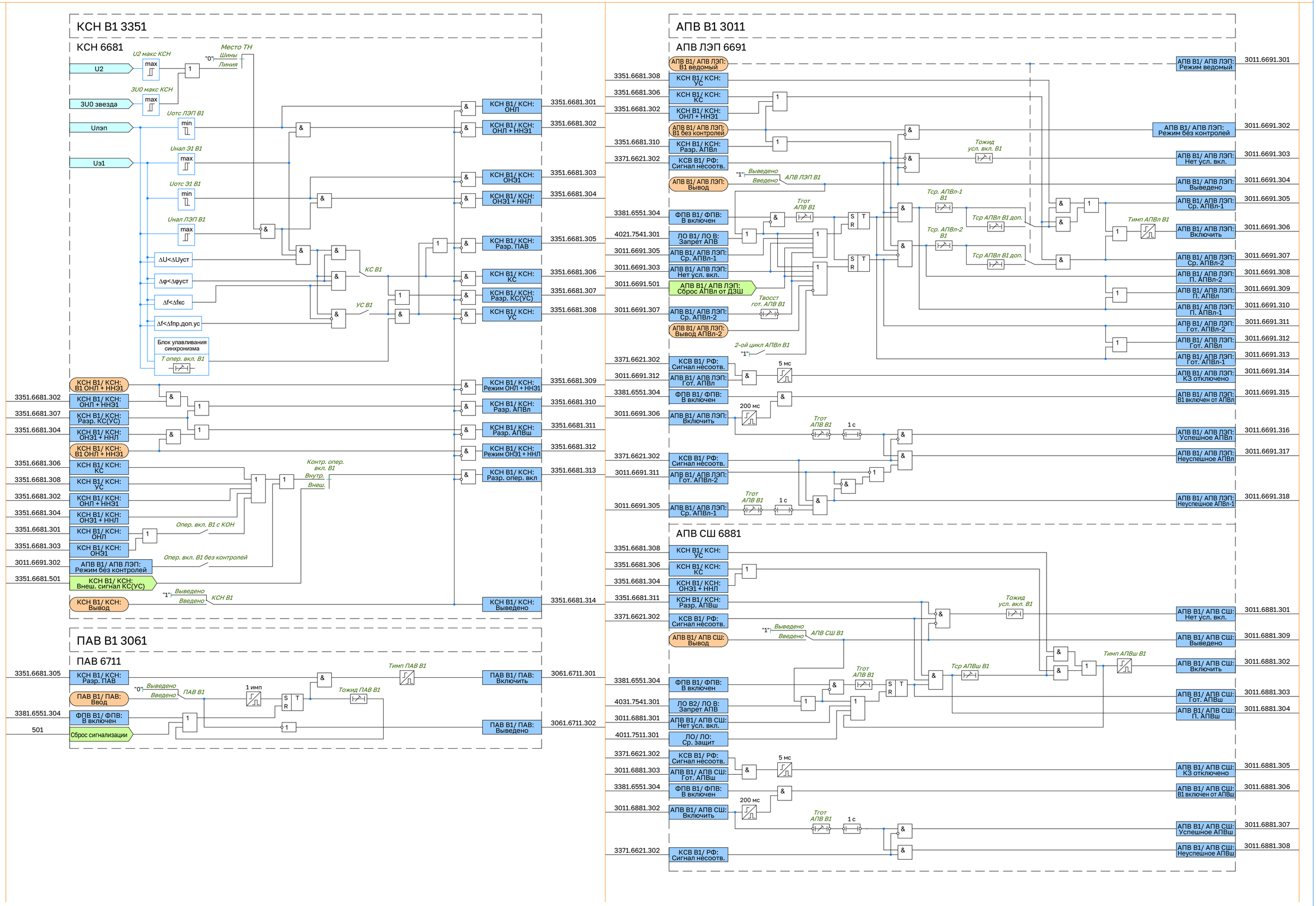
КСН В1 3351
КСН 6681
U2
3U0 звезда
Uлэп
Uэ1
U2 макс КСН
3U0 макс КСН
Место ТН
Шины
Линия
Uотс ЛЭП В1
Uнал Э1 В1
Uотс Э1 В1
Uнал ЛЭП В1
ΔU<ΔUуст
Δφ<Δφуст
Δf<Δfкс
Δf<Δfпр.доп.ус
Блок улавливания синхронизма
Т опер. вкл. В1
КС В1
УС В1
КСН В1/ КСН: ОНЛ
КСН В1/ КСН: ОНЛ + ННЭ1
КСН В1/ КСН: ОНЭ1
КСН В1/ КСН: ОНЭ1 + ННЛ
КСН В1/ КСН: Разр. ПАВ
КСН В1/ КСН: КС
КСН В1/ КСН: Разр. КС(УС)
КСН В1/ КСН: УС
КСН В1/ КСН: В1 ОНЛ + ННЭ1
КСН В1/ КСН: Режим ОНЛ + ННЭ1
КСН В1/ КСН: Разр. АПВл
КСН В1/ КСН: Разр. АПВш
КСН В1/ КСН: Режим ОНЭ1 + ННЛ
КСН В1/ КСН: Разр. опер. вкл
Контр. опер. вкл. В1
Внутр.
Внеш.
Опер. вкл. В1 с КОН
Опер. вкл. В1 без контролей
АПВ В1/ АПВ ЛЭП: Режим без контролей
КСН В1/ КСН: Внеш. сигнал КС(УС)
КСН В1/ КСН: Вывод
Выведено
Введено
КСН В1
КСН В1/ КСН: Выведено
ПАВ В1 3061
ПАВ 6711
КСН В1/ КСН: Разр. ПАВ
ПАВ В1/ ПАВ: Ввод
ФПВ В1/ ФПВ: В включен
Сброс сигнализации
ПАВ В1
1 имп
Тожид ПАВ В1
Тимп ПАВ В1
ПАВ В1/ ПАВ: Включить
ПАВ В1/ ПАВ: Выведено
АПВ В1 3011
АПВ ЛЭП 6691
АПВ В1/ АПВ ЛЭП: В1 ведомый
АПВ В1/ АПВ ЛЭП: В1 без контролей
АПВ В1/ АПВ ЛЭП: Вывод
ФПВ В1/ ФПВ: В включен
ЛО В1/ ЛО В: Запрет АПВ
АПВ В1/ АПВ ЛЭП: Ср. АПВл-1
АПВ В1/ АПВ ЛЭП: Нет усл. вкл.
АПВ В1/ АПВ ЛЭП: Сброс АПВл от ДЗШ
АПВ В1/ АПВ ЛЭП: Ср. АПВл-2
АПВ В1/ АПВ ЛЭП: Вывод АПВл-2
КСВ В1/ РФ: Сигнал несоотв.
АПВ В1/ АПВ ЛЭП: Гот. АПВл
АПВ В1/ АПВ ЛЭП: Включить
АПВ В1/ АПВ ЛЭП: Гот. АПВл-2
АПВ В1/ АПВ ЛЭП: Режим ведомый
АПВ В1/ АПВ ЛЭП: Режим без контролей
АПВ В1/ АПВ ЛЭП: Нет усл. вкл.
АПВ В1/ АПВ ЛЭП: Выведено
АПВ В1/ АПВ ЛЭП: Ср. АПВл-1
АПВ В1/ АПВ ЛЭП: Включить
АПВ В1/ АПВ ЛЭП: Ср. АПВл-2
АПВ В1/ АПВ ЛЭП: П. АПВл-2
АПВ В1/ АПВ ЛЭП: П. АПВл
АПВ В1/ АПВ ЛЭП: П. АПВл-1
АПВ В1/ АПВ ЛЭП: Гот. АПВл-2
АПВ В1/ АПВ ЛЭП: Гот. АПВл
АПВ В1/ АПВ ЛЭП: Гот. АПВл-1
АПВ В1/ АПВ ЛЭП: КЗ отключено
АПВ В1/ АПВ ЛЭП: В1 включен от АПВл
АПВ В1/ АПВ ЛЭП: Успешное АПВл
АПВ В1/ АПВ ЛЭП: Неуспешное АПВл
АПВ В1/ АПВ ЛЭП: Неуспешное АПВл-1
Тожид усл. вкл. В1
Тср. АПВл-1 В1
Тср. АПВл-2 В1
Тср АПВл В1 доп.
Тимп АПВл В1
Тгот АПВ В1
Твосст гот. АПВ В1
2-ой цикл АПВл В1
АПВ ЛЭП В1
5 мс
200 мс
1 с
АПВ СШ 6881
АПВ В1/ АПВ СШ: Нет усл. вкл.
АПВ В1/ АПВ СШ: Выведено
АПВ В1/ АПВ СШ: Включить
АПВ В1/ АПВ СШ: Гот. АПВш
АПВ В1/ АПВ СШ: П. АПВш
АПВ В1/ АПВ СШ: КЗ отключено
АПВ В1/ АПВ СШ: В1 включен от АПВш
АПВ В1/ АПВ СШ: Успешное АПВш
АПВ В1/ АПВ СШ: Неуспешное АПВш
АПВ В2/ ЛО В: Запрет АПВ
АПВ В1/ АПВ СШ: Нет усл. вкл.
ЛО/ ЛО: Ср. защит
АПВ В1/ АПВ СШ: Гот. АПВш
АПВ В1/ АПВ СШ: Включить
АПВ СШ В1
Тср АПВш В1
Тимп АПВш В1

КСН В2 3352

КСН 6681

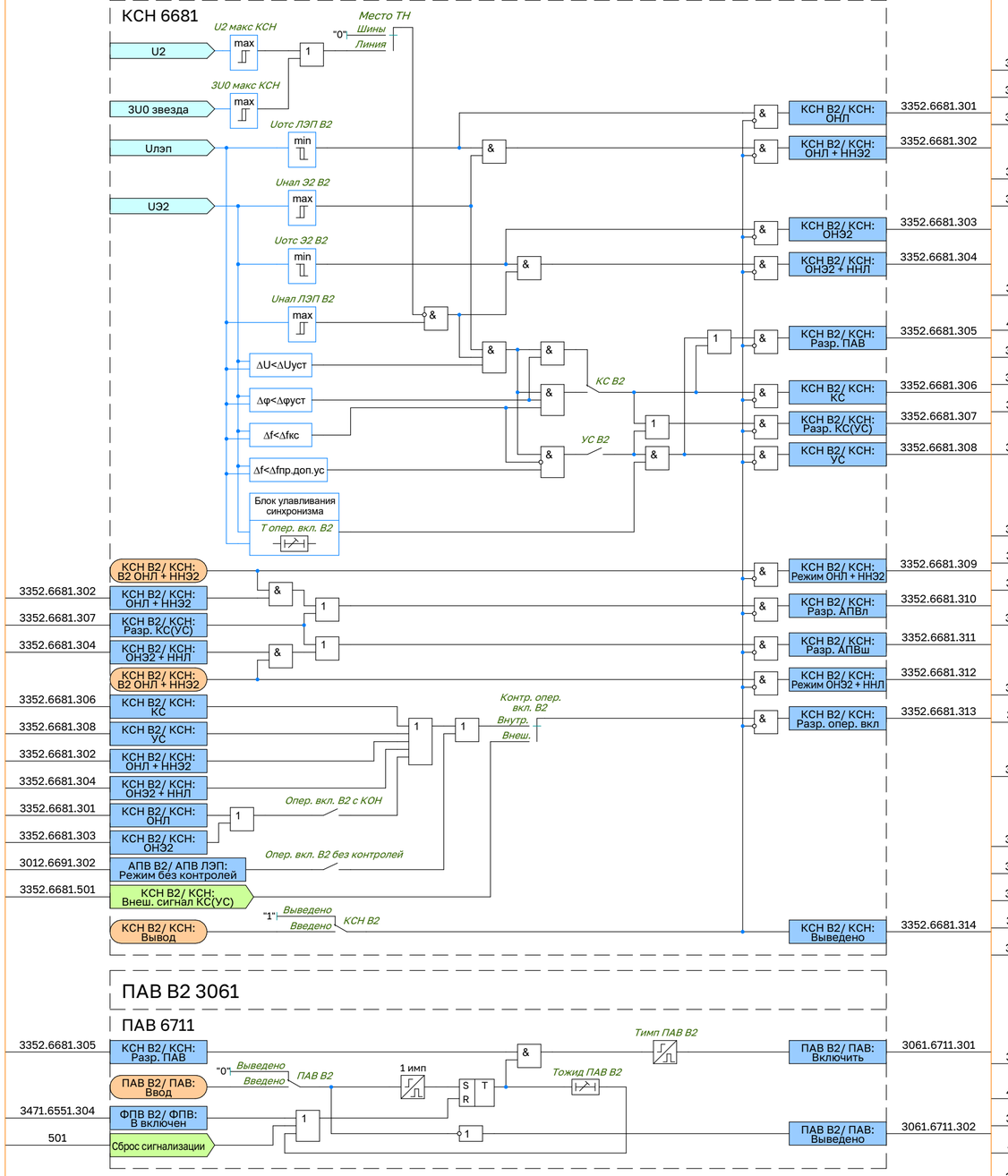

ПАВ В2 3061

ПАВ 6711

АПВ В2 3012

АПВ ЛЭП 6691

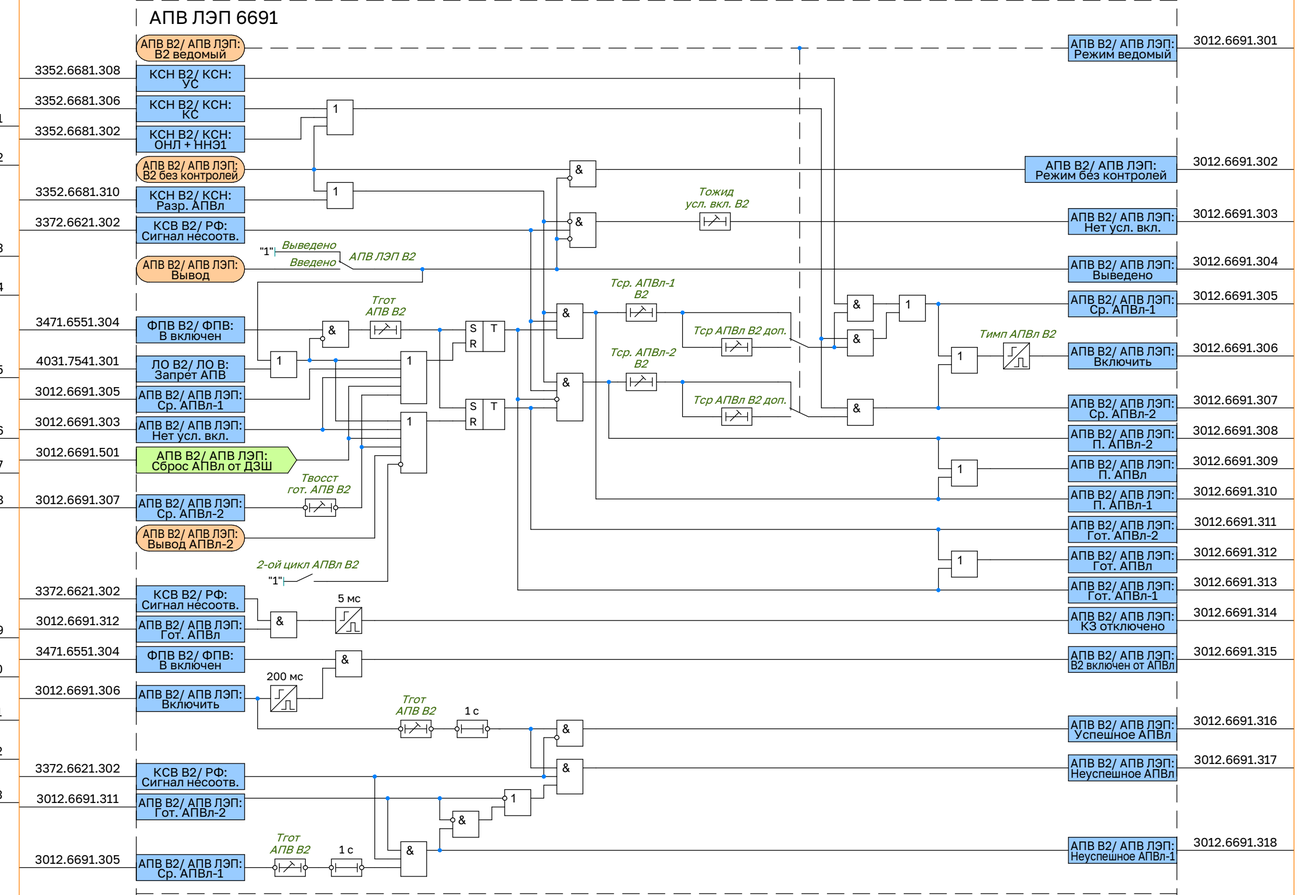

АПВ СШ 6881

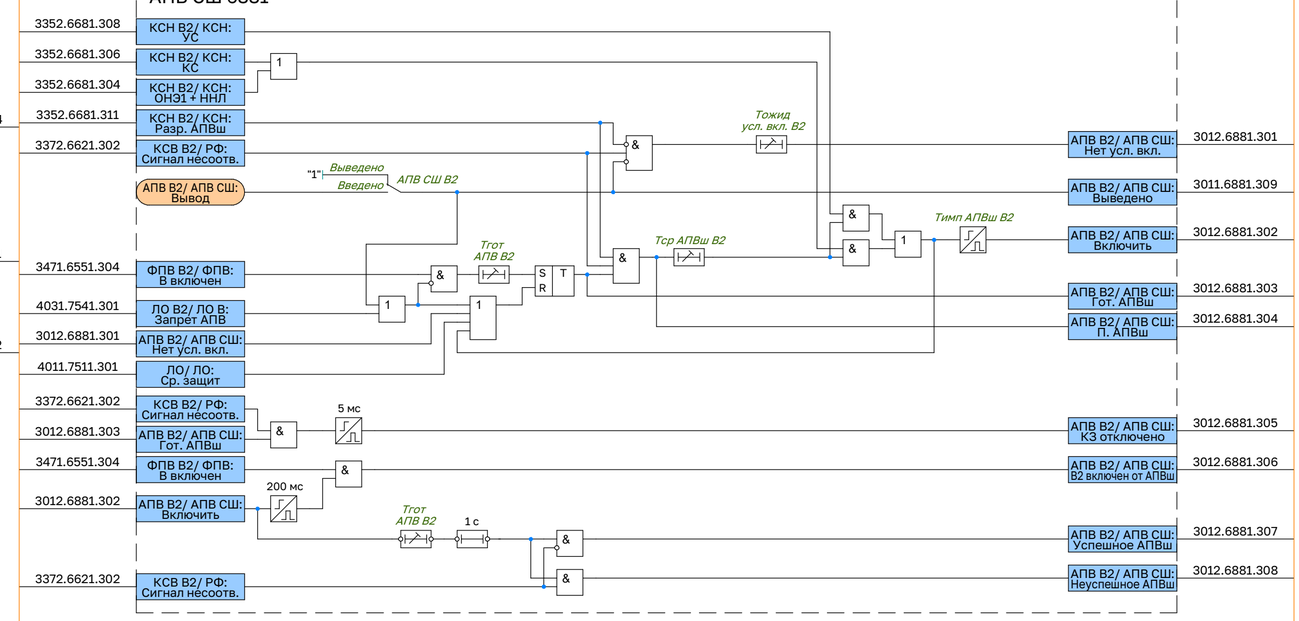

КСВ В1 (Контроль силового выключателя) В1 3371

Контроль В 6571

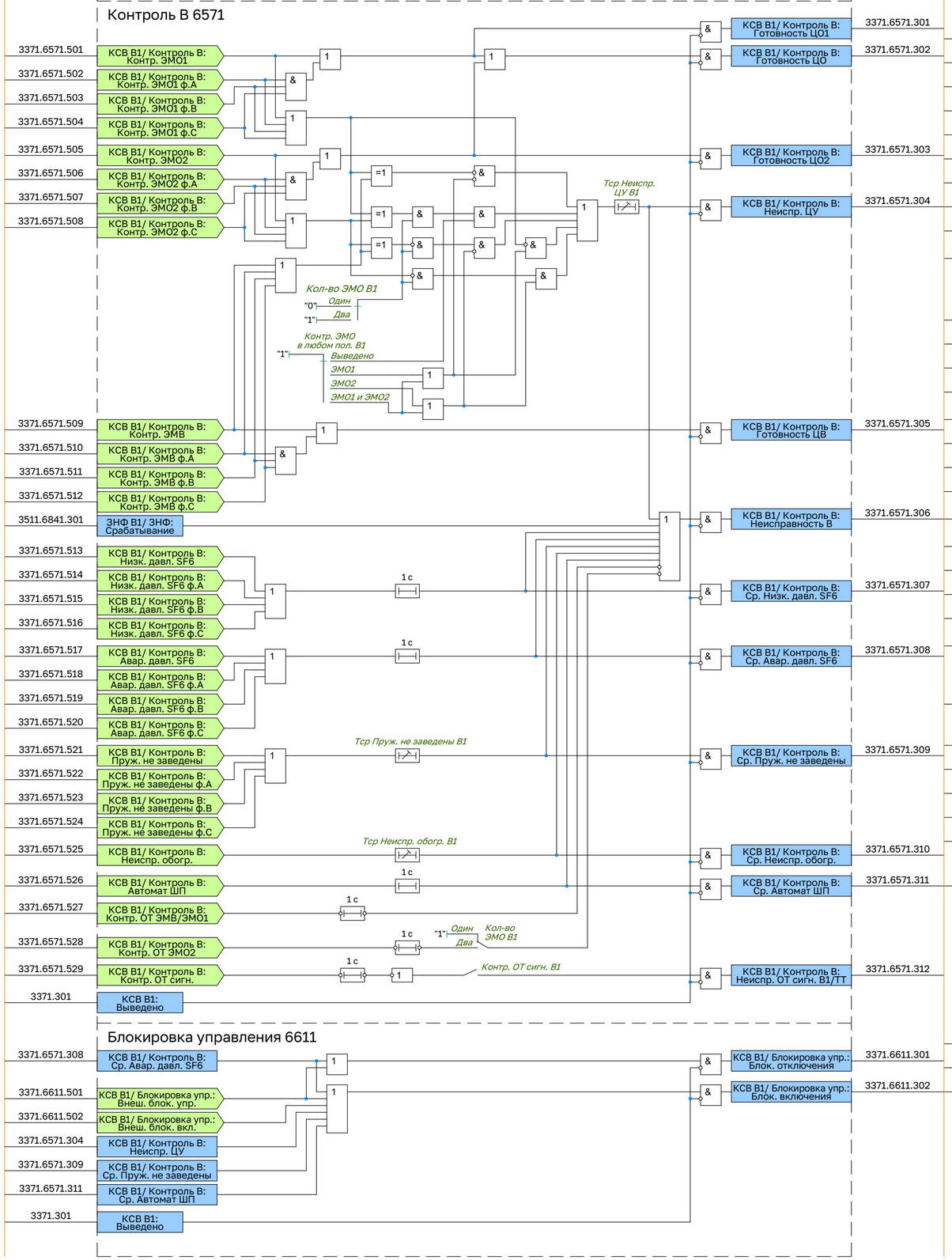

Блокировка управления 6611

КСВ В1 (Контроль силового выключателя) В1 3371

Контроль ТТ 6581

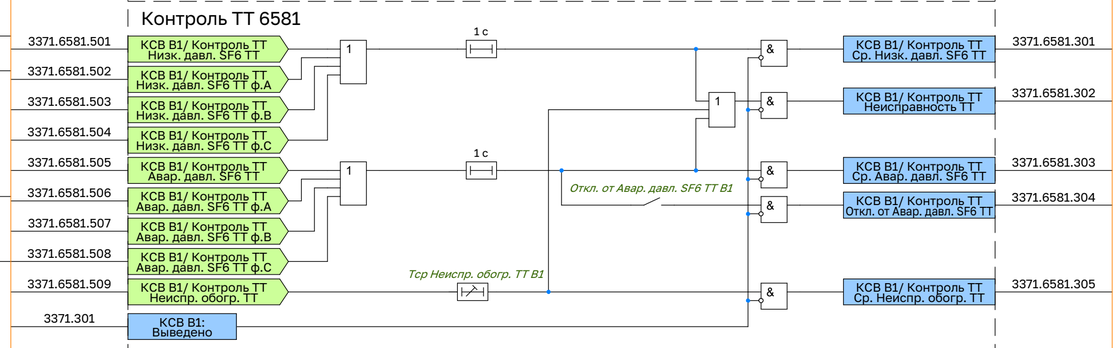

Защита ЭМУ 6601

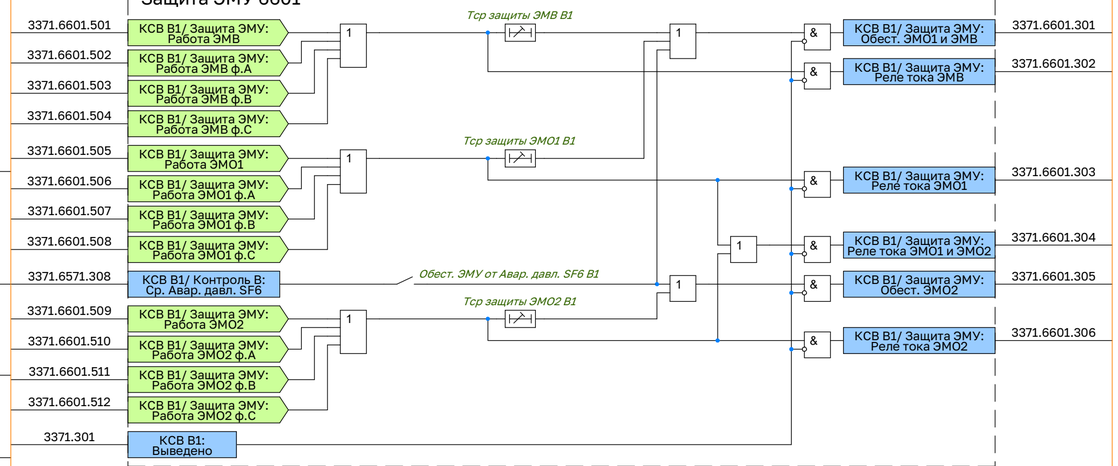

РФ (Реле фиксации) 6621

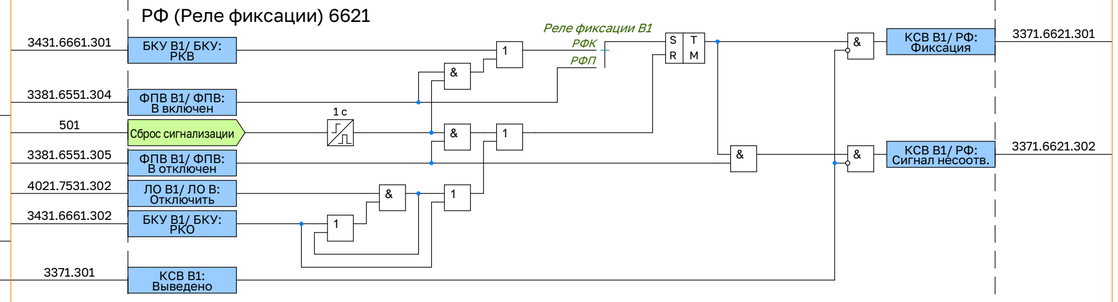

БКУ В1 (Блок команд управления В1) 3431

БКУ 6661

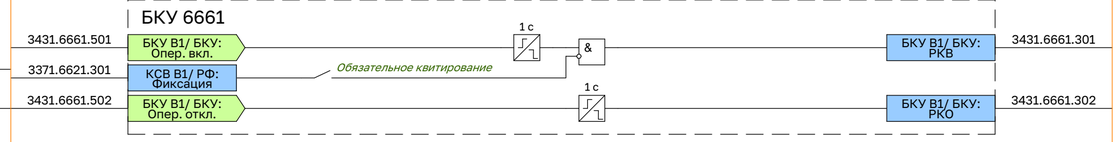

КСВ В2 (Контроль силового выключателя) В2 3372

Контроль В 6571

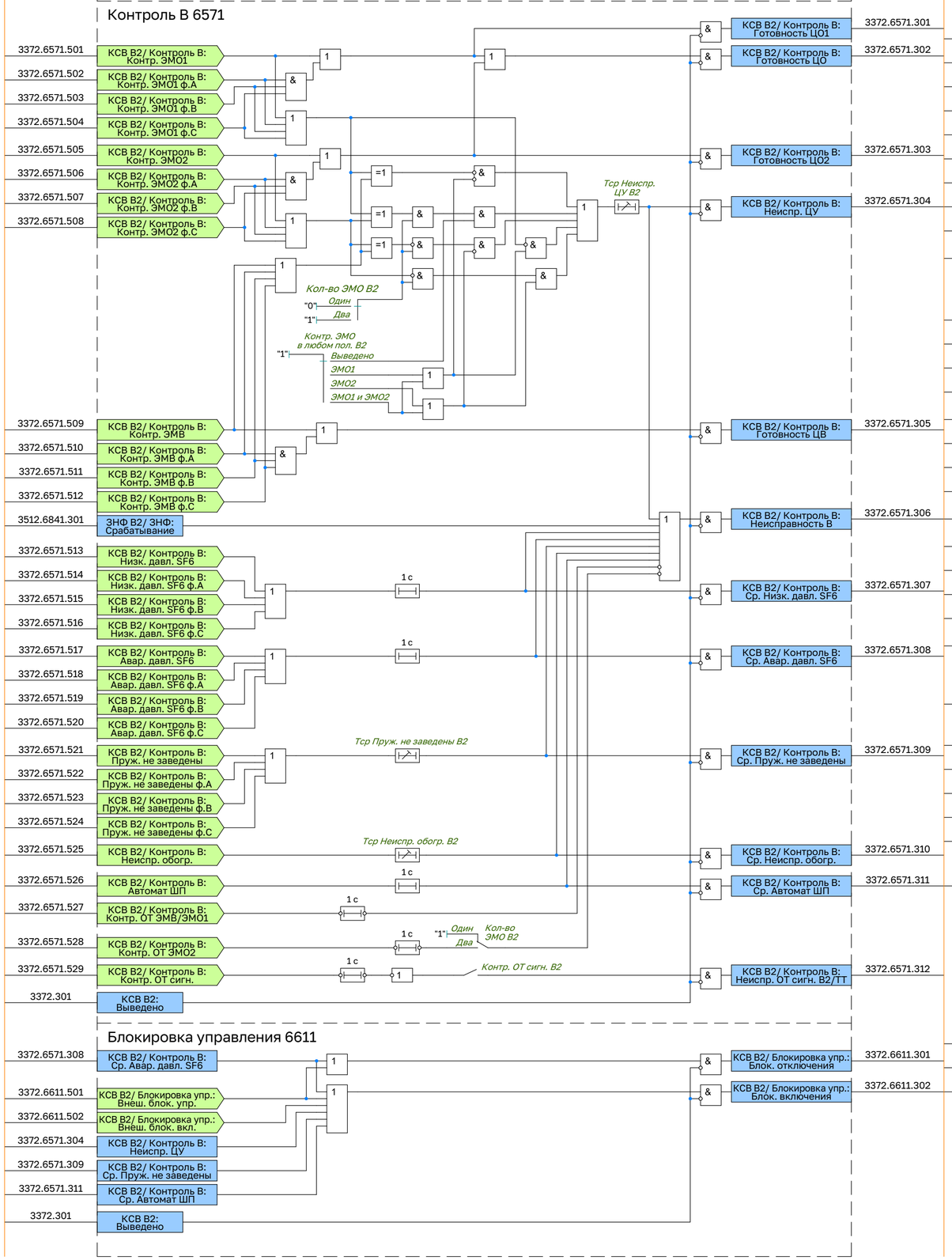

Блокировка управления 6611

КСВ В2 (Контроль силового выключателя) В2 3372

Контроль ТТ 6581

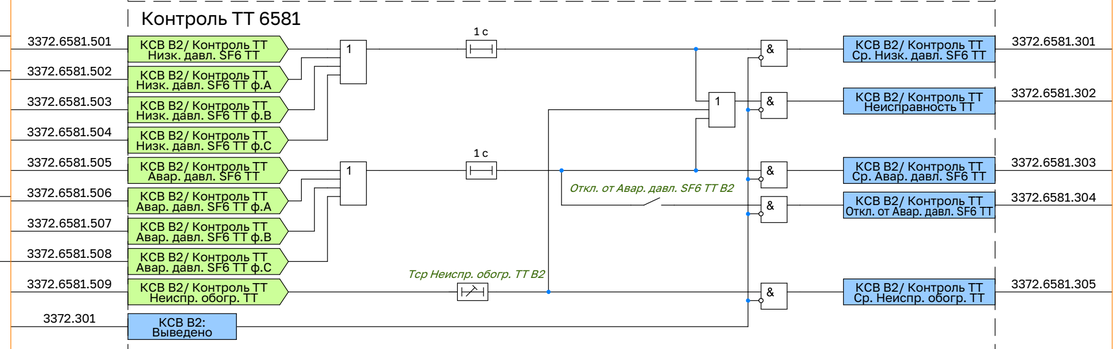

Защита ЭМУ 6601

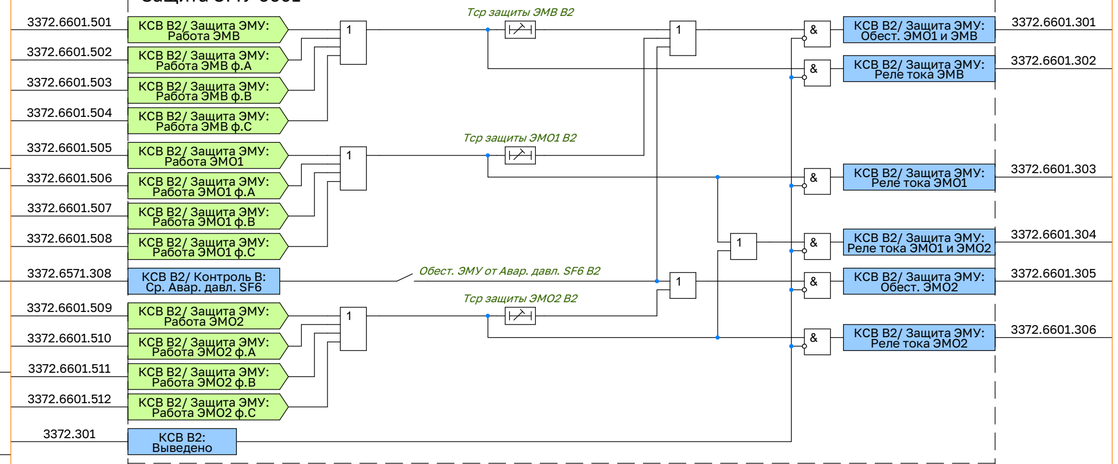

РФ (Реле фиксации) 6621

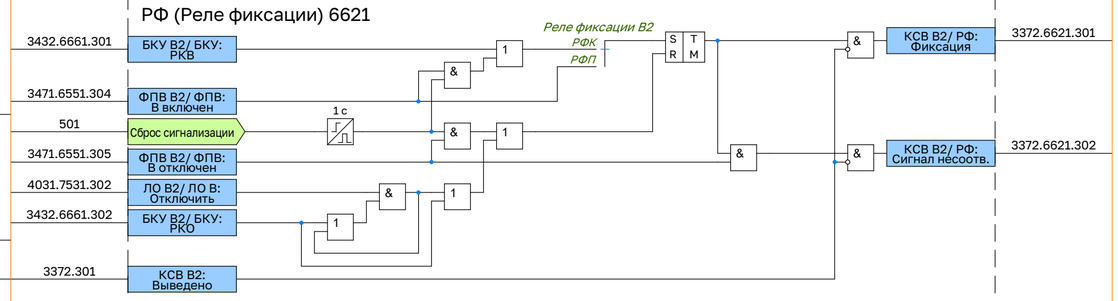

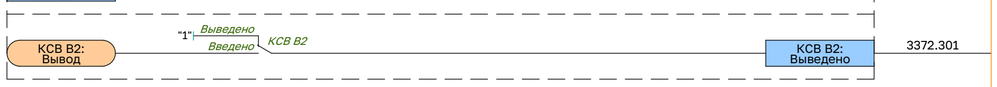

БКУ В2 (Блок команд управления В2) 3432

БКУ 6661

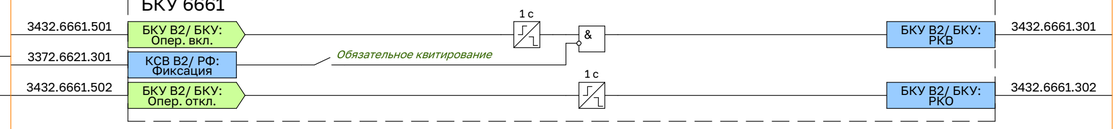

ЛО 4011

ЛО 7511

4011.7511.501	ЛО/ ЛО: Ср. внеш. защит
4011.501	ЛО: Ср. осн. защиты
0021.302	ДЗ: Срабатывание
0171.0561.302	МФТО/ МФТО: Срабатывание
0111.302	ТЗНП: Срабатывание
0471.302	АМТЗ: Срабатывание
1311.4011.302	АУ/ АУ: Срабатывание
1711.5011.302	ЛС/ Тоткл: Срабатывание
1711.5021.302	ЛС/ ТУ ОТФ: Срабатывание
1711.5031.306	ЛС/ ТУ ДЗ: Передача
1711.5041.304	ЛС/ ТУ ТЗНП: Срабатывание
1711.5031.309	ЛС/ ТУ ДЗ: Срабатывание ЛОСК
1711.5041.308	ЛС/ ТУ ТЗНП: Срабатывание ЛОСК
0181.304	ТЗО: Срабатывание
503	Внеш. УРОВ от РЗА Э1
504	Внеш. УРОВ от РЗА Э2
505	Внеш. УРОВ от РЗА ЛЭП
506	Внеш. УРОВ от РЗА ОВ
3471.6534.302	ФПВ В2/ Р4: Р отключен
3471.6534.301	ФПВ В2/ Р4: Р включен
3311.6331.303	УРОВ В1/ УРОВ: Срабатывание
3312.6331.303	УРОВ В2/ УРОВ: Срабатывание
4011.7511.502	ЛО/ ЛО: П. осн. защиты
0021.301	ДЗ: Пуск
0111.301	ТЗНП: Пуск
0171.0561.301	МФТО/ МФТО: Пуск
0471.301	АМТЗ: Пуск
4011.301	ЛО: Выведено

ЛО/ ЛО: Ср. защит	4011.7511.301
ЛО/ ЛО: Останов ВЧ	4011.7511.302
ЛО/ ЛО: Ср. защит на ТУ ОТФ	4011.7511.303
ЛО/ ЛО: Пуск защит	4011.7511.304

ЛО 4011

Запрет АПВ 7521

4011.501	ЛО ЛЭП: Ср. осн. защиты	Запрет АПВ от осн. защиты
0021.0021.314	ДЗ/ ДЗ-ФФ-1: Срабатывание	Запрет АПВ от ДЗ-ФФ-1
0021.0041.314	ДЗ/ ДЗ-ФФ-2: Срабатывание	Запрет АПВ от ДЗ-ФФ-2
0021.0051.314	ДЗ/ ДЗ-ФФ-3: Срабатывание	Запрет АПВ от ДЗ-ФФ-3
0021.0052.314	ДЗ/ ДЗ-ФФ-4: Срабатывание	Запрет АПВ от ДЗ-ФФ-4
0021.0053.314	ДЗ/ ДЗ-ФФ-5: Срабатывание	Запрет АПВ от ДЗ-ФФ-5
0021.0054.314	ДЗ/ ДЗ-ФФ-6: Срабатывание	Запрет АПВ от ДЗ-ФФ-6
0021.0031.314	ДЗ/ ДЗ-ФЗ-1: Срабатывание	Запрет АПВ от ДЗ-ФЗ-1
0021.0061.314	ДЗ/ ДЗ-ФЗ-4: Срабатывание	Запрет АПВ от ДЗ-ФЗ-4
0021.0062.314	ДЗ/ ДЗ-ФЗ-5: Срабатывание	Запрет АПВ от ДЗ-ФЗ-5
0111.0591.304	ТЗНП/ ТЗНП-1: Срабатывание	Запрет АПВ от ТЗНП-1
0111.0592.304	ТЗНП/ ТЗНП-2: Срабатывание	Запрет АПВ от ТЗНП-2
0111.0593.304	ТЗНП/ ТЗНП-3: Срабатывание	Запрет АПВ от ТЗНП-3
0111.0594.304	ТЗНП/ ТЗНП-4: Срабатывание	Запрет АПВ от ТЗНП-4
0111.0595.304	ТЗНП/ ТЗНП-5: Срабатывание	Запрет АПВ от ТЗНП-5
0111.0596.304	ТЗНП/ ТЗНП-6: Срабатывание	Запрет АПВ от ТЗНП-6
0471.0921.302	АМТЗ/ АМТЗ-Ф-1: Срабатывание	Запрет АПВ от 1 ст. АМТЗ
0471.0931.302	АМТЗ/ АМТЗ-ОП-1: Срабатывание	
0471.0941.302	АМТЗ/ АМТЗ-НП-1: Срабатывание	
0471.0922.302	АМТЗ/ АМТЗ-Ф-2: Срабатывание	Запрет АПВ от 2 ст. АМТЗ
0471.0932.302	АМТЗ/ АМТЗ-ОП-2: Срабатывание	
0471.0942.302	АМТЗ/ АМТЗ-НП-2: Срабатывание	
0021.0091.302	ДЗ/ ОУ1 ДЗ: Срабатывание	Запрет АПВ от ОУ1 ДЗ
0021.0092.302	ДЗ/ ОУ2 ДЗ: Срабатывание	Запрет АПВ от ОУ2 ДЗ
0111.0691.302	ТЗНП/ ОУ1 ТЗНП: Срабатывание	Запрет АПВ от ОУ1 ТЗНП
0111.0692.302	ТЗНП/ ОУ2 ТЗНП: Срабатывание	Запрет АПВ от ОУ2 ТЗНП
0111.0701.302	ТЗНП/ ПУ ТЗНП: Срабатывание	Запрет АПВ от ПУ ТЗНП
1311.4011.302	АУ/ АУ: Срабатывание	Запрет АПВ от АУ
3011.6691.317	АПВ В1/ АПВ ЛЭП: Неуспешное АПВл	
3011.6881.308	АПВ В1/ АПВ СШ: Неуспешное АПВш	
3012.6881.308	АПВ В2/ АПВ СШ: Неуспешное АПВш	
3012.6691.317	АПВ В2/ АПВ ЛЭП: Неуспешное АПВл	
0421.1011.303	ЗНР/ ЗНР: Срабатывание	Запрет АПВ от ЗНР
0171.0561.302	МФТО/ МФТО: Срабатывание	Запрет АПВ от МФТО
0181.0841.302	ТЗО/ ТЗО-Ф: Срабатывание	Запрет АПВ от ТЗО-Ф
0181.0911.302	ТЗО/ ТЗО-НП: Срабатывание	Запрет АПВ от ТЗО-НП
1711.5011.302	ЛС/ Тоткл: Срабатывание	Запрет АПВ от Тоткл
1711.5021.302	ЛС/ ТУ ОТФ: Срабатывание	Запрет АПВ от ТУ ОТФ
1711.5031.306	ЛС/ ТУ ДЗ: Передача	Запрет АПВ от ТУ ДЗ
1711.5041.304	ЛС/ ТУ ТЗНП: Срабатывание	Запрет АПВ от ТУ ТЗНП
1711.5031.309	ЛС/ ТУ ДЗ: Срабатывание ЛОСК	Запрет АПВ от ЛОСК ТУ ДЗ
1711.5041.308	ЛС/ ТУ ТЗНП: Срабатывание ЛОСК	Запрет АПВ от ЛОСК ТУ ТЗНП
3311.6331.303	УРОВ В1/ УРОВ: Срабатывание	
3312.6331.303	УРОВ В2/ УРОВ: Срабатывание	
503	Внеш. УРОВ от РЗА Э1	
504	Внеш. УРОВ от РЗА Э2	
505	Внеш. УРОВ от РЗА ЛЭП	Запрет АПВ при УРОВ от РЗА ЛЭП
506	Внеш. УРОВ от РЗА ОВ	Запрет АПВ при УРОВ от РЗА ОВ
3471.6534.302	ФПВ В2/ Р4: Р отключен	
3471.6534.301	ФПВ В2/ Р4: Р включен	
4011.7521.501	ЛО/ Запрет АПВ: Внеш. запрет АПВ	
507	Местное управление	
4011.301	ЛО: Выведено	

ЛО/ Запрет АПВ: Общий запрет АПВ	4011.7521.301
ЛО: Выведено	4011.301

ЛО: Вывод — "1" — Выведено / Введено — ЛО

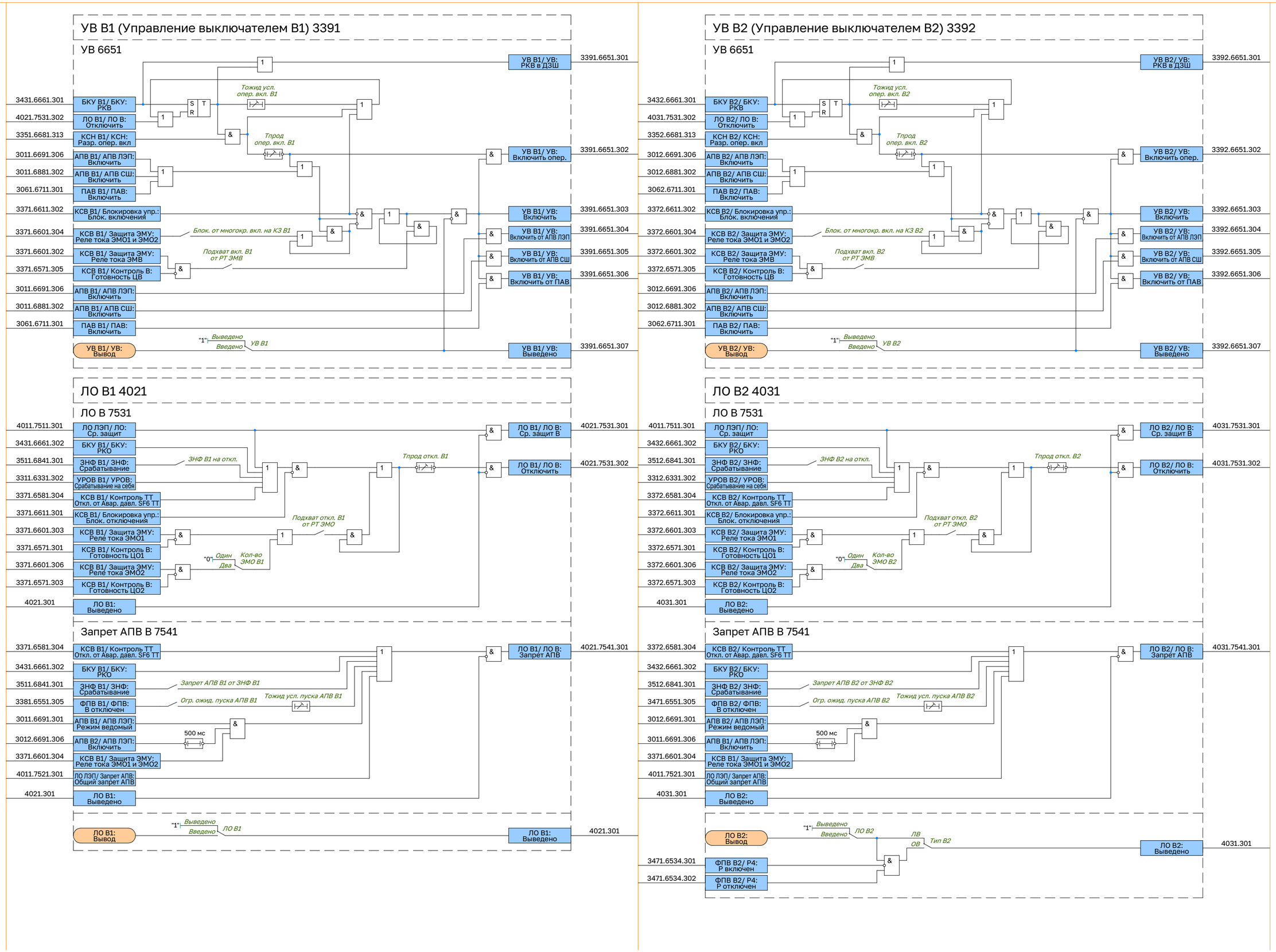
УВ В1 (Управление выключателем В1) 3391
УВ 6651
3431.6661.301 БКУ В1/ БКУ: РКВ
4021.7531.302 ЛО В1/ ЛО В: Отключить
3351.6681.313 КСН В1/ КСН: Разр. опер. вкл
3011.6691.306 АПВ В1/ АПВ ЛЭП: Включить
3011.6881.302 АПВ В1/ АПВ СШ: Включить
3061.6711.301 ПАВ В1/ ПАВ: Включить
3371.6611.302 КСВ В1/ Блокировка упр.: Блок. включения
3371.6601.304 КСВ В1/ Защита ЭМУ: Реле тока ЭМО1 и ЭМО2
3371.6601.302 КСВ В1/ Защита ЭМУ: Реле тока ЭМВ
3371.6571.305 КСВ В1/ Контроль В: Готовность ЦВ
3011.6691.306 АПВ В1/ АПВ ЛЭП: Включить
3011.6881.302 АПВ В1/ АПВ СШ: Включить
3061.6711.301 ПАВ В1/ ПАВ: Включить
УВ В1/ УВ: Вывод
Тожид усл. опер. вкл. В1
Тпрод опер. вкл. В1
Блок. от многокр. вкл. на КЗ В1
Подхват вкл. В1 от РТ ЭМВ
"1" Выведено Введено УВ В1
УВ В1/ УВ: РКВ в ДЭШ 3391.6651.301
УВ В1/ УВ: Включить опер. 3391.6651.302
УВ В1/ УВ: Включить 3391.6651.303
УВ В1/ УВ: Включить от АПВ ЛЭП 3391.6651.304
УВ В1/ УВ: Включить от АПВ СШ 3391.6651.305
УВ В1/ УВ: Включить от ПАВ 3391.6651.306
УВ В1/ УВ: Выведено 3391.6651.307
ЛО В1 4021
ЛО В 7531
4011.7511.301 ЛО ЛЭП/ ЛО: Ср. защит
3431.6661.302 БКУ В1/ БКУ: РКО
3511.6841.301 ЗНФ В1/ ЗНФ: Срабатывание
3311.6331.302 УРОВ В1/ УРОВ: Срабатывание на себя
3371.6581.304 КСВ В1/ Контроль ТТ Откл. от Авар. давл. SF6 ТТ
3371.6611.301 КСВ В1/ Блокировка упр.: Блок. отключения
3371.6601.303 КСВ В1/ Защита ЭМУ: Реле тока ЭМО1
3371.6571.301 КСВ В1/ Контроль В: Готовность ЦО1
3371.6601.306 КСВ В1/ Защита ЭМУ: Реле тока ЭМО2
3371.6571.303 КСВ В1/ Контроль В: Готовность ЦО2
4021.301 ЛО В1: Выведено
ЗНФ В1 на откл.
Тпрод откл. В1
Подхват откл. В1 от РТ ЭМО
"0" Один Два Кол-во ЭМО В1
ЛО В1/ ЛО В: Ср. защит В 4021.7531.301
ЛО В1/ ЛО В: Отключить 4021.7531.302
Запрет АПВ В 7541
3371.6581.304 КСВ В1/ Контроль ТТ Откл. от Авар. давл. SF6 ТТ
3431.6661.302 БКУ В1/ БКУ: РКО
3511.6841.301 ЗНФ В1/ ЗНФ: Срабатывание
3381.6551.305 ФПВ В1/ ФПВ: В отключен
3011.6691.301 АПВ В1/ АПВ ЛЭП: Режим ведомый
3012.6691.306 АПВ В2/ АПВ ЛЭП: Включить
3371.6601.304 КСВ В1/ Защита ЭМУ: Реле тока ЭМО1 и ЭМО2
4011.7521.301 ЛО ЛЭП/ Запрет АПВ: Общий запрет АПВ
4021.301 ЛО В1: Выведено
Запрет АПВ В1 от ЗНФ В1
Огр. ожид. пуска АПВ В1
Тожид усл. пуска АПВ В1
500 мс
ЛО В1/ ЛО В: Запрет АПВ 4021.7541.301
ЛО В1: Вывод
"1" Выведено Введено ЛО В1
ЛО В1: Выведено 4021.301
УВ В2 (Управление выключателем В2) 3392
УВ 6651
3432.6661.301 БКУ В2/ БКУ: РКВ
4031.7531.302 ЛО В2/ ЛО В: Отключить
3352.6681.313 КСН В2/ КСН: Разр. опер. вкл
3012.6691.306 АПВ В2/ АПВ ЛЭП: Включить
3012.6881.302 АПВ В2/ АПВ СШ: Включить
3062.6711.301 ПАВ В2/ ПАВ: Включить
3372.6611.302 КСВ В2/ Блокировка упр.: Блок. включения
3372.6601.304 КСВ В2/ Защита ЭМУ: Реле тока ЭМО1 и ЭМО2
3372.6601.302 КСВ В2/ Защита ЭМУ: Реле тока ЭМВ
3372.6571.305 КСВ В2/ Контроль В: Готовность ЦВ
3012.6691.306 АПВ В2/ АПВ ЛЭП: Включить
3012.6881.302 АПВ В2/ АПВ СШ: Включить
3062.6711.301 ПАВ В2/ ПАВ: Включить
УВ В2/ УВ: Вывод
Тожид усл. опер. вкл. В2
Тпрод опер. вкл. В2
Блок. от многокр. вкл. на КЗ В2
Подхват вкл. В2 от РТ ЭМВ
"1" Выведено Введено УВ В2
УВ В2/ УВ: РКВ в ДЭШ 3392.6651.301
УВ В2/ УВ: Включить опер. 3392.6651.302
УВ В2/ УВ: Включить 3392.6651.303
УВ В2/ УВ: Включить от АПВ ЛЭП 3392.6651.304
УВ В2/ УВ: Включить от АПВ СШ 3392.6651.305
УВ В2/ УВ: Включить от ПАВ 3392.6651.306
УВ В2/ УВ: Выведено 3392.6651.307
ЛО В2 4031
ЛО В 7531
4011.7511.301 ЛО ЛЭП/ ЛО: Ср. защит
3432.6661.302 БКУ В2/ БКУ: РКО
3512.6841.301 ЗНФ В2/ ЗНФ: Срабатывание
3312.6331.302 УРОВ В2/ УРОВ: Срабатывание на себя
3372.6581.304 КСВ В2/ Контроль ТТ Откл. от Авар. давл. SF6 ТТ
3372.6611.301 КСВ В2/ Блокировка упр.: Блок. отключения
3372.6601.303 КСВ В2/ Защита ЭМУ: Реле тока ЭМО1
3372.6571.301 КСВ В2/ Контроль В: Готовность ЦО1
3372.6601.306 КСВ В2/ Защита ЭМУ: Реле тока ЭМО2
3372.6571.303 КСВ В2/ Контроль В: Готовность ЦО2
4031.301 ЛО В2: Выведено
ЗНФ В2 на откл.
Тпрод откл. В2
Подхват откл. В2 от РТ ЭМО
"0" Один Два Кол-во ЭМО В2
ЛО В2/ ЛО В: Ср. защит В 4031.7531.301
ЛО В2/ ЛО В: Отключить 4031.7531.302
Запрет АПВ В 7541
3372.6581.304 КСВ В2/ Контроль ТТ Откл. от Авар. давл. SF6 ТТ
3432.6661.302 БКУ В2/ БКУ: РКО
3512.6841.301 ЗНФ В2/ ЗНФ: Срабатывание
3471.6551.305 ФПВ В2/ ФПВ: В отключен
3012.6691.301 АПВ В2/ АПВ ЛЭП: Режим ведомый
3011.6691.306 АПВ В1/ АПВ ЛЭП: Включить
3371.6601.304 КСВ В1/ Защита ЭМУ: Реле тока ЭМО1 и ЭМО2
4011.7521.301 ЛО ЛЭП/ Запрет АПВ: Общий запрет АПВ
4031.301 ЛО В2: Выведено
Запрет АПВ В2 от ЗНФ В2
Огр. ожид. пуска АПВ В2
Тожид усл. пуска АПВ В2
500 мс
ЛО В2/ ЛО В: Запрет АПВ 4031.7541.301
ЛО В2: Вывод
"1" Выведено Введено ЛО В2
ЛВ ОВ Тип В2
ЛО В2: Выведено 4031.301
3471.6534.301 ФПВ В2/ Р4: Р включен
3471.6534.302 ФПВ В2/ Р4: Р отключен

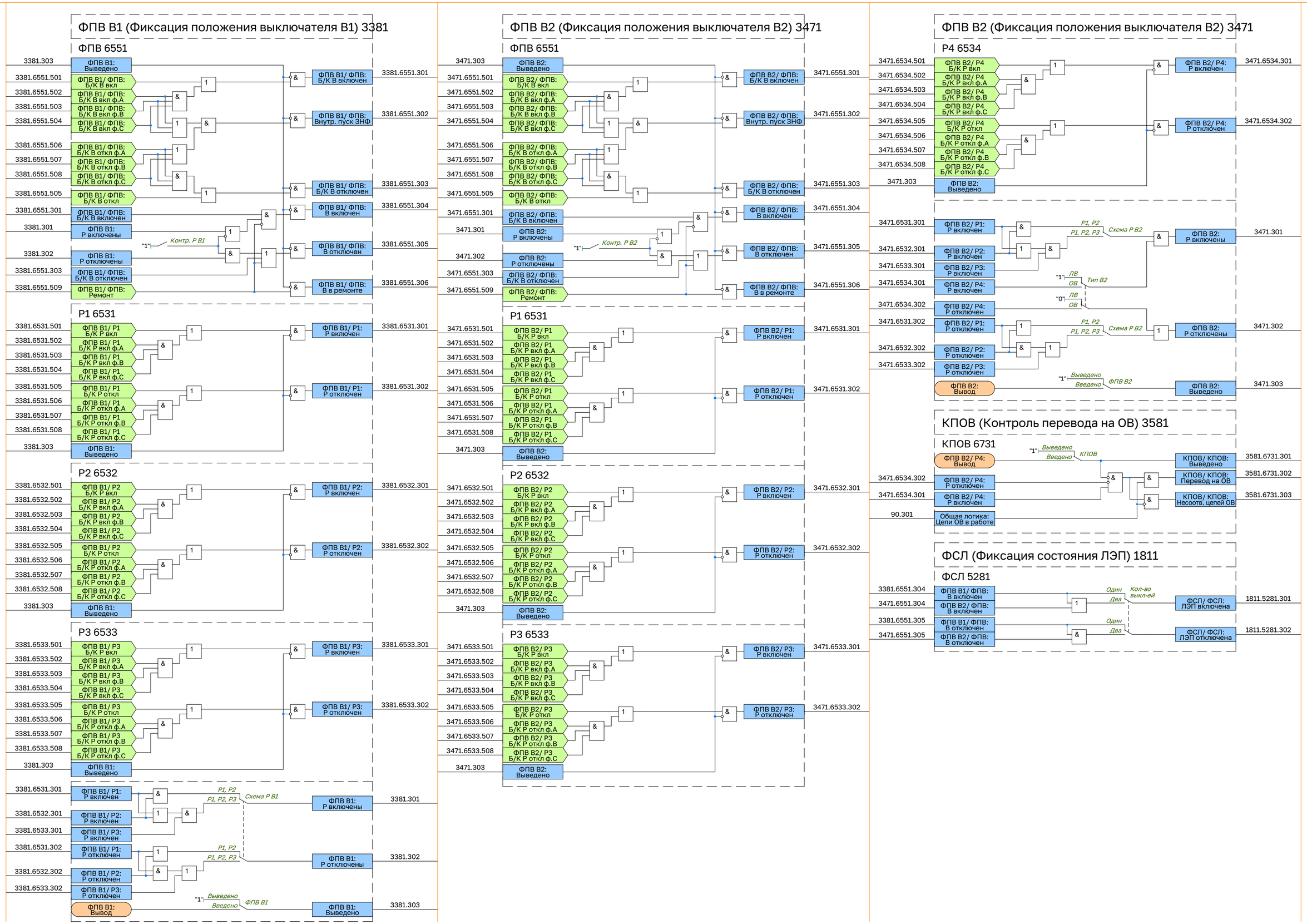
ФПВ В1 (Фиксация положения выключателя В1) 3381
ФПВ 6551
3381.303 ФПВ В1: Выведено
3381.6551.501 ФПВ В1/ ФПВ: Б/К В вкл
3381.6551.502 ФПВ В1/ ФПВ: Б/К В вкл ф.А
3381.6551.503 ФПВ В1/ ФПВ: Б/К В вкл ф.В
3381.6551.504 ФПВ В1/ ФПВ: Б/К В вкл ф.С
3381.6551.506 ФПВ В1/ ФПВ: Б/К В откл ф.А
3381.6551.507 ФПВ В1/ ФПВ: Б/К В откл ф.В
3381.6551.508 ФПВ В1/ ФПВ: Б/К В откл ф.С
3381.6551.505 ФПВ В1/ ФПВ: Б/К В откл
3381.6551.301 ФПВ В1/ ФПВ: Б/К В включен
3381.301 ФПВ В1: Р включены
"1" Контр. Р В1
3381.302 ФПВ В1: Р отключены
3381.6551.303 ФПВ В1/ ФПВ: Б/К В отключен
3381.6551.509 ФПВ В1/ ФПВ: Ремонт
ФПВ В1/ ФПВ: Б/К В включен 3381.6551.301
ФПВ В1/ ФПВ: Внутр. пуск ЗНФ 3381.6551.302
ФПВ В1/ ФПВ: Б/К В отключен 3381.6551.303
ФПВ В1/ ФПВ: В включен 3381.6551.304
ФПВ В1/ ФПВ: В отключен 3381.6551.305
ФПВ В1/ ФПВ: В в ремонте 3381.6551.306
P1 6531
3381.6531.501 ФПВ В1/ Р1 Б/К Р вкл
3381.6531.502 ФПВ В1/ Р1 Б/К Р вкл ф.А
3381.6531.503 ФПВ В1/ Р1 Б/К Р вкл ф.В
3381.6531.504 ФПВ В1/ Р1 Б/К Р вкл ф.С
3381.6531.505 ФПВ В1/ Р1 Б/К Р откл
3381.6531.506 ФПВ В1/ Р1 Б/К Р откл ф.А
3381.6531.507 ФПВ В1/ Р1 Б/К Р откл ф.В
3381.6531.508 ФПВ В1/ Р1 Б/К Р откл ф.С
3381.303 ФПВ В1: Выведено
ФПВ В1/ Р1: Р включен 3381.6531.301
ФПВ В1/ Р1: Р отключен 3381.6531.302
P2 6532
3381.6532.501 ФПВ В1/ Р2 Б/К Р вкл
3381.6532.502 ФПВ В1/ Р2 Б/К Р вкл ф.А
3381.6532.503 ФПВ В1/ Р2 Б/К Р вкл ф.В
3381.6532.504 ФПВ В1/ Р2 Б/К Р вкл ф.С
3381.6532.505 ФПВ В1/ Р2 Б/К Р откл
3381.6532.506 ФПВ В1/ Р2 Б/К Р откл ф.А
3381.6532.507 ФПВ В1/ Р2 Б/К Р откл ф.В
3381.6532.508 ФПВ В1/ Р2 Б/К Р откл ф.С
3381.303 ФПВ В1: Выведено
ФПВ В1/ Р2: Р включен 3381.6532.301
ФПВ В1/ Р2: Р отключен 3381.6532.302
P3 6533
3381.6533.501 ФПВ В1/ Р3 Б/К Р вкл
3381.6533.502 ФПВ В1/ Р3 Б/К Р вкл ф.А
3381.6533.503 ФПВ В1/ Р3 Б/К Р вкл ф.В
3381.6533.504 ФПВ В1/ Р3 Б/К Р вкл ф.С
3381.6533.505 ФПВ В1/ Р3 Б/К Р откл
3381.6533.506 ФПВ В1/ Р3 Б/К Р откл ф.А
3381.6533.507 ФПВ В1/ Р3 Б/К Р откл ф.В
3381.6533.508 ФПВ В1/ Р3 Б/К Р откл ф.С
3381.303 ФПВ В1: Выведено
ФПВ В1/ Р3: Р включен 3381.6533.301
ФПВ В1/ Р3: Р отключен 3381.6533.302
3381.6531.301 ФПВ В1/ Р1: Р включен
3381.6532.301 ФПВ В1/ Р2: Р включен
3381.6533.301 ФПВ В1/ Р3: Р включен
P1, P2
P1, P2, P3
Схема Р В1
ФПВ В1: Р включены 3381.301
3381.6531.302 ФПВ В1/ Р1: Р отключен
3381.6532.302 ФПВ В1/ Р2: Р отключен
3381.6533.302 ФПВ В1/ Р3: Р отключен
ФПВ В1: Р отключены 3381.302
"1" Выведено
Введено
ФПВ В1
ФПВ В1: Вывод
ФПВ В1: Выведено 3381.303
ФПВ В2 (Фиксация положения выключателя В2) 3471
ФПВ 6551
3471.303 ФПВ В2: Выведено
3471.6551.501 ФПВ В2/ ФПВ: Б/К В вкл
3471.6551.502 ФПВ В2/ ФПВ: Б/К В вкл ф.А
3471.6551.503 ФПВ В2/ ФПВ: Б/К В вкл ф.В
3471.6551.504 ФПВ В2/ ФПВ: Б/К В вкл ф.С
3471.6551.506 ФПВ В2/ ФПВ: Б/К В откл ф.А
3471.6551.507 ФПВ В2/ ФПВ: Б/К В откл ф.В
3471.6551.508 ФПВ В2/ ФПВ: Б/К В откл ф.С
3471.6551.505 ФПВ В2/ ФПВ: Б/К В откл
3471.6551.301 ФПВ В2/ ФПВ: Б/К В включен
3471.301 ФПВ В2: Р включены
"1" Контр. Р В2
3471.302 ФПВ В2: Р отключены
3471.6551.303 ФПВ В2/ ФПВ: Б/К В отключен
3471.6551.509 ФПВ В2/ ФПВ: Ремонт
ФПВ В2/ ФПВ: Б/К В включен 3471.6551.301
ФПВ В2/ ФПВ: Внутр. пуск ЗНФ 3471.6551.302
ФПВ В2/ ФПВ: Б/К В отключен 3471.6551.303
ФПВ В2/ ФПВ: В включен 3471.6551.304
ФПВ В2/ ФПВ: В отключен 3471.6551.305
ФПВ В2/ ФПВ: В в ремонте 3471.6551.306
P1 6531
3471.6531.501 ФПВ В2/ Р1 Б/К Р вкл
3471.6531.502 ФПВ В2/ Р1 Б/К Р вкл ф.А
3471.6531.503 ФПВ В2/ Р1 Б/К Р вкл ф.В
3471.6531.504 ФПВ В2/ Р1 Б/К Р вкл ф.С
3471.6531.505 ФПВ В2/ Р1 Б/К Р откл
3471.6531.506 ФПВ В2/ Р1 Б/К Р откл ф.А
3471.6531.507 ФПВ В2/ Р1 Б/К Р откл ф.В
3471.6531.508 ФПВ В2/ Р1 Б/К Р откл ф.С
3471.303 ФПВ В2: Выведено
ФПВ В2/ Р1: Р включен 3471.6531.301
ФПВ В2/ Р1: Р отключен 3471.6531.302
P2 6532
3471.6532.501 ФПВ В2/ Р2 Б/К Р вкл
3471.6532.502 ФПВ В2/ Р2 Б/К Р вкл ф.А
3471.6532.503 ФПВ В2/ Р2 Б/К Р вкл ф.В
3471.6532.504 ФПВ В2/ Р2 Б/К Р вкл ф.С
3471.6532.505 ФПВ В2/ Р2 Б/К Р откл
3471.6532.506 ФПВ В2/ Р2 Б/К Р откл ф.А
3471.6532.507 ФПВ В2/ Р2 Б/К Р откл ф.В
3471.6532.508 ФПВ В2/ Р2 Б/К Р откл ф.С
3471.303 ФПВ В2: Выведено
ФПВ В2/ Р2: Р включен 3471.6532.301
ФПВ В2/ Р2: Р отключен 3471.6532.302
P3 6533
3471.6533.501 ФПВ В2/ Р3 Б/К Р вкл
3471.6533.502 ФПВ В2/ Р3 Б/К Р вкл ф.А
3471.6533.503 ФПВ В2/ Р3 Б/К Р вкл ф.В
3471.6533.504 ФПВ В2/ Р3 Б/К Р вкл ф.С
3471.6533.505 ФПВ В2/ Р3 Б/К Р откл
3471.6533.506 ФПВ В2/ Р3 Б/К Р откл ф.А
3471.6533.507 ФПВ В2/ Р3 Б/К Р откл ф.В
3471.6533.508 ФПВ В2/ Р3 Б/К Р откл ф.С
3471.303 ФПВ В2: Выведено
ФПВ В2/ Р3: Р включен 3471.6533.301
ФПВ В2/ Р3: Р отключен 3471.6533.302
ФПВ В2 (Фиксация положения выключателя В2) 3471
P4 6534
3471.6534.501 ФПВ В2/ Р4 Б/К Р вкл
3471.6534.502 ФПВ В2/ Р4 Б/К Р вкл ф.А
3471.6534.503 ФПВ В2/ Р4 Б/К Р вкл ф.В
3471.6534.504 ФПВ В2/ Р4 Б/К Р вкл ф.С
3471.6534.505 ФПВ В2/ Р4 Б/К Р откл
3471.6534.506 ФПВ В2/ Р4 Б/К Р откл ф.А
3471.6534.507 ФПВ В2/ Р4 Б/К Р откл ф.В
3471.6534.508 ФПВ В2/ Р4 Б/К Р откл ф.С
3471.303 ФПВ В2: Выведено
ФПВ В2/ Р4: Р включен 3471.6534.301
ФПВ В2/ Р4: Р отключен 3471.6534.302
3471.6531.301 ФПВ В2/ Р1: Р включен
3471.6532.301 ФПВ В2/ Р2: Р включен
3471.6533.301 ФПВ В2/ Р3: Р включен
3471.6534.301 ФПВ В2/ Р4: Р включен
3471.6534.302 ФПВ В2/ Р4: Р отключен
3471.6531.302 ФПВ В2/ Р1: Р отключен
3471.6532.302 ФПВ В2/ Р2: Р отключен
3471.6533.302 ФПВ В2/ Р3: Р отключен
P1, P2
P1, P2, P3
Схема Р В2
ФПВ В2: Р включены 3471.301
"1" ЛВ
ОВ
Тип В2
"0" ЛВ
ОВ
ФПВ В2: Р отключены 3471.302
"1" Выведено
Введено
ФПВ В2
ФПВ В2: Вывод
ФПВ В2: Выведено 3471.303
КПОВ (Контроль перевода на ОВ) 3581
КПОВ 6731
"1" Выведено
Введено
КПОВ
ФПВ В2/ Р4: Вывод
3471.6534.302 ФПВ В2/ Р4: Р отключен
3471.6534.301 ФПВ В2/ Р4: Р включен
90.301 Общая логика: Цепи ОВ в работе
КПОВ/ КПОВ: Выведено 3581.6731.301
КПОВ/ КПОВ: Перевод на ОВ 3581.6731.302
КПОВ/ КПОВ: Несоотв. цепей ОВ 3581.6731.303
ФСЛ (Фиксация состояния ЛЭП) 1811
ФСЛ 5281
3381.6551.304 ФПВ В1/ ФПВ: В включен
3471.6551.304 ФПВ В2/ ФПВ: В включен
3381.6551.305 ФПВ В1/ ФПВ: В отключен
3471.6551.305 ФПВ В2/ ФПВ: В отключен
Один
Два
Кол-во выкл-ей
ФСЛ/ ФСЛ: ЛЭП включена 1811.5281.301
ФСЛ/ ФСЛ: ЛЭП отключена 1811.5281.302

ФПВ ВЗ (Фиксация положения выключателя ВЗ) 3461

ФПВ 6551

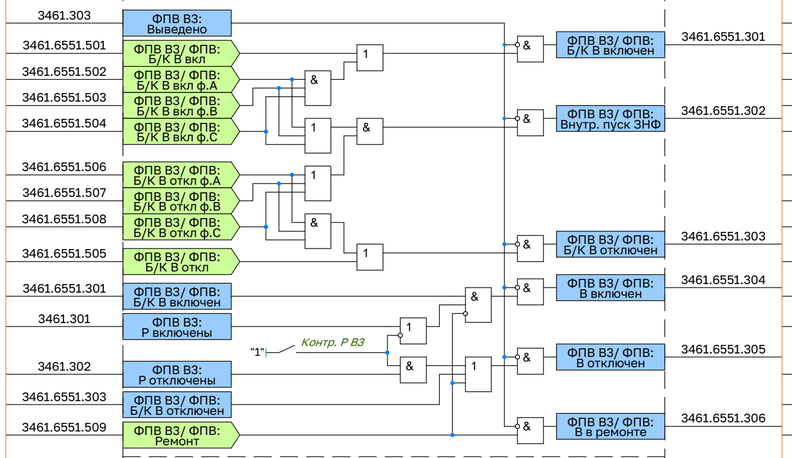

Р1 6531

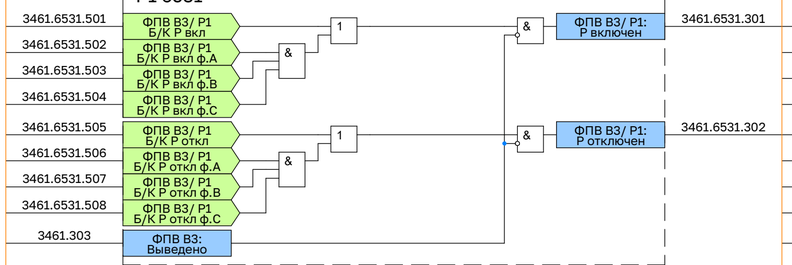

Р2 6532

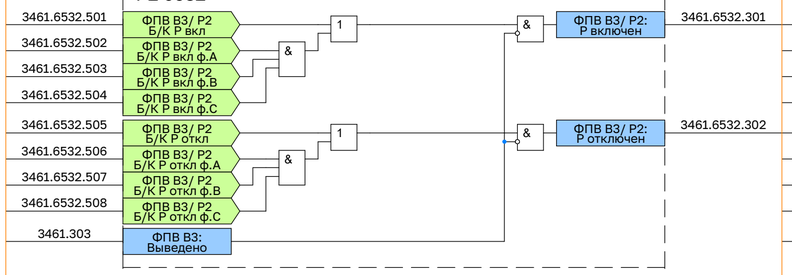

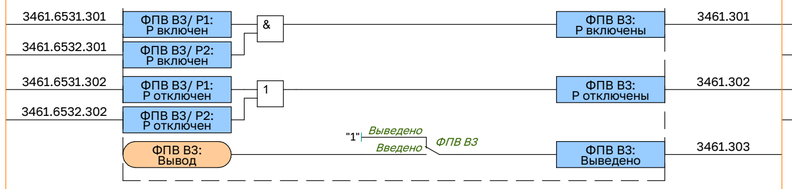

Коммутация В1 1821

Коммутация 5301

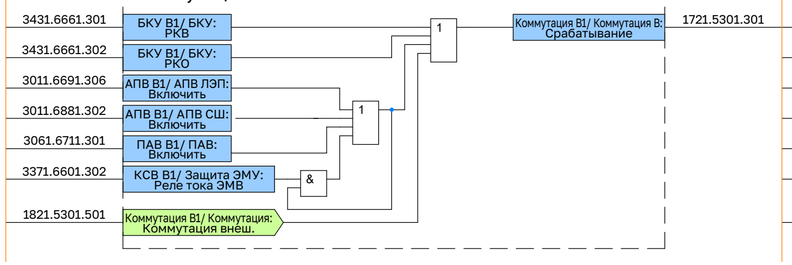

ФПВ ШСВ/СВ (Фиксация положения выключателя ШСВ/СВ) 3462

ФПВ 6551

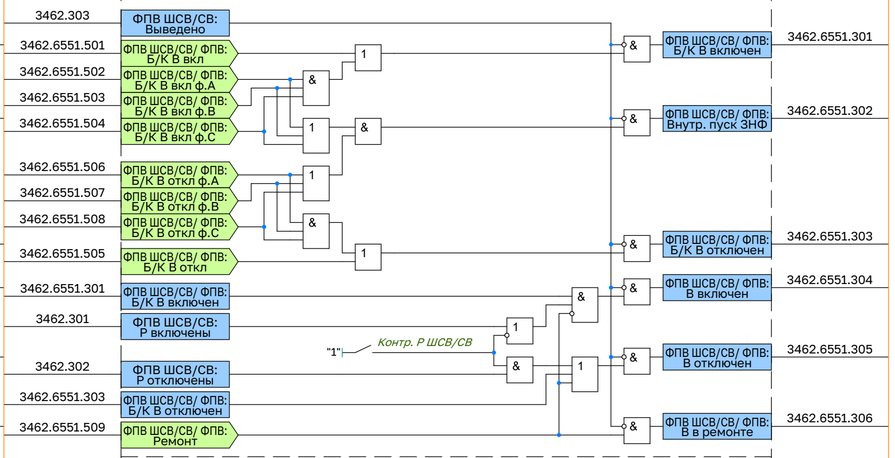

Р1 6531

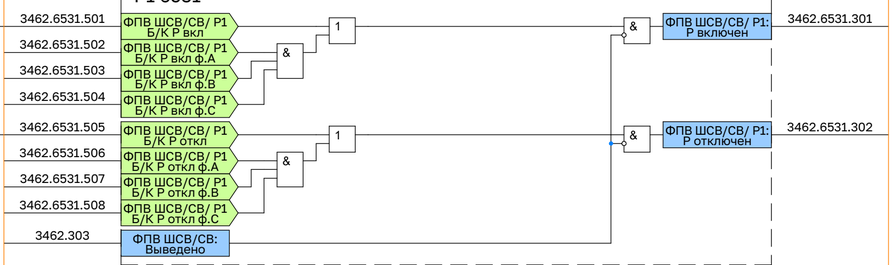

Р2 6532

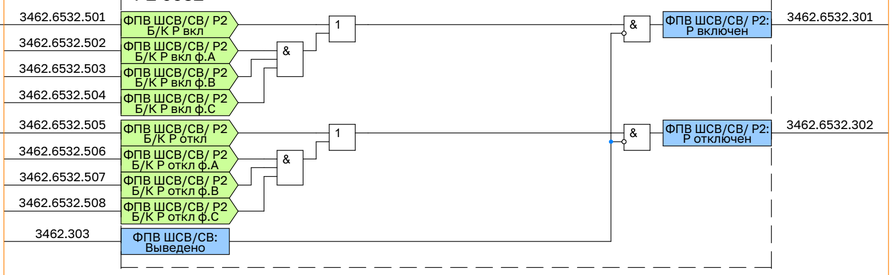

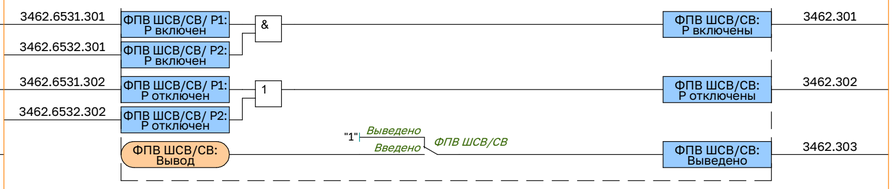

Коммутация В2 1822
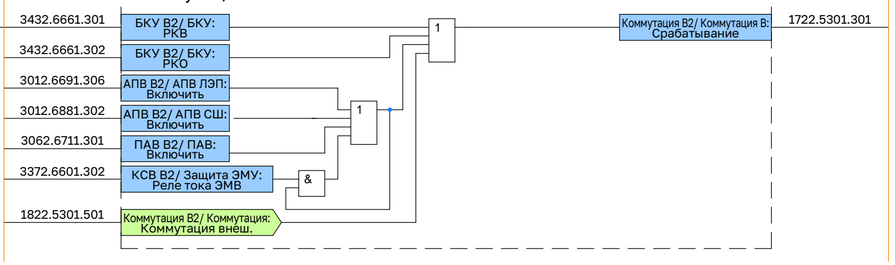
Коммутация 5301