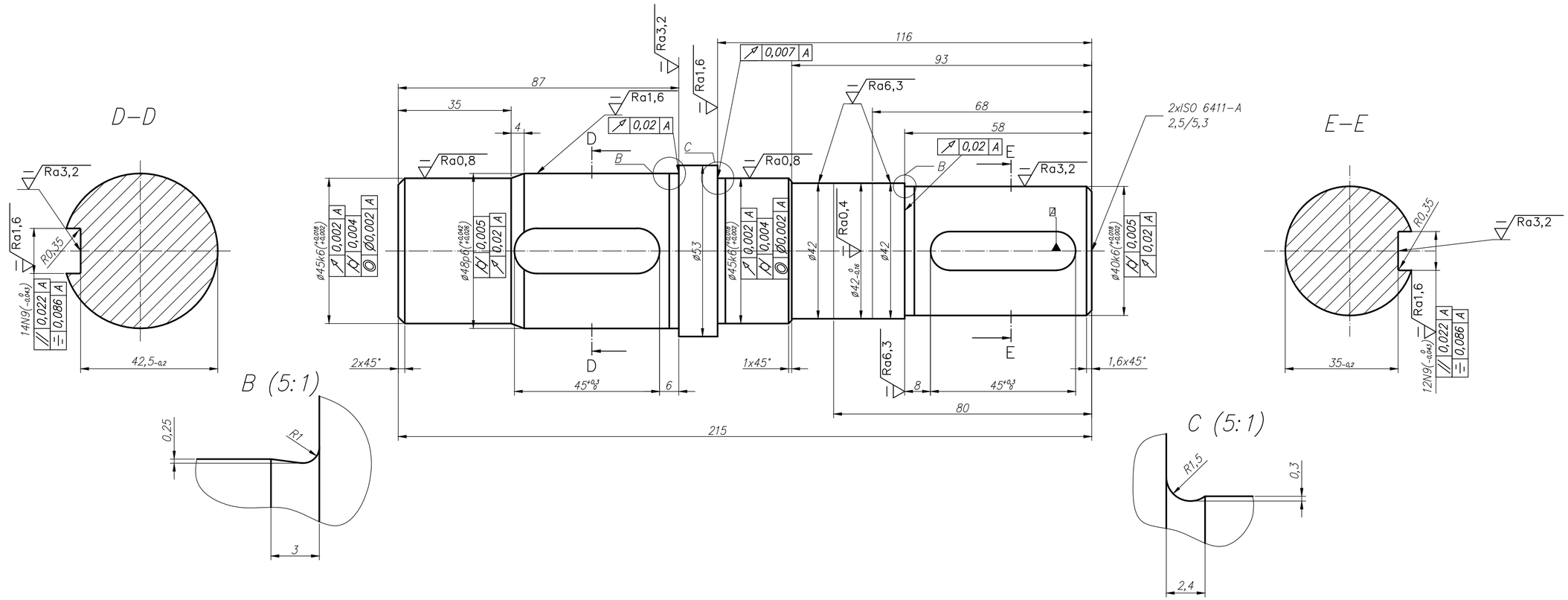

Ra12,5 ( )

Uwagi:
1.Nietolerowane wymiary wykonać według IT12 PN–ISO 286
2.Ostre krawędzie zatępić
3.Nieoznaczone fazki 1x45
4.Nieoznaczone promienie r=1

Nr karty zmiany/ No. of revision	Ozn. zmiany/ Sign. of rev.	Zamiast/ Instead of	Powinno być/ Should be	Podpis/ Signature	Data/ Date

Konstruował/ Design by			
Kreślił/ Drawn by			
Sprawdził/ Checked by			
Zatwierdził/ Approved by			
	Data/ Date	Imię i Nazwisko/ Name and Surname	Podpis/ Signature

Materiał/ Material: C40

Masa/Mass

Format/Size

Tol. ogólna/ Tolerance: ISO 2768–m

Podz./Scale: 1:1

Nazwa części/Title: Wał

POLITECHNIKA WARSZAWSKA
Instytut Techn. Lotn. i Mech. Stosowanej
WARSAW UNIVERSITY OF TECHNOLOGY
Institute of Aeronautics and Applied Mech.

Numer rysunku/Drawing no.: 11.05.01

Arkusz/ Sheet: 1/1