Ra12.5 (√)

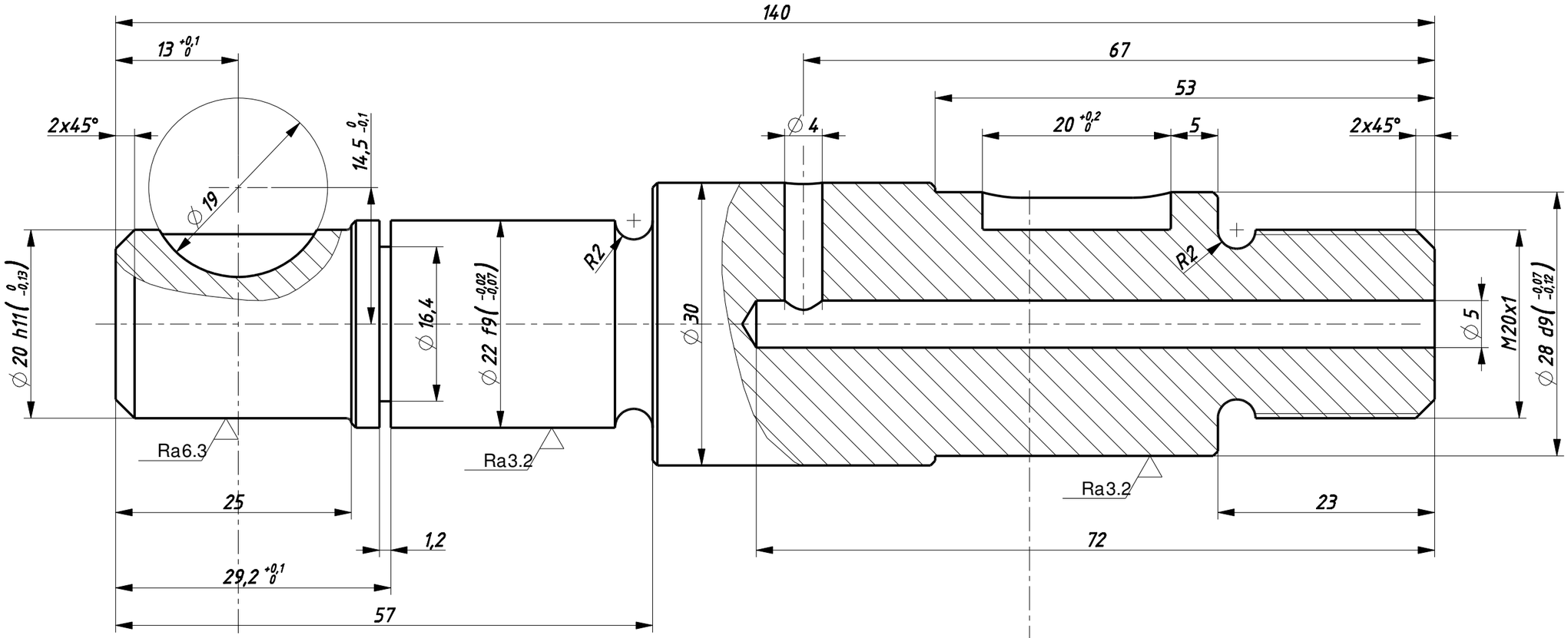

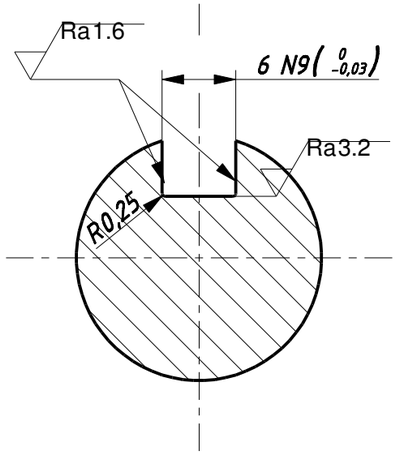

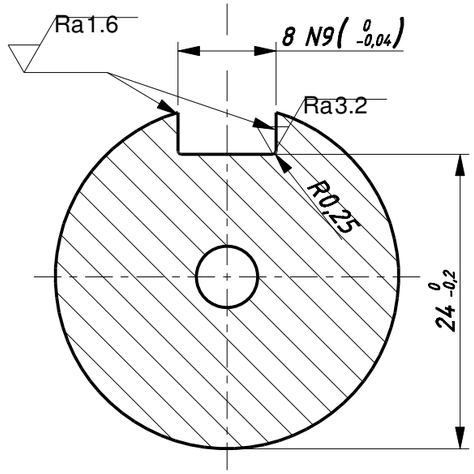

1. Nietolerowane wymiary wykonać według IT12 PN-ISO 286
2. Ostre krawędzie zatępić
3. Nieoznaczone fazki 0.5x45
4. Nieoznaczone promienie r=0.5
5. Wycinać według rysunku DWG

Nazwa części: Wał				Półwyrób	Materiał: S355J0
Konstruował		Wersja	Politechnika Warszawska	Klasa wykonania: IT 12	Obróbka pow.
Kreślił			Wydział Mechaniczny Energetyki i Lotnictwa	Przygotowanie pow.	Ciężar: 497 g
Zatwierdził		1	Instytut Techniki Lotniczej i Mechaniki Stosowanej		
Data	May-03-17				
Skala: 2:1	Formatka: A3	Arkusz: 1/1	Nazwa złożenia		Numer rysunku: WAL