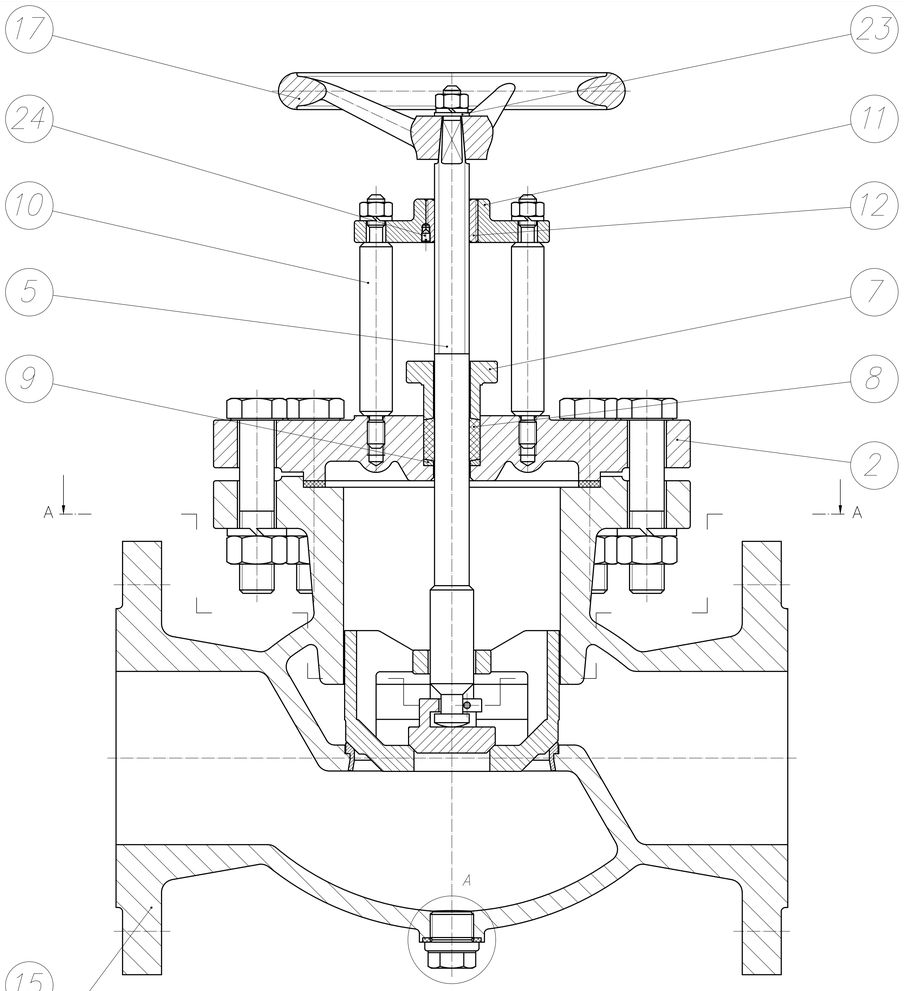

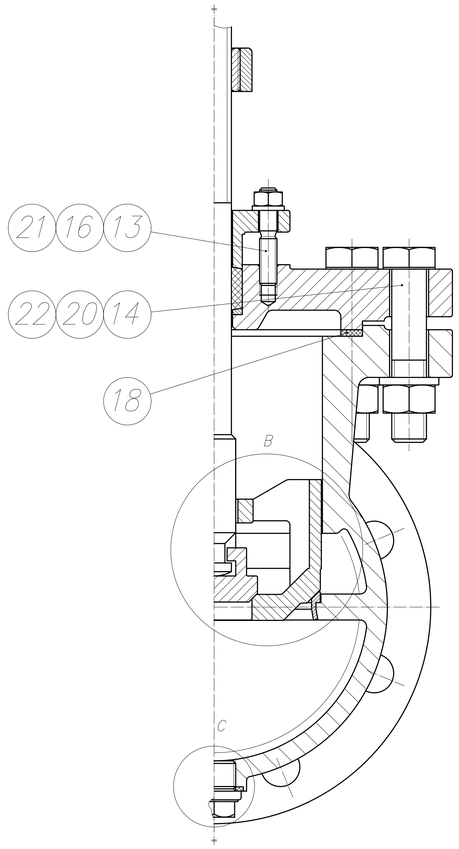

B(2:1)

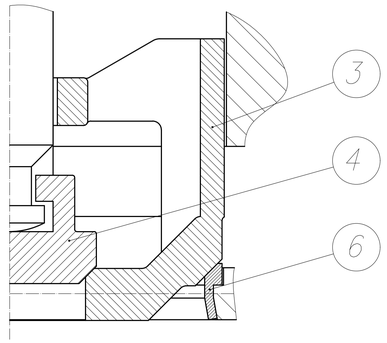

C(2:1)

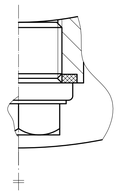

A(2:1)

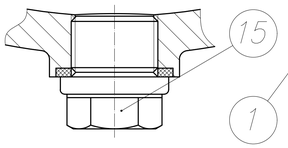

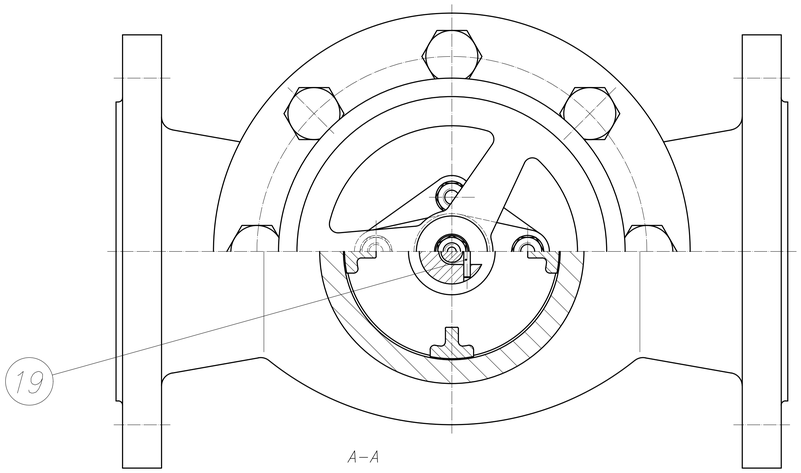

A–A

24	Wkręt dociskowy z końcem stożkowym M4x6		PN ISO 7434:1983	1		klasa 14H
23	Podkładka okrągła 8,4		PN ISO 7089:2000	1		
22	Nakrętka sześciokątna M16		ISO 4032:2012	8		klasa 8
21	Nakrętka sześciokątna M8		PN ISO 4032:2012	5		klasa 8
20	Śruba sześciokątnym M16x80		PN ISO 4014:2022	8		klasa 8.8
19	Kołek walcowy niehartowany 3x6x24		ISO 2338:1997	1		
18	Uszczelka Ø137x117x3		PN–EN 1514–1:2001	1		
17	Kółko ręczne Ø160x15		DIN 950	1		
16	Śruba dwustronna M8x35		DIN 939	2		klasa 8.8
15	Korek M20x1,5 z uszczelką		DIN 910	1		
14	Podkładka sprężysta 16,2		DIN 127	8		
13	Podkładka sprężysta 8,1		DIN 127	5		
12	Nakrętka		ZG–000–12	1	CuZn39Al1Fe1Mn1	
11	Belka		ZG–000–11	1	EN–GJL–300	
10	Stupek		ZG–000–10	2	C45	
9	Wkładka		ZG–000–09	1	CuZn38Sn1	
8	Szczeliwo		ZG–000–08	1	sznur konopny	
7	Dławik		ZG–000–07	1	EN–GJL–300	
6	Gniazdo		ZG–000–06	1	CuZn38Sn1	
5	Wrzeciono		ZG–000–05	1	C45	
4	Grzybek odciążający		ZG–000–04	1	EN–GJL–300	
3	Grzybek		ZG–000–03	1	EN–GJL–300	
2	Pokrywa		ZG–000–02	1	EN–GJL–300	
1	Korpus		ZG–000–01	1	EN–GJL–300	
Nr/ Order number	Nazwa części/ Title	Zmiana/ Rev.	Nr rys. lub normy/ Drawing no. or standard	Lb. szt./ No. of items	Materiał/ Material	Uwagi/ Comments

Nr karty zmiany/ Revision order	Czn. zmiany/ Sign. of rev.	Zamiast/ Instead of	Powinno być/ Should be	Podpis/ Signature	Data/ Date
Opracował/ Design by				Materiał/ Material	Masa/Mass
Sprawdził/ Drawn by					
Zatwierdził/ Checked by					
Zatwierdził/ Approved by					
Data/ Date	Imię i Nazwisko/ Name and Surname	Podpis/ Signature			

POLITECHNIKA WARSZAWSKA
Instytut Techn. Lotn. i Mech. Stosowanej
WARSAW UNIVERSITY OF TECHNOLOGY
Institute of Aeronautics and Applied Mech.

Format/Size: A0

Tol. ogólna/ Tolerance ISO 2768-mK

Skala/Scale: 1:1

Nazwa części/Title: Zawór grzybkowy

Numer rysunku/Drawing no.: ZG–000–00

Arkusz/ Sheet: 1/1