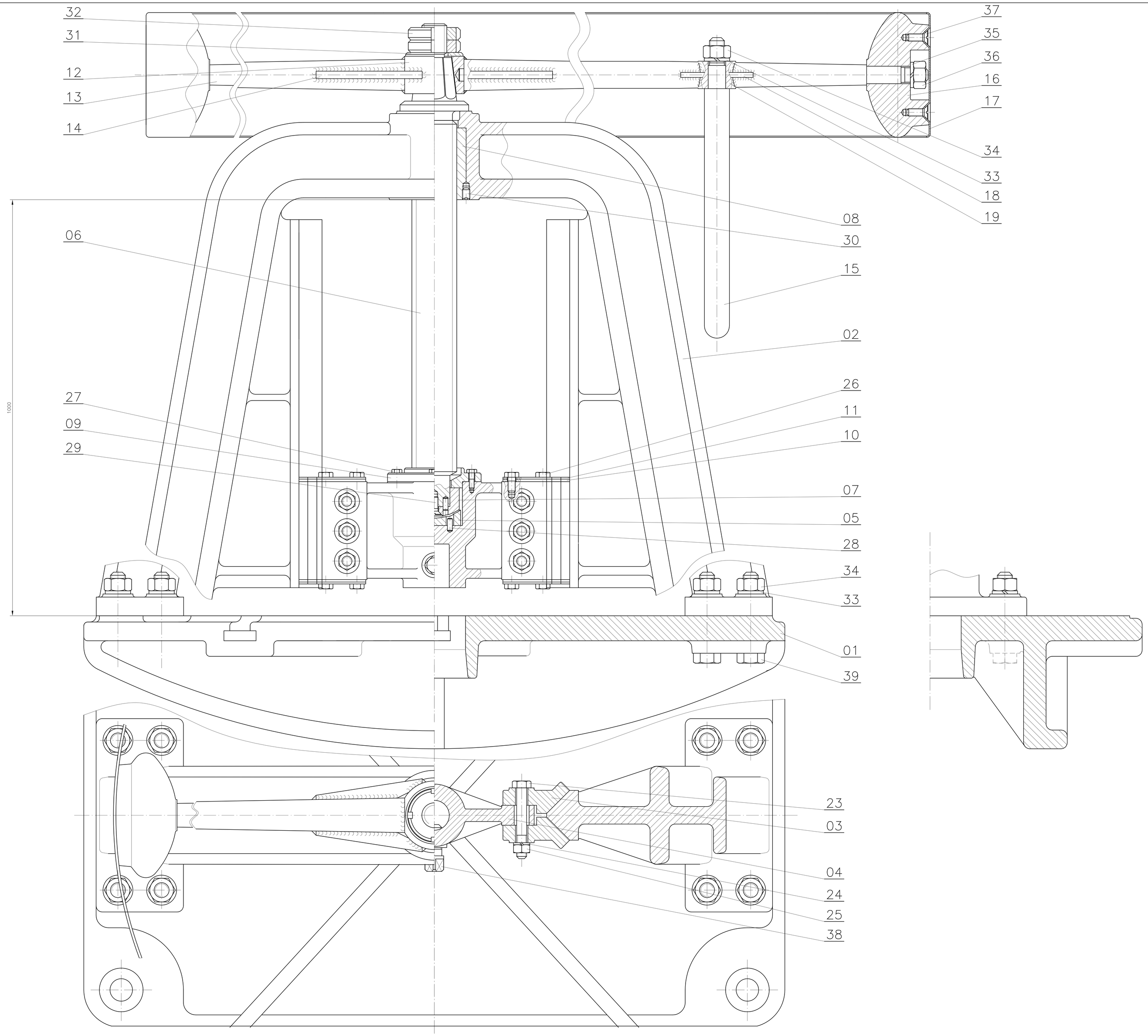

Poz. rys.	Nazwa części	Szt.	Materiał	Nr rysunku lub normy	Uwagi
39	Śruba M24*130–5,8–II	8		PN–74/M–82241	
38	Śruba M16*35–8,8–II	1		PN–62/M–82308	
37	WkrgtM10*25–5,8–II	4		PN–74/M–82209	
36	Nakrgtka M30–5–II	2		PN–75/M–82144	
35	Podkładka sprężysta 30.5	2		PN–77/M–82008	
34	Nakrgtka M24–5–II	1		PN–75/M–82144	
33	Podkładka sprężysta 24.5	1		PN–77/M–82008	
32	Nakrgtka okrągła M42*1.5	2		PN–75/M–82471	
31	Podkładka okrągła 43	1		PN–78/M–82006	
30	Wkrgt dociskowy M12*25–5,8–II	1		PN–93/M–82272	
29	Wkrgt M12*30–5,8–II	1		PN–66/M–82209	
28	Kołek walcowy 8n6*15	2		PN–66/M–85021	
27	Śruba M8*25–5.8–II	4		PN–74/M–82241	
26	Śruba M10*30–5,8–II	12		PN–74/M–82101	
25	Nakrgtka M16–5–II	6		PN75/M–82144	
24	Podkładka sprężysta 16.3	6		PN–77/M–82008	
23	Śruba M16*120–5.8–II	6		PN–74/N–82104	
19	Piasta drążka	1	S235	TD–01.19	
18	Płytka wzmacniająca	4	S235	TD–01.18	
17	Osłona	1	S235	TD–01.17	Blacha 0.7mm
16	Ciężarek	2	EN–GJL–200	TD–01.16	
15	Drążek napędowy	1	C45	TD–01.15	
14	Płytka wzmacniająca	4	S235	TD–01.14	
13	Ramię pokrętła	2	C45	TD–01.13	
12	Piasta pokrętła	1	S235	TD–01.12	
11	Płytka dociskająca	4	S235	TD–01.11	
10	Płytka smarownicza	4	filc	TD–01.10	
09	Pokrywa	1	S235	TD–01.09	
08	Nakrgtka sruby	1	CuSn8	TD–01.08	
07	Kapturek	1	S235	TD–01.07	
06	Śruba	1	C45	TD–01.06	
05	Gniazdo	1	CuSn8	TD–01.05	
04	Suwak	1	EN–GJL–200	TD–01.04	
03	Listwa prowadząca	4	EN–GJL–200	TD–01.03	
02	Jarzmo	1	EN–GJL–200	TD–01.02	
01	Płyta	1	EN–GJL–200	TD–01.01	

Konstruował	NN	03.01	Masa	Zastępuje rys. nr	Zastąpiony przez rys. nr
Kreślił	NN	03.01			
Sprawdził	NN	03.01	Nazwa przedmiotu	Tłocznia z kadł. dziel.	
Zatwierdził	NN	03.01			
Podz: 1:2	POLITECHNIKA WARSZAWSKA INSTYTUT TECHNIKI LOTNICZEJ I MECHANIKI STOSOWANEJ		Nr rysunku	TD–01.00	Arkuszy 1 Arkusz 1