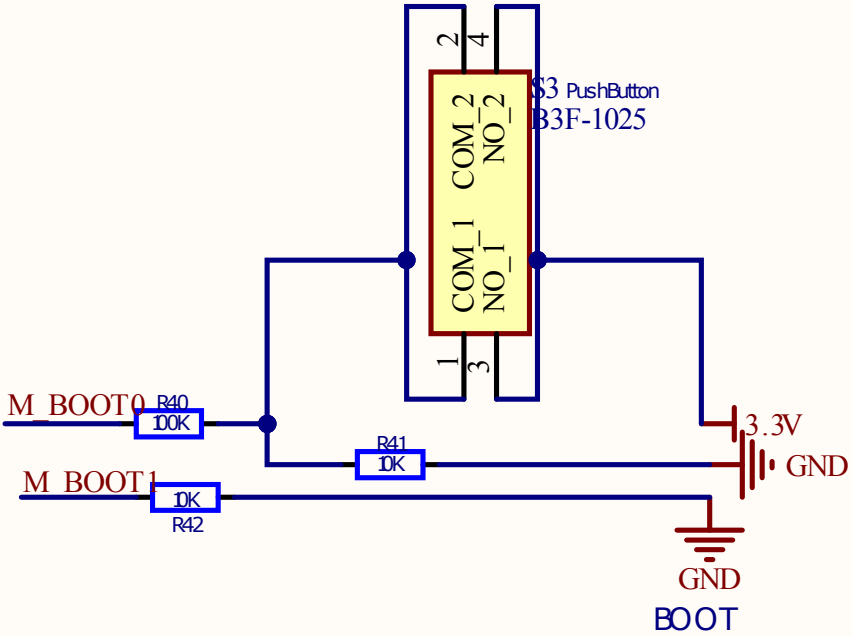BOOT1	BOOT0	MODE
X	0	FLASH
1	1	SRAM
0	1	ISP