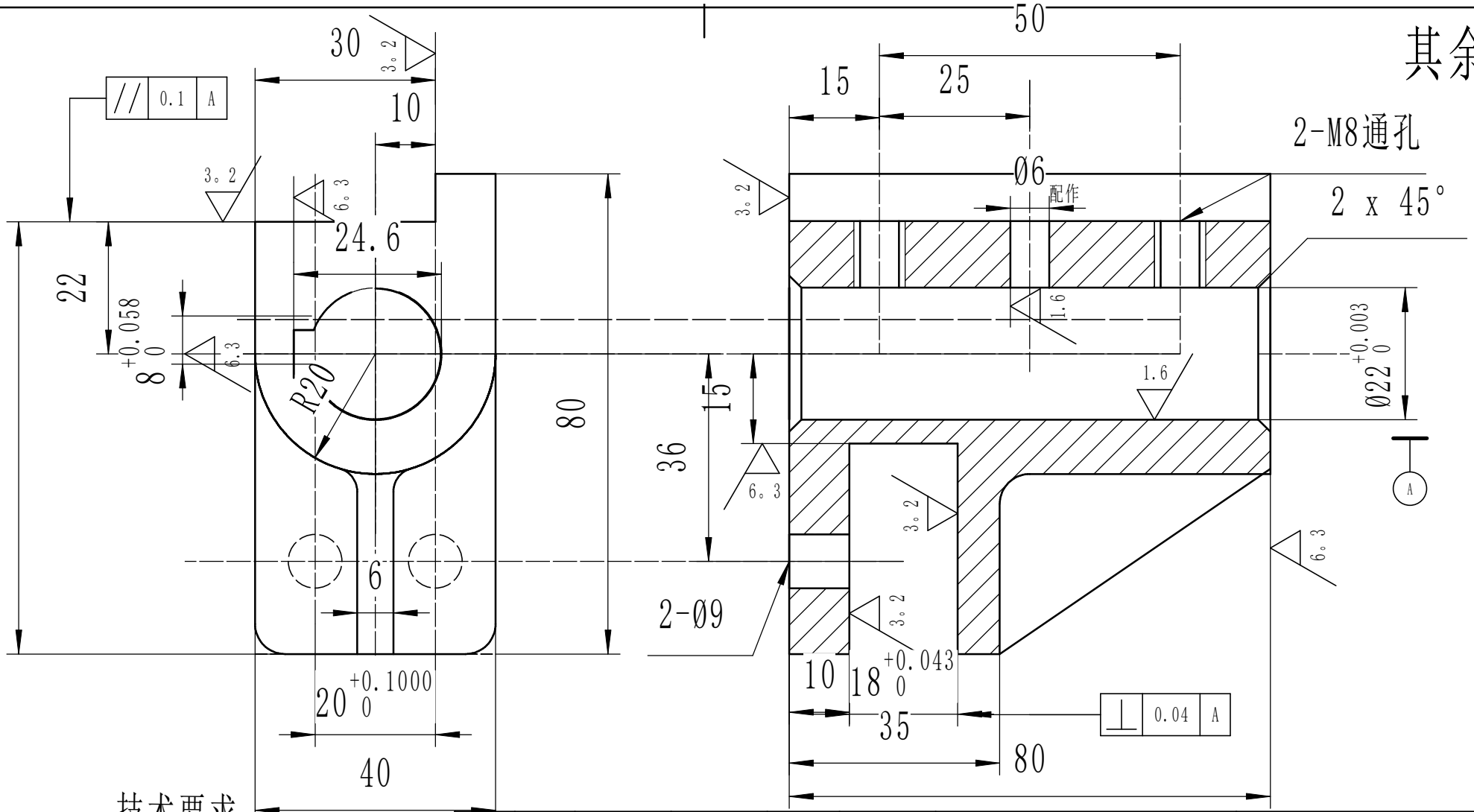

技术要求

1铸件加工表面不允许有裂纹、气、缩孔，

2未注铸造R2-5，去除毛刺锐角。

标记	处数	分区	更改文件号	签名	年、月、日
设计	ndz		标准化		
审核					
工艺			批准		

HT200

阶段标记	重量	比例
		1:1

共 张 第 张

南农大工学院

拨叉

025