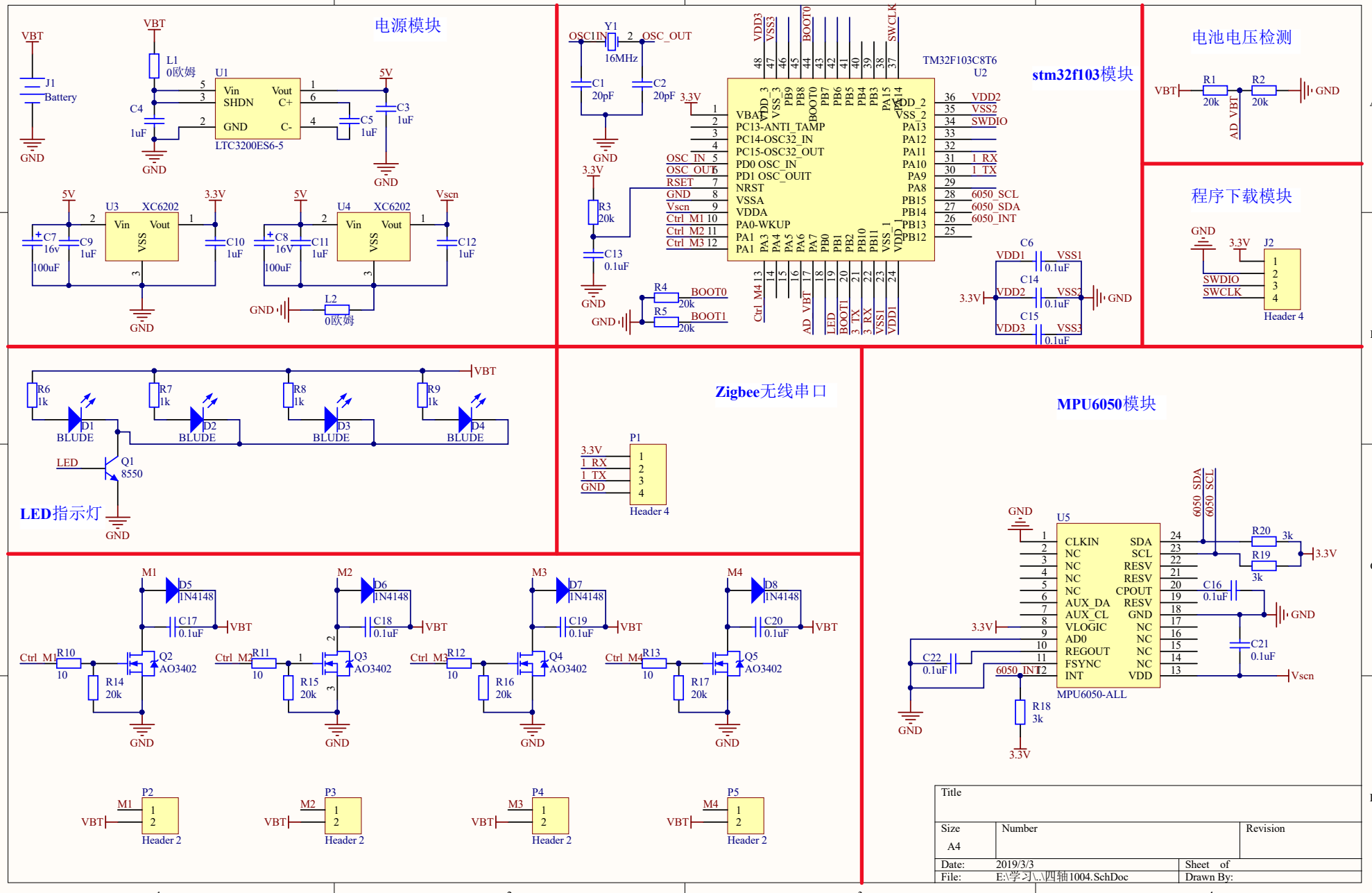
电源模块
VBT
J1
Battery
GND
L1
0欧姆
U1
Vin
SHDN
GND
Vout
C+
C-
LTC3200ES6-5
C4
1uF
C5
1uF
C3
1uF
5V
U3
XC6202
U4
XC6202
C7
16v
100uF
C9
1uF
C10
1uF
C8
16V
100uF
C11
1uF
C12
1uF
3.3V
Vscn
L2
0欧姆
stm32f103模块
Y1
16MHz
OSC1IN
OSC_OUT
C1
20pF
C2
20pF
TM32F103C8T6
U2
VBAT
PC13-ANTI_TAMP
PC14-OSC32_IN
PC15-OSC32_OUT
PD0 OSC_IN
PD1 OSC_OUIT
NRST
VSSA
VDDA
PA0-WKUP
PA1
OSC_IN
OSC_OUT
RSET
Vscn
Ctrl_M1
Ctrl_M2
Ctrl_M3
VDD2
VSS2
SWDIO
1_RX
1_TX
6050_SCL
6050_SDA
6050_INT
R3
20k
C13
0.1uF
R4
20k
R5
20k
BOOT0
BOOT1
C6
C14
C15
0.1uF
电池电压检测
R1
20k
R2
20k
AD_VBT
程序下载模块
J2
SWDIO
SWCLK
Header 4
R6
1k
R7
1k
R8
1k
R9
1k
D1
D2
D3
D4
BLUDE
LED
Q1
8550
LED指示灯
Zigbee无线串口
P1
3.3V
1_RX
1_TX
GND
Header 4
MPU6050模块
U5
CLKIN
NC
AUX_DA
AUX_CL
VLOGIC
AD0
REGOUT
FSYNC
INT
SDA
SCL
RESV
CPOUT
GND
VDD
MPU6050-ALL
6050_SDA
6050_SCL
R20
3k
R19
3k
C16
0.1uF
C21
0.1uF
C22
0.1uF
R18
3k
M1
M2
M3
M4
D5
D6
D7
D8
1N4148
C17
C18
C19
C20
0.1uF
Ctrl_M1
Ctrl_M2
Ctrl_M3
Ctrl_M4
R10
R11
R12
R13
10
R14
R15
R16
R17
20k
Q2
Q3
Q4
Q5
AO3402
P2
P3
P4
P5
Header 2
Title
Size
A4
Number
Revision
Date:
2019/3/3
Sheet of
File:
E:\学习\..\四轴1004.SchDoc
Drawn By:

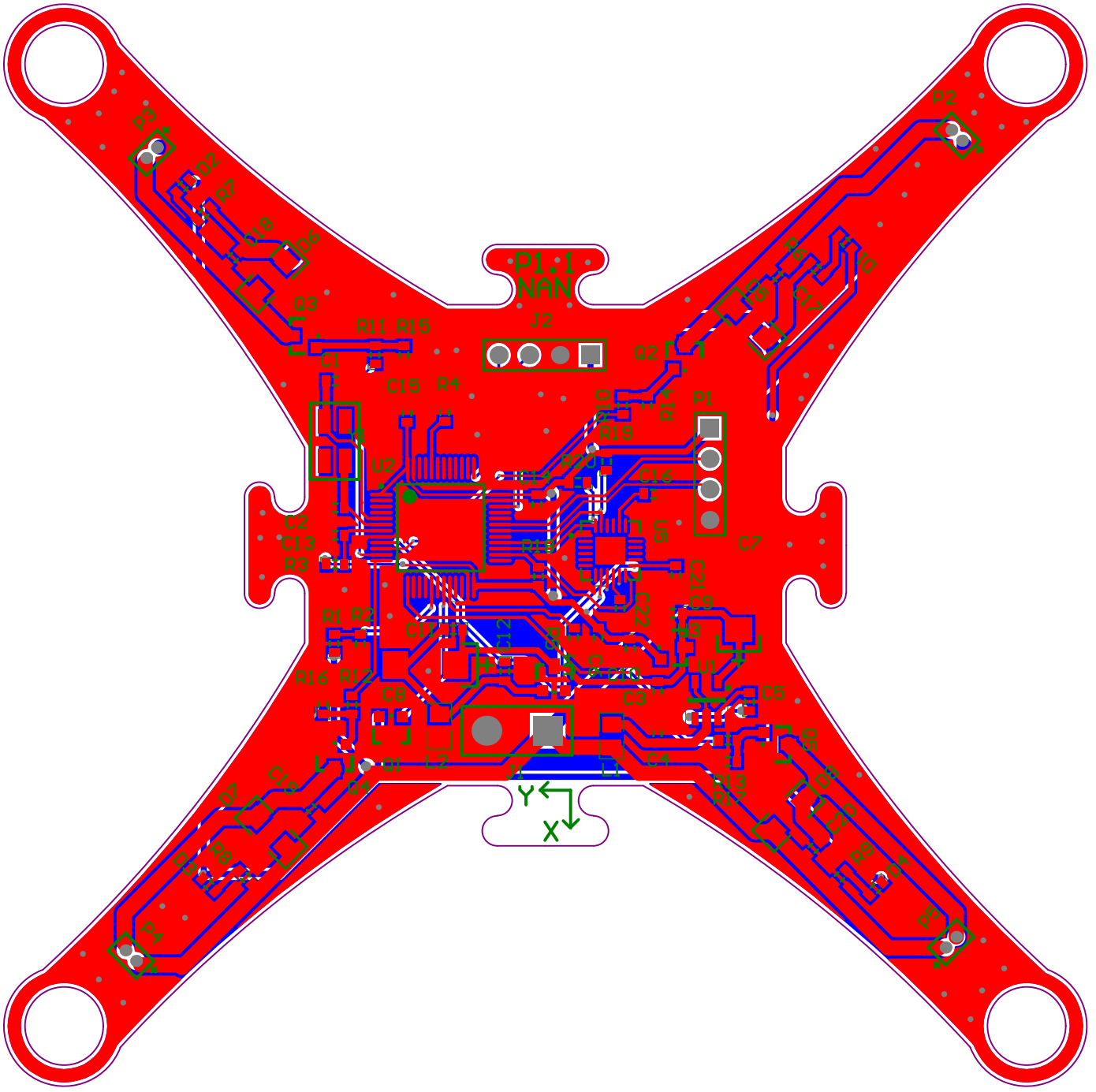
P1.1
NAN
J2
P1
J1
U1
U2
Q1
Q2
Q3
Q4
Q5
Q6
Q7
Q8
Q9
Q10
Q11
Q12
Q13
Q14
Q15
Q16
Q17
Q18
Q19
Q20
C1
C2
C3
C4
C5
C6
C7
C8
C9
C10
C11
C12
C13
C14
C15
C16
C17
C18
R1
R2
R3
R4
R5
R6
R7
R8
R9
R10
R11
R12
R13
R14
R15
R16
R17
R18
R19
R20
L1
L2
D1
D2
D3
D4
D5
D6
D7
D8
D9
D10
D11
D12
P2
P3
P4
P5
P6
P7
P8
P9
P10
P11
P12
P13
P14
P15
P16
P17
P18
P19
P20
Y
X