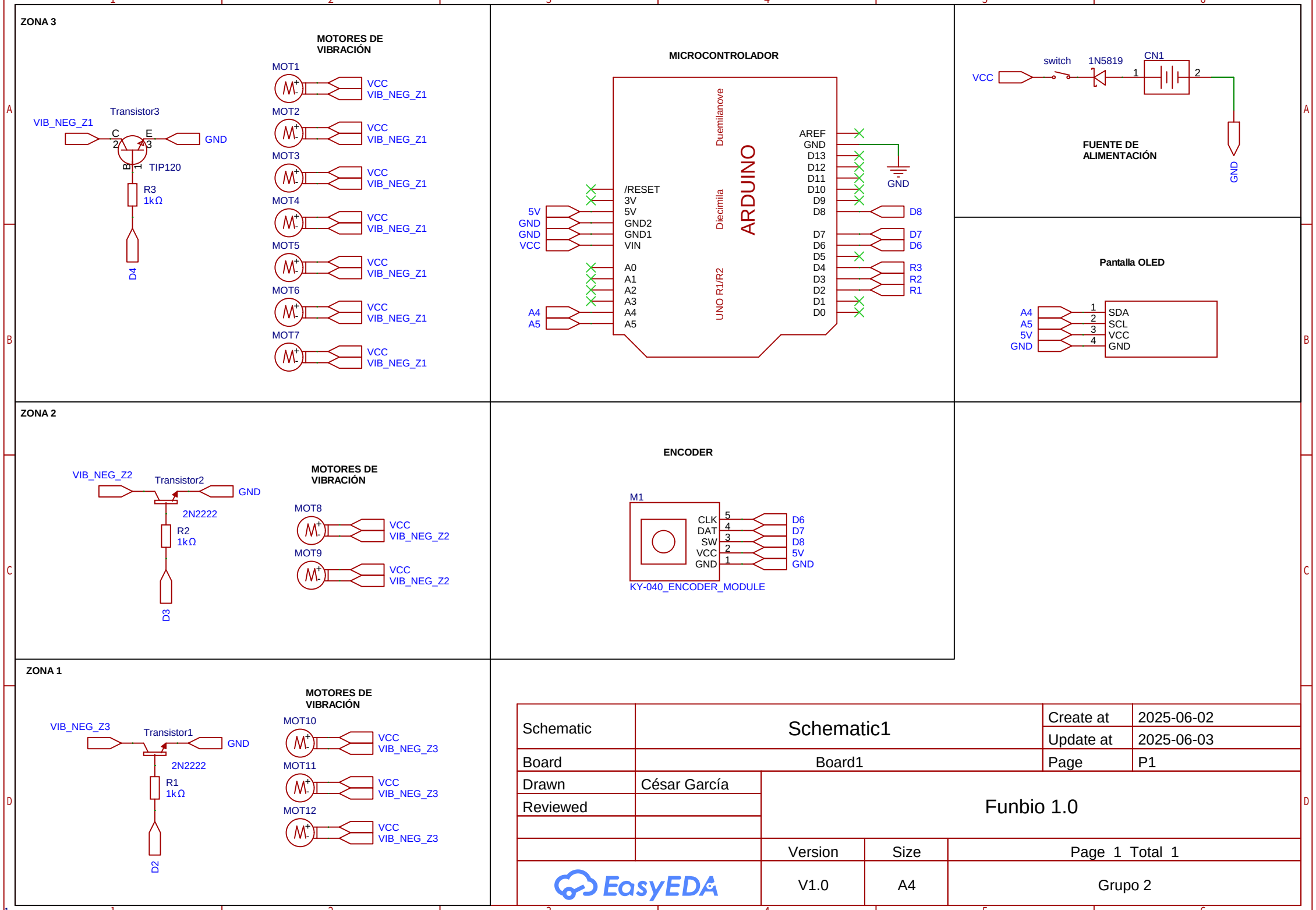
ZONA 3
MOTORES DE VIBRACIÓN
Transistor3
VIB_NEG_Z1
C
E
GND
TIP120
R3
1kΩ
D4
MOT1
MOT2
MOT3
MOT4
MOT5
MOT6
MOT7
VCC
VIB_NEG_Z1
MICROCONTROLADOR
ARDUINO
Duemilanove
Diecimila
UNO R1/R2
/RESET
3V
5V
GND2
GND1
VIN
A0
A1
A2
A3
A4
A5
AREF
GND
D13
D12
D11
D10
D9
D8
D7
D6
D5
D4
D3
D2
D1
D0
R3
R2
R1
FUENTE DE ALIMENTACIÓN
VCC
switch
1N5819
CN1
Pantalla OLED
SDA
SCL
ZONA 2
VIB_NEG_Z2
Transistor2
2N2222
R2
1kΩ
D3
MOT8
MOT9
VIB_NEG_Z2
ENCODER
M1
CLK
DAT
SW
KY-040_ENCODER_MODULE
ZONA 1
VIB_NEG_Z3
Transistor1
R1
1kΩ
D2
MOT10
MOT11
MOT12
VIB_NEG_Z3
Schematic
Schematic1
Create at
2025-06-02
Update at
2025-06-03
Board
Board1
Page
P1
Drawn
César García
Reviewed
Funbio 1.0
Version
Size
Page 1 Total 1
EasyEDA
V1.0
A4
Grupo 2