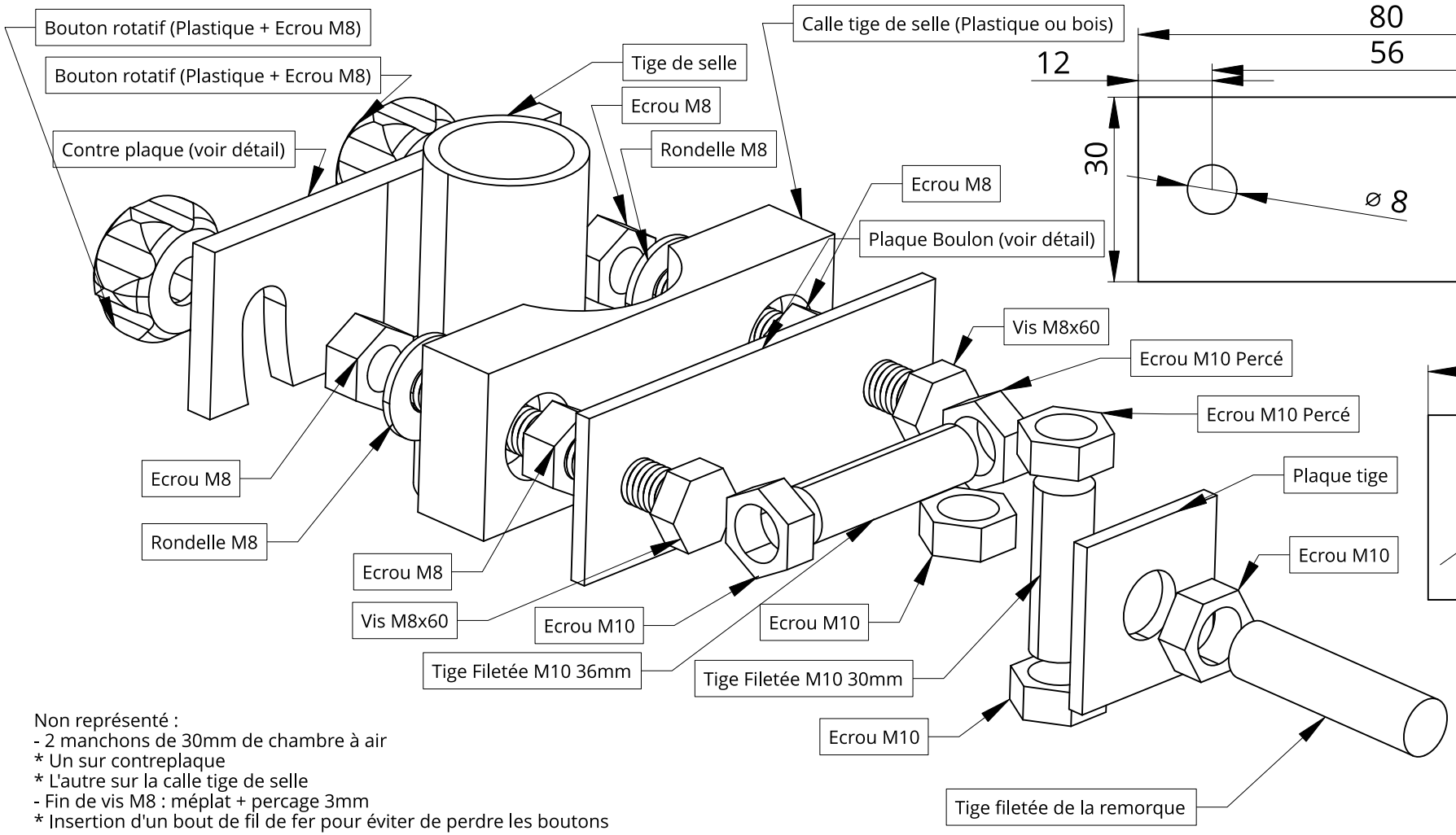

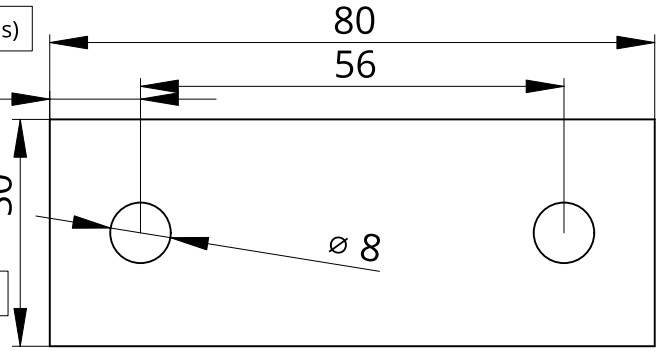

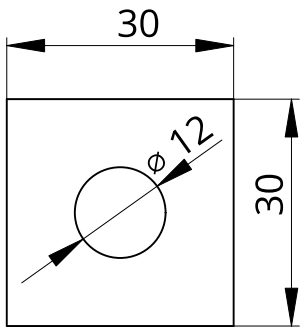

Non représenté :
- 2 manchons de 30mm de chambre à air
* Un sur contreplaque
* L'autre sur la calle tige de selle
- Fin de vis M8 : méplat + percage 3mm
* Insertion d'un bout de fil de fer pour éviter de perdre les boutons

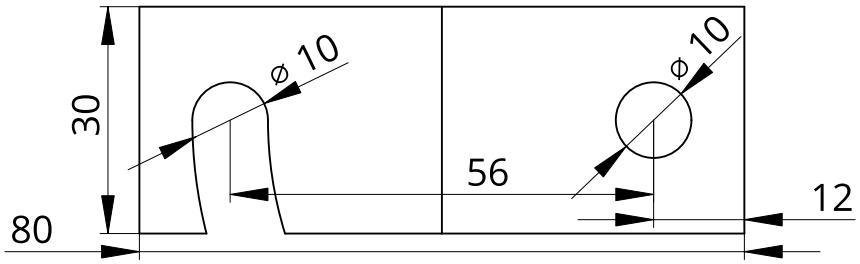

DESIGNED BY: Alliaume DATE: 2024/05/01		Attache remorque Pour L'Incongrue	
SIZE A4			
SCALE 1:1	WEIGHT (kg) TBD	DRAWING NUMBER A	SHEET 1/1

This drawing is our property; it can't be reproduced or communicated without our written consent.