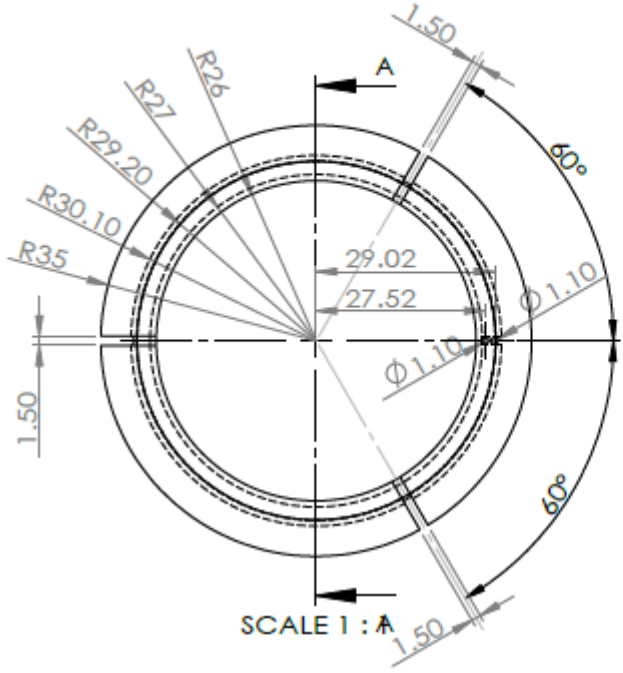

SCALE 1 : 1

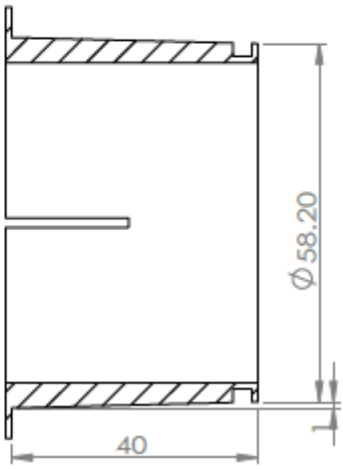
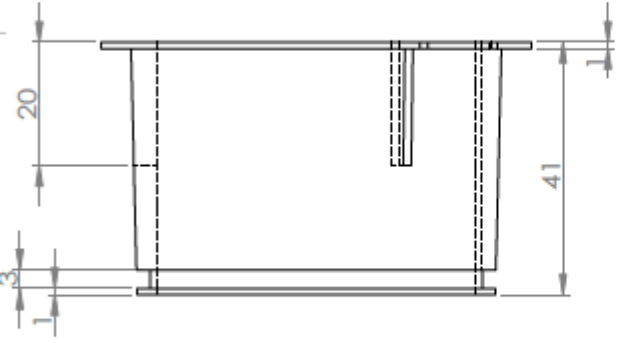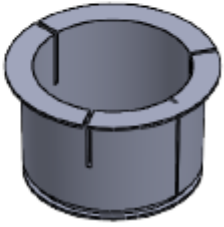
SECTION A-A
SCALE 1 : 1