# ARMATURA PALI Ø600 L = 6 m

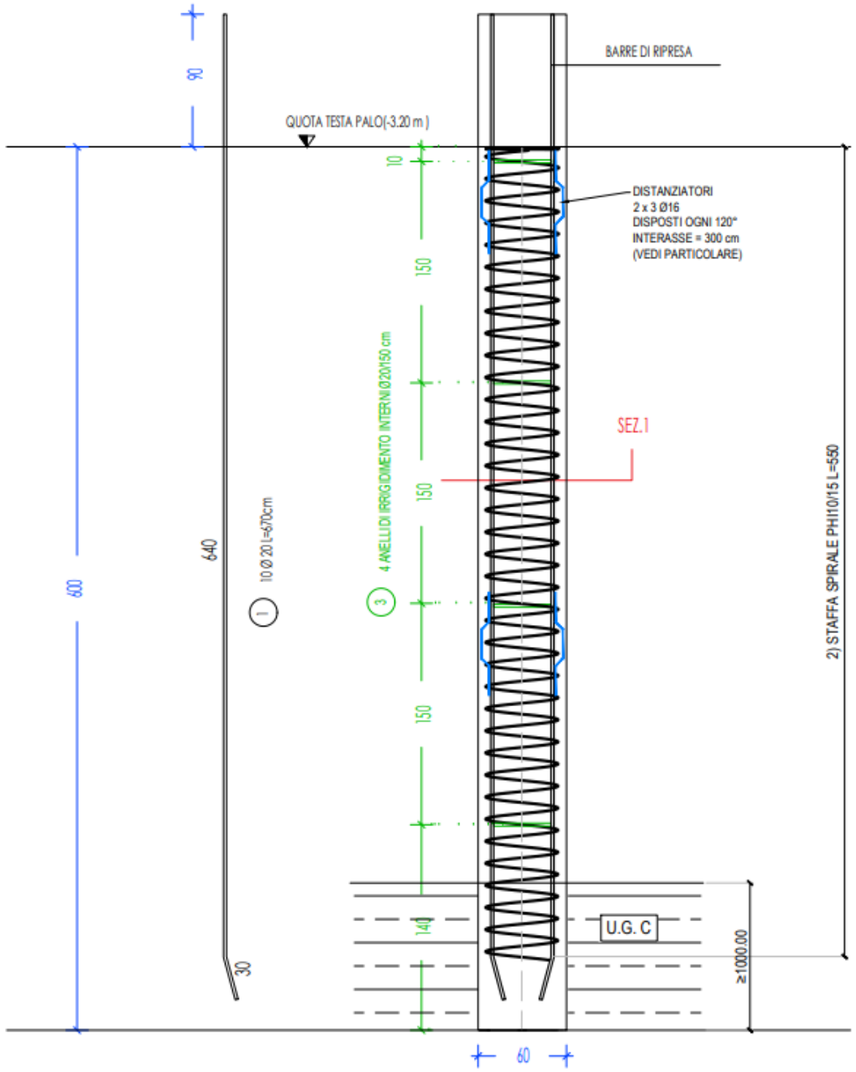


## SEZIONE 1

SCALA 1:10

0 100 200 300 400 500 mm

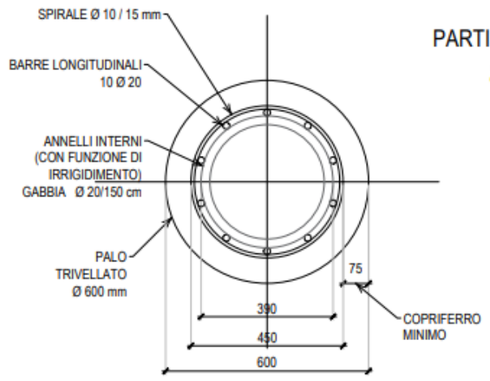


## PARTICOLARE DISTANZIATORI

SCALA 1:10

0 100 200 300 400 500 mm

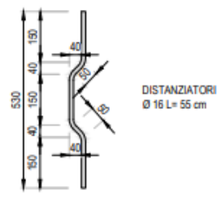


| COORDINATE PALI | | | | |
|---|---|---|---|---|
| N. PALO | X | Y | ØPALO | L |
| | [m] | [m] | [mm] | [m] |
| 220 | 512507.319 | 4349569.106 | 600 | 6 |

**NOTA:**
I COPRIFERRI SONO CALCOLATI TRA LA SUPERFICIE ESTERNA DELL'ELEMENTO E LA SUPERFICIE ESTERNA DELLA STAFFA O DEL FERRO ESTERNO.
OVE NON ALTRIMENTI INDICATO LA SOVRAPPOSIZIONE MINIMA TRA LE BARRE SARA' PARI A 40 VOLTE IL DIAMETRO.

TOLLERANZE ESECUTIVE

- Pali trivellati:
  - coordinate planimetriche del centro del palo (rispetto al diametro) ±5%
  - verticalità ±1%
  - lunghezza ± 25 cm
  - diamentro finito ±5%
  - quota testa palo ±5 cm

| | TIPOLOGIA | Ø PALO | L [m] | n. TOT | q.ta testapalo |
|---|---|---|---|---|---|
| | PALO TRIVELLATO | Ø 600 | 6.00 | 20 | -3.20m |
| | cfr. foglio 1<br>cfr. foglio 5 | | | | |

## Quote scavo a sezione fabbricati principali per pali trivellati

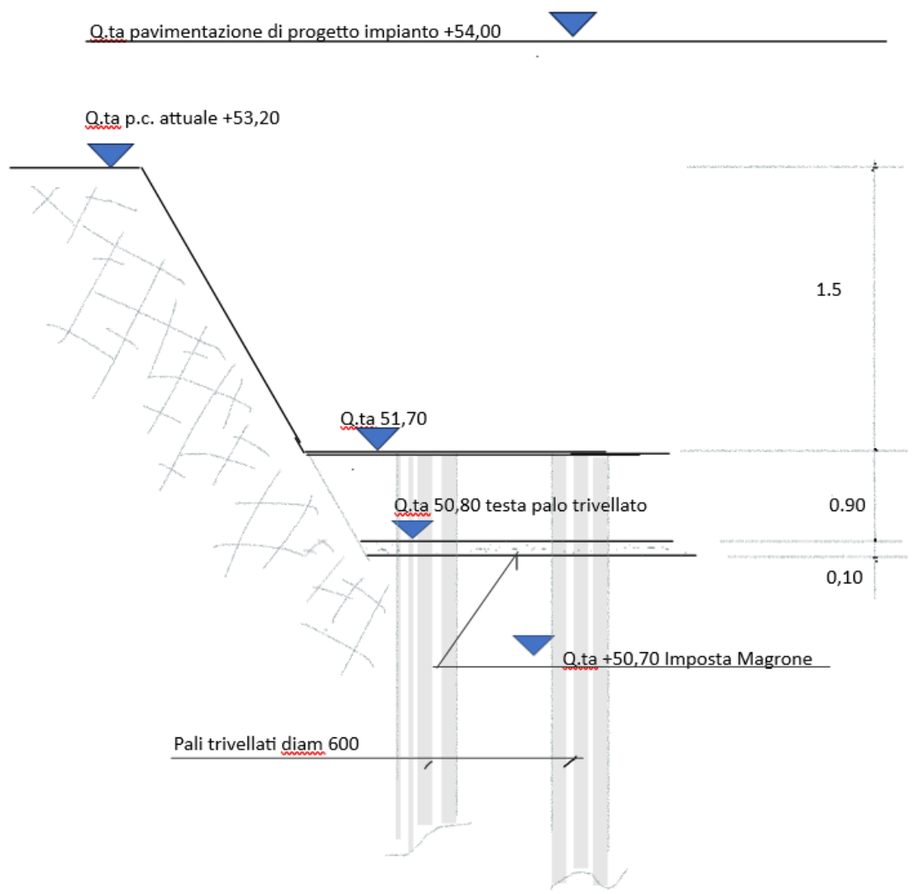


SCHEMA PIEGATURA FERRI

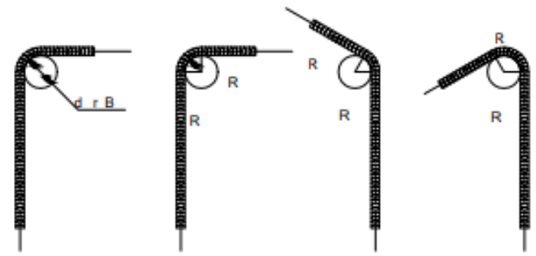


dBr=diametro mandrino
Ø = diametro barra
NOTA: il raggio di piegatura ferri è interno alla curva

| | DIAMETRO MANDRINO | RAGGIO PIEGATURA |
|---|---|---|
| Ø Barra < Ø16 | dBr = 4Ø | R = 3Ø |
| Ø Barra > Ø16 | dBr = 7Ø | R = 4Ø |

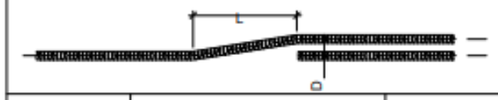


| | L | D |
|---|---|---|
| Ø Barra < Ø20 | 250 | 40 |
| Ø Barra > Ø20 | 300 | 50 |

NOTE !SUI PALI TRIVELLATI:

- LA LUNGHEZZA DEI PALI TRIVELLATI DOVRÀ IN OGNI CASO GARANTIRE UNA LUNGHEZZA MINIMA DI 6 METRI. SI PRECISA, INOLTRE, CHE CIASCUN PALO DOVRÀ ASSICURARE UN IMMORSAMENTO ALL'INTERNO DELLA FORMAZIONE DI MARNA LITOIDE (U.G. C) PER UNA PROFONDITÀ NON INFERIORE A UN METRO