# ARMATURA PALI Ø600 L = 10 m

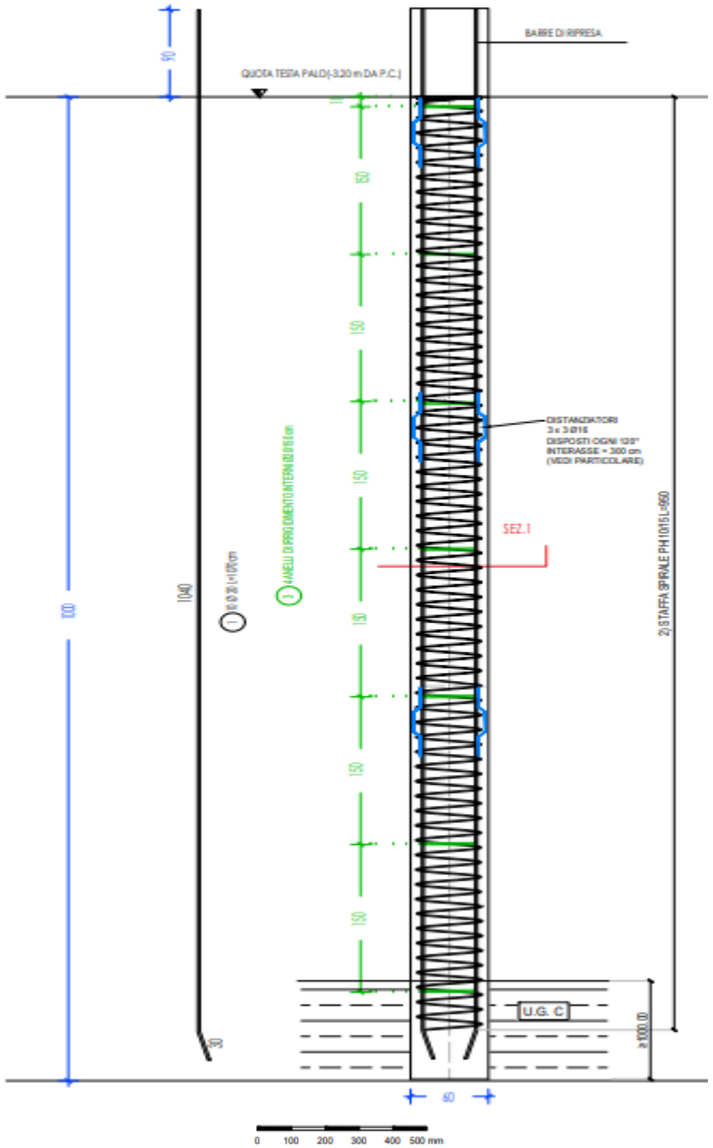


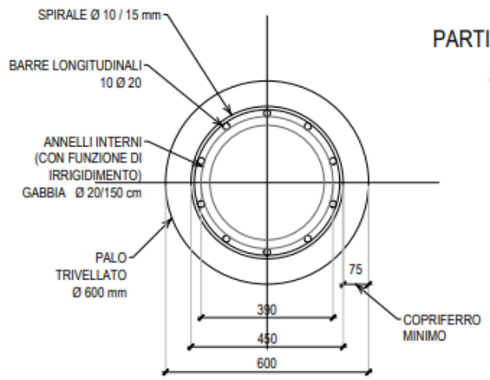


## PARTICOLARE DISTANZIATORI

SCALA 1:10

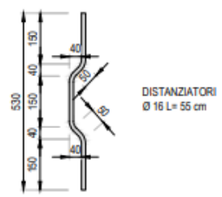


## COORDINATE PALI

| N. PALO | X | Y | ØPALO | L |
|---|---|---|---|---|
| | [m] | [m] | [mm] | [m] |
| 247 | 512547.337 | 4349566.965 | 600 | 10 |

**NOTA:**
I COPRIFERRI SONO CALCOLATI TRA LA SUPERFICIE ESTERNA DELL'ELEMENTO E LA SUPERFICIE ESTERNA DELLA STAFFA O DEL FERRO ESTERNO.
OVE NON ALTRIMENTI INDICATO LA SOVRAPPOSIZIONE MINIMA TRA LE BARRE SARA' PARI A 40 VOLTE IL DIAMETRO.

TOLLERANZE ESECUTIVE

☐ Pali trivellati:

| | |
|---|---|
| - coordinate planimetriche del centro del palo (rispetto al diametro) | ±5% |
| - verticalità | ±1% |
| - lunghezza | ± 25 cm |
| - diamentro finito | ±5% |
| - quota testa palo | ±5 cm |

| | TIPOLOGIA | Ø PALO | L [m] | n. TOT | q.ta testapalo |
|---|---|---|---|---|---|
| | PALO TRIVELLATO | Ø 600 | 10.00 | 50 | -3.20m |
| | cfr. foglio 1<br>cfr. foglio 5 | | | | |

## Quote scavo a sezione fabbricati principali per pali trivellati

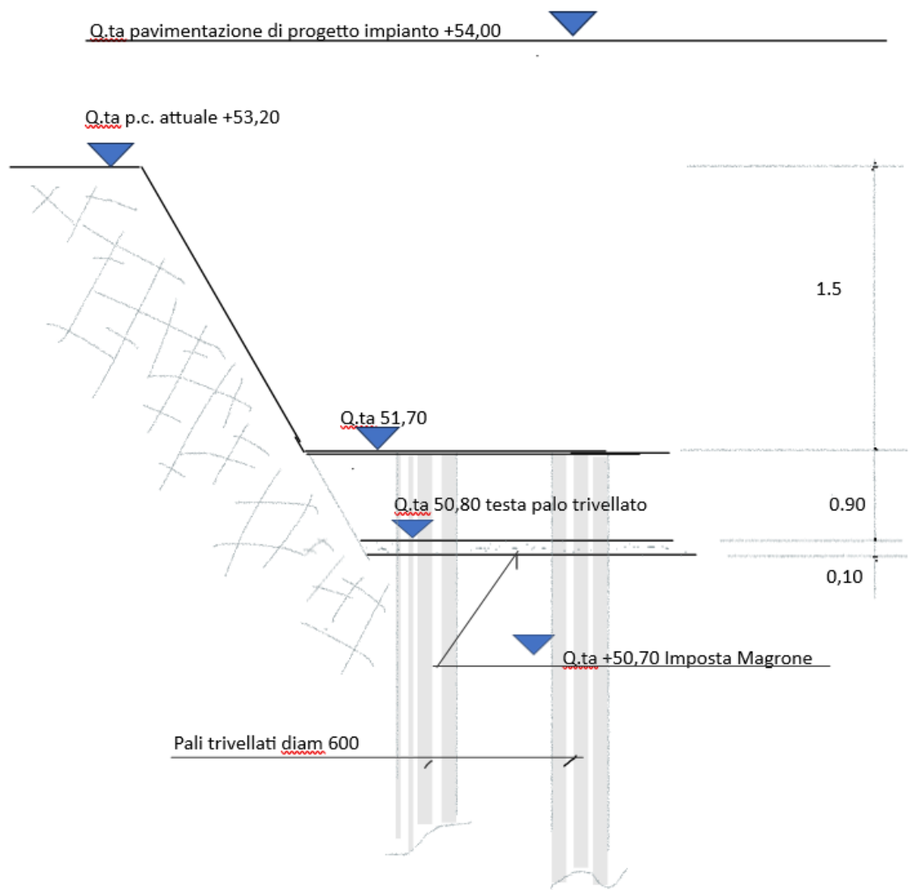


SCHEMA PIEGATURA FERRI

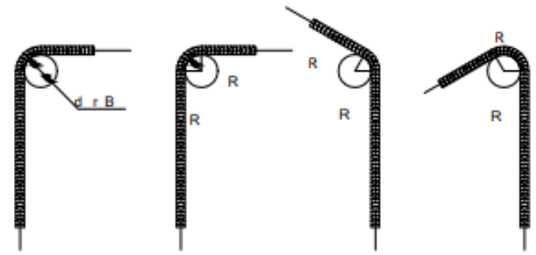


dBr=diametro mandrino
Ø = diametro barra
NOTA: il raggio di piegatura ferri è interno alla curva

| | DIAMETRO MANDRINO | RAGGIO PIEGATURA |
|---|---|---|
| Ø Barra < Ø16 | dBr = 4Ø | R = 3Ø |
| Ø Barra > Ø16 | dBr = 7Ø | R = 4Ø |

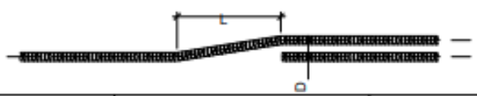


| | L | D |
|---|---|---|
| Ø Barra < Ø20 | 250 | 40 |
| Ø Barra > Ø20 | 300 | 50 |

NOTE !SUI PALI TRIVELLATI:

- LA LUNGHEZZA DEI PALI TRIVELLATI DOVRÀ IN OGNI CASO GARANTIRE UNA LUNGHEZZA MINIMA DI 6 METRI. SI PRECISA, INOLTRE, CHE CIASCUN PALO DOVRÀ ASSICURARE UN IMMORSAMENTO ALL'INTERNO DELLA FORMAZIONE DI MARNA LITOIDE (U.G. C) PER UNA PROFONDITÀ NON INFERIORE A UN METRO