ARMATURA PALI Ø600 L = 10 m

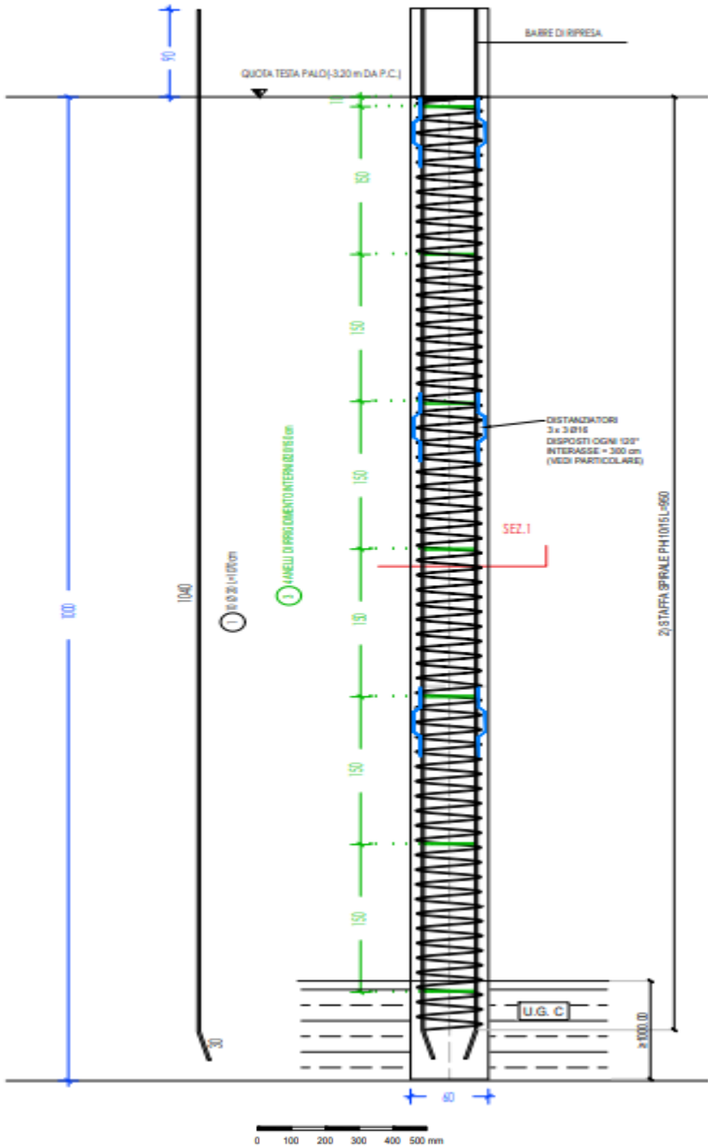

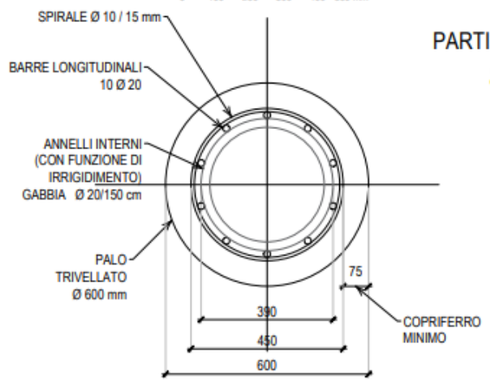

PARTICOLARE DISTANZIATORI

SCALA 1:10

0 100 200 300 400 500 mm

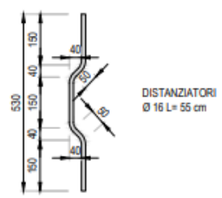

COORDINATE PALI

N. PALO	X	Y	ØPALO	L
	[m]	[m]	[mm]	[m]
282	512511.863	4349522.634	600	10

NOTA:
I COPRIFERRI SONO CALCOLATI TRA LA SUPERFICIE ESTERNA DELL'ELEMENTO E LA SUPERFICIE ESTERNA DELLA STAFFA O DEL FERRO ESTERNO.
OVE NON ALTRIMENTI INDICATO LA SOVRAPPOSIZIONE MINIMA TRA LE BARRE SARA' PARI A 40 VOLTE IL DIAMETRO.

TOLLERANZE ESECUTIVE

☐ Pali trivellati:

- coordinate planimetriche del centro del palo (rispetto al diametro)	±5%
- verticalità	±1%
- lunghezza	± 25 cm
- diamentro finito	±5%
- quota testa palo	±5 cm

	TIPOLOGIA	Ø PALO	L [m]	n. TOT	q.ta testapalo
	PALO TRIVELLATO	Ø 600	10.00	50	-3.20m
	cfr. foglio 1 cfr. foglio 5				

Quote scavo a sezione fabbricati principali per pali trivellati

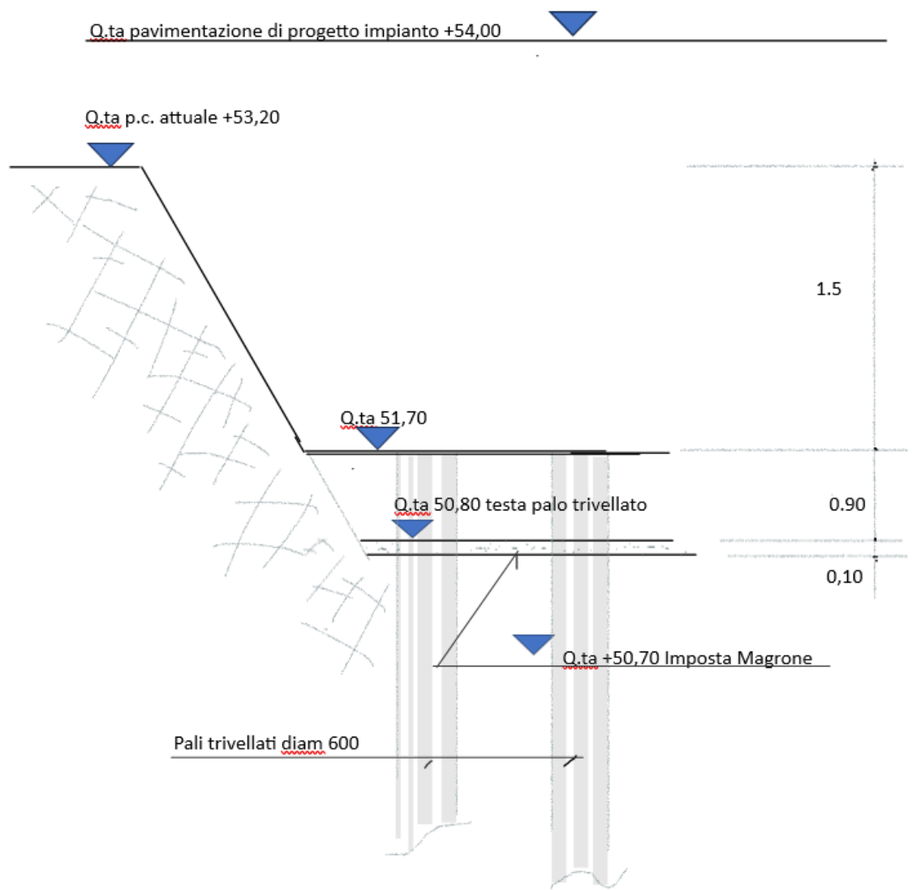

SCHEMA PIEGATURA FERRI

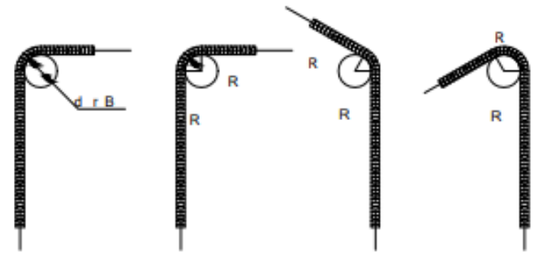

dBr=diametro mandrino
Ø = diametro barra
NOTA: il raggio di piegatura ferri è interno alla curva

	DIAMETRO MANDRINO	RAGGIO PIEGATURA
Ø Barra < Ø16	dBr = 4Ø	R = 3Ø
Ø Barra > Ø16	dBr = 7Ø	R = 4Ø

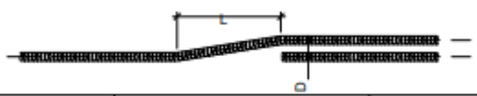

	L	D
Ø Barra < Ø20	250	40
Ø Barra > Ø20	300	50

NOTE !SUI PALI TRIVELLATI:

- LA LUNGHEZZA DEI PALI TRIVELLATI DOVRÀ IN OGNI CASO GARANTIRE UNA LUNGHEZZA MINIMA DI 6 METRI. SI PRECISA, INOLTRE, CHE CIASCUN PALO DOVRÀ ASSICURARE UN IMMORSAMENTO ALL'INTERNO DELLA FORMAZIONE DI MARNA LITOIDE (U.G. C) PER UNA PROFONDITÀ NON INFERIORE A UN METRO