Reference Sets:
Loksound3_mitte

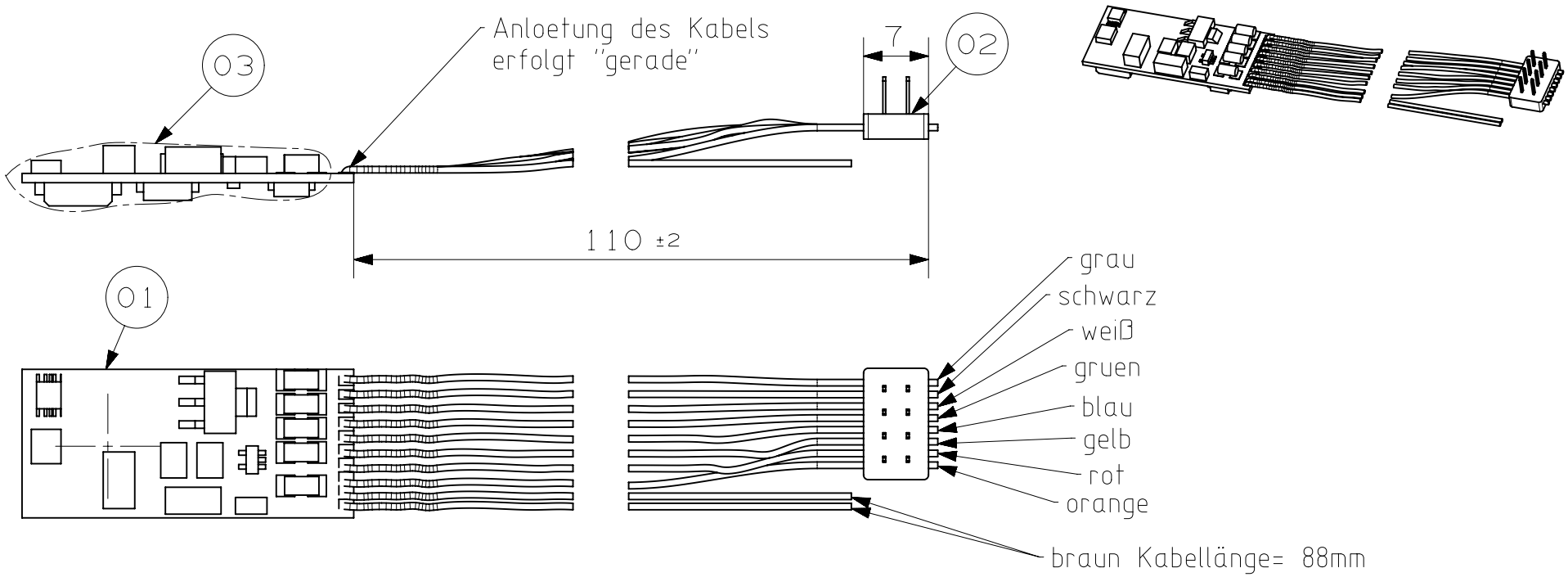

Nr	Benennung	Stk/Art	Art. Nr.:	Größe
03	Schrumpfschlauch(transparent/schwarz)	1	8010744640	37x35x0,15mm
02	Kabelbaum	1	8063586A12	110+2mm
01	Loksound 3	1	8063487A10	37x16x6,5mm

	Datum	Name
Gez.	03.04.2009	POEP
Gepr.	03.04.2009	ADEH
Normgepr.		

Freimaß-toleranz DIN 7168 fein	Nennbereich	Toleranz
	0-6mm	± 0,05
	6-30mm	± 0,1
	30-120mm	± 0,15
	0-10°	± 1°
	10-50°	± 0,5°

WE Pruefung nach DIN 40080 Pruefniveau II

leichter Fehler	-	schwerer Fehler	0.25

METRIC(✓) INCHES ( )

DIN A4

8062901A96
SNCF 68000

Blatt: 1/1

Scale M.: 1,5:1

Ersatz für:

Ersetzt durch: