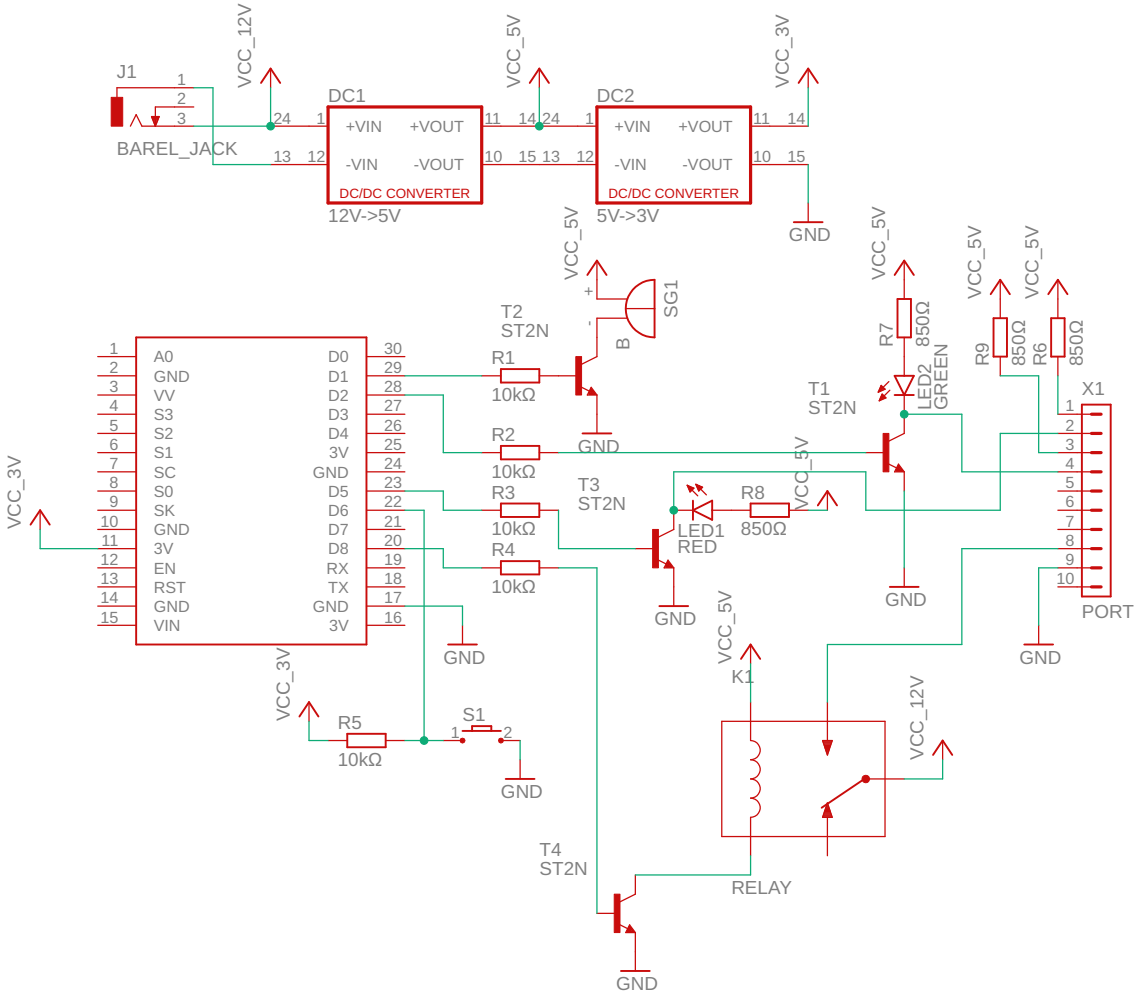

Lukáš Beneš	
Smartbox	
02.03.2020 23:24	
Sheet: 1/1	