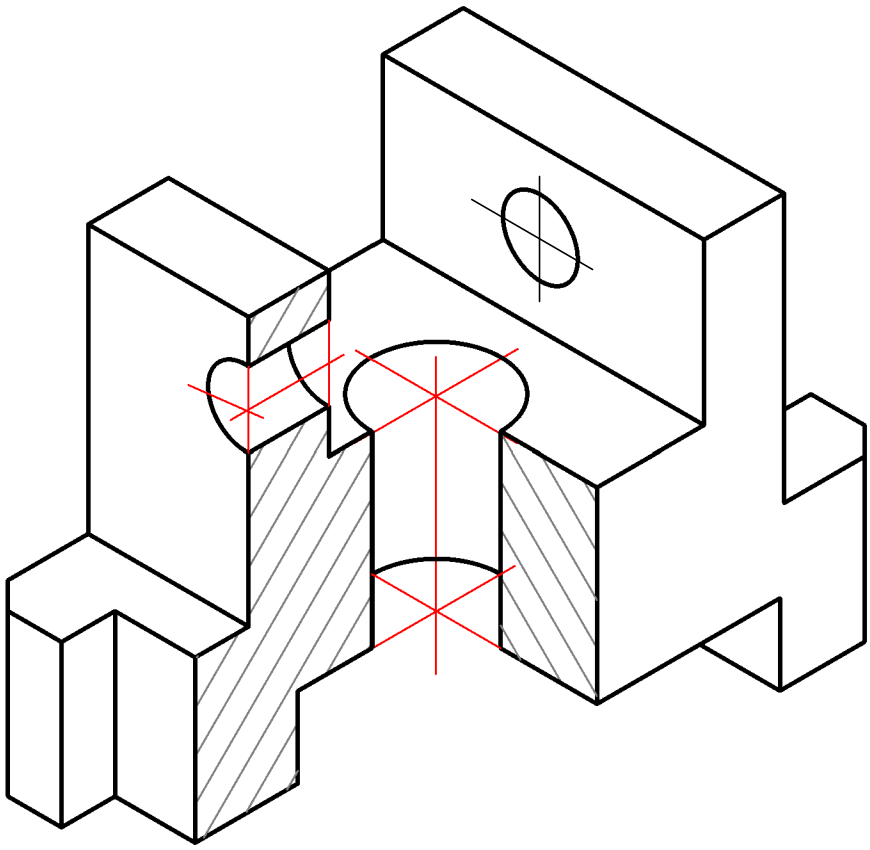

					ГУИР.ИКГ013.002		
Изм	Лист	N°докум.	Подп.	Дата		Лит.	Масса	Масштаб
Разраб.		Сенько			Корпусная деталь			1:1
Пров.		Зайцев				Лист 1	Листов 1	
Т.контр.								
					Сталь45 ГОСТ1050-2013	Гр. 253502		
Н.контр.								
Утв.								

Подп. и дата

Инв. N° дубл.

Взам. инв. N°

Подп. и дата

Инв. N° подл.

Копировал

Формат А4