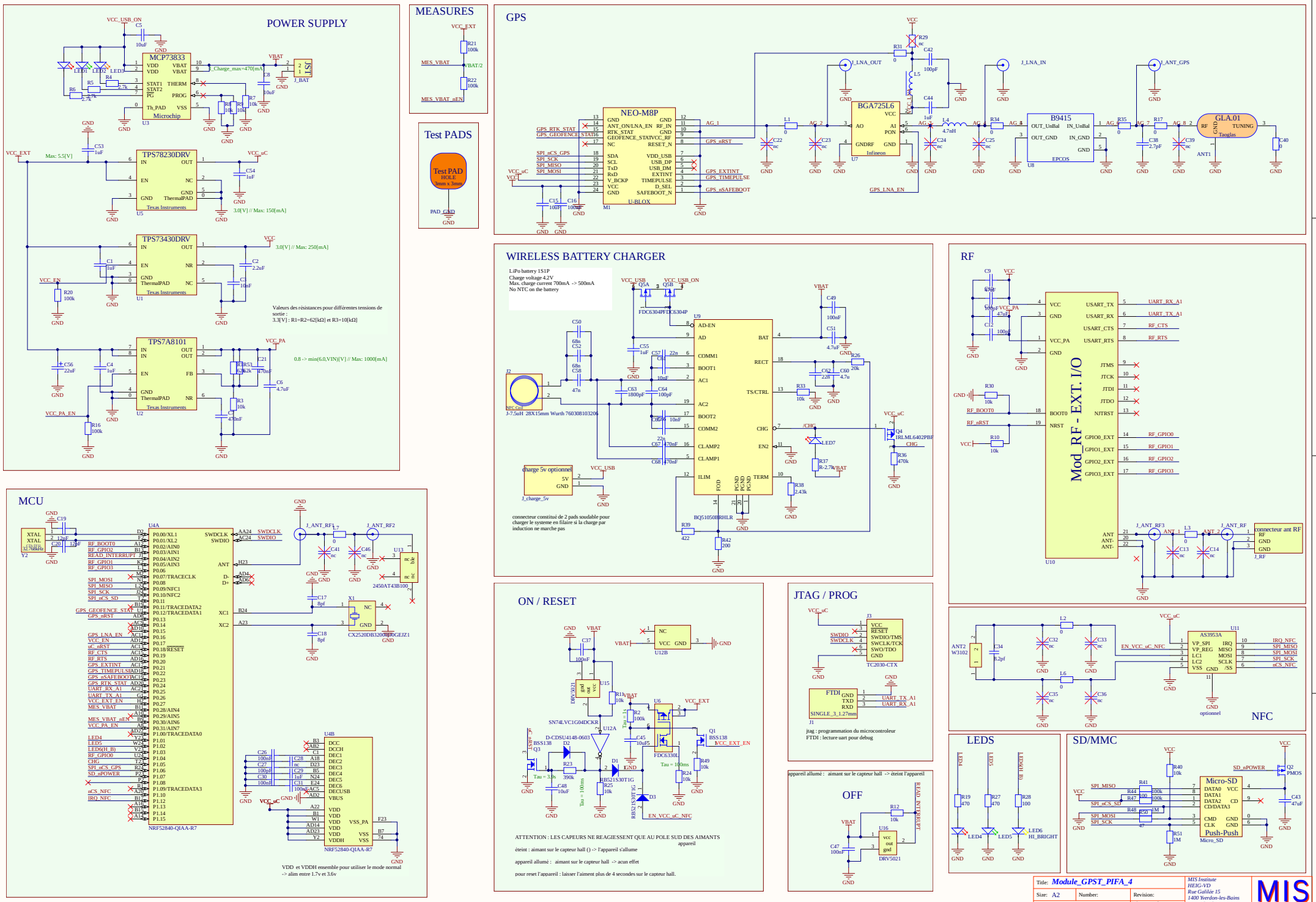
POWER SUPPLY
MCP73833
Microchip
TPS78230DRV
Texas Instruments
TPS73430DRV
Texas Instruments
TPS7A8101
Texas Instruments
Valeurs des résistances pour différentes tensions de sortie :
3.3[V] : R1=R2=62[kΩ] et R3=10[kΩ]
MEASURES
Test PADS
Test PAD
HOLE
3mm x 3mm
GPS
NEO-M8P
U-BLOX
BGA725L6
Infineon
B9415
EPCOS
GLA.01
Taoglas
WIRELESS BATTERY CHARGER
LiPo battery 1S1P
Charge voltage 4.2V
Max. charge current 700mA -> 500mA
No NTC on the battery
J-7.5uH 28X15mm Wurth 760308103206
BQ51050BRHLR
connecteur constitué de 2 pads soudable pour charger le systeme en filaire si la charge par induction ne marche pas
RF
Mod_RF - EXT. I/O
connecteur ant RF
MCU
NRF52840-QIAA-R7
VDD et VDDH ensemble pour utiliser le mode normal
-> alim entre 1.7v et 3.6v
ON / RESET
ATTENTION : LES CAPEURS NE REAGIESSENT QUE AU POLE SUD DES AIMANTS
appareil
éteint : aimant sur le capteur hall () -> l'appareil s'allume
appareil allumé : aimant sur le capteur hall -> acun effet
pour reset l'appareil : laisser l'aiment plus de 4 secondes sur le capteur hall.
JTAG / PROG
jtag : programmation du microcontroleur
FTDI : lecture uart pour debug
appareil allumé : aimant sur le capteur hall -> éteint l'appareil
OFF
NFC
LEDS
SD/MMC
Micro-SD
Push-Push
Title: Module_GPST_PIFA_4
Size: A2
Number:
Revision:
Date: 19.03.2020
Time: 14:43:56
Sheet of
File: C:\Users\aurelien_berthelot\Desktop\fichiers_TB\TB\Electronique\Module_RTK\Module_RTK_PCB\SchDoc\Module_RTK_PCB.SchDoc
MIS Institute
HEIG-VD
Rue Galilée 15
1400 Yverdon-les-Bains
Switzerland
MIS