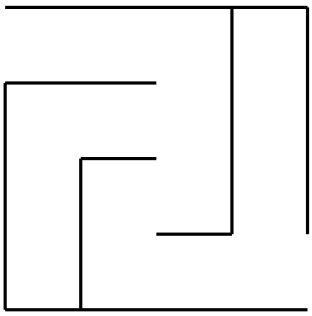

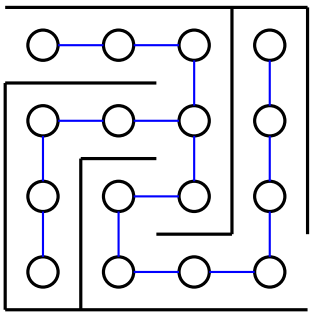

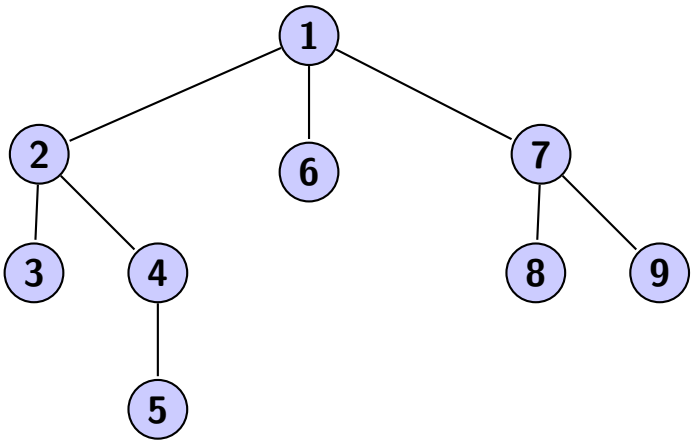
1
2
6
7
3
4
8
9
5

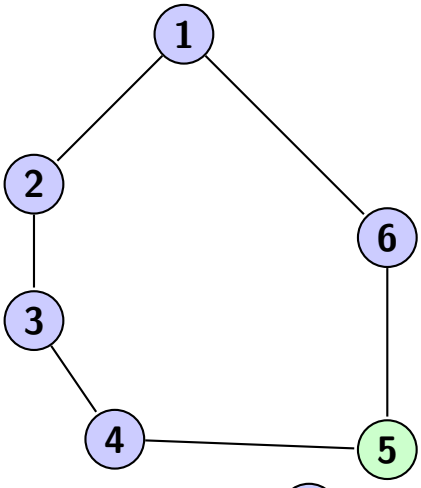
1
2
6
3
4
5

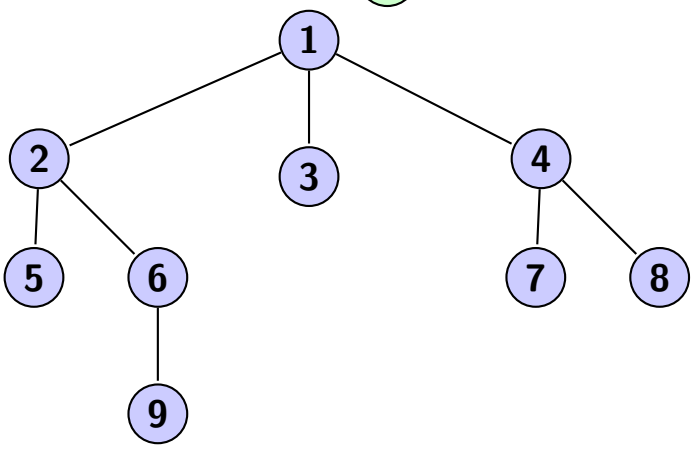
1
2
3
4
5
6
7
8
9