NOTE

공통사항	1. 본도는 좌현을 표기하며 특기 외에는 양현 대칭임. 2. 모서리 부분은 Smooth Grinding 할 것. (RC) 3. 도장 보류 및 Protection 사항 : 자재의 끝단(PAD 포함)에서 15mm 이내 4. 자재의 상(↑) 표시는 필히 Welding Bead로 할 것. 5. 자재 입고시 용접선 부근 50mm 이내에 Paint Marker로 Marking(Ship No, POR No, Block No, 및 Mark No.) 할 것. 6. 납품 시 자재 인식표(TAG)는 부착하여 입고할 것. MARKING 방법 : SHIP NO., BLOCK NO., POR NO., SEQ. NO., MARK NO. 7. 자재는 필히 LOT No. 단위로 묶음하여 입고할 것. → 녹발청, 도장오염 방지 위해 코팅 Wire 사용 8. 특기외 SU=160(10)mm, U=110mm이며, SB=80(10)mm, B=30mm임.
특이사항	1. 모든 모서리 부분을 3 Pass Grinding(최소 2R)할 것.→ PP 도장 코드만 적용

HYUNDAI
SAMHO HEAVY INDUSTRIES
(주)한신기공

PLAN HISTORY

REV NO	DATE	DESCRIPTION	DRAWN	CHECKED	APPROVED
0	22. 11. 01	Vertical Ladder 제작용으로 작성	김성경	이천하	결재完

(표지 포함 6 매)

DEP'T NO. B111000	SHIP NO. 8150/51	SHIP TYPE 15,600 TEU CLASS CONTAINER CARRIER
TEL. NO. 4787	부서명 구조설계부	도면명 Vertical Ladder 제작도
승 인	책임 윤경신	
검 도	책임 이천하	
작 성	대리 김성경	
Hyundai Samho Heavy Industries Co., Ltd. Samho Shipyard, Korea	도면번호 E33P5015H	POR NO.
	DATE 2022. 11. 01	H40

C:\EXDB\설계공통양식\#제작도표지.xls

SS41 설공 021 A4 모 (990427)G

VERTICAL LADDER MFG. LIST

예산대구분	PROJECT NO.		발행부서	작성자 사번		DATE	DWG.NO	PAGE
6016	8150		B111000	W126191		20221031	E33P5015H	1 / 5
	8151		구조설계부	김성경	T : 4787			

NO.	예산 중구분	자재번호 (MATERIAL)	Q'TY	TYPE	PAINT CODE (도장 횟수) EV 1	ZO 1	EK 1	PP 2	DIMENSION L	D	SU	U	SB	B	S1	S2	SQ.B Q'TY ②	LEG Q'TY ③	④	⑤	PAD 판 Q'TY ⑥	⑦		WEIGHT (Kg/ST)	POR NO POR NO	SEQ.	BLK.	MARK NO.
01	042	416412100	1	A3	O				제 작 도 면 참 조								13	4	2					74.3	H40	01	E32P	VLHE32P01
02	042	416412100	1	A		O			2520	165	160	110	80	30			8	4			4			39.2	H40	02	E32P	VLHE32P02
03	042	416412100	1	A		O			3880	165	160	110	80	30	1750		12	6			6			59.7	H40	03	E32P	VLHE32P03
04	042	416412100	1	A		O			2520	165	160	110	80	30			8	4			4			39.2	H40	04	E32P	VLHE32P04
05	042	416412100	1	A		O			3880	165	160	110	80	30	1750		12	6			6			59.7	H40	05	E32P	VLHE32P05
06	042	416412100	1	A		O			2520	168	160	110	80	30			8	4			4			39.2	H40	06	E32P	VLHE32P06
07	042	416412100	1	A		O			3880	167	160	110	80	30	1750		12	6			6			59.7	H40	07	E32P	VLHE32P07
08	042	416412100	1	A		O			2520	165	160	110	80	30			8	4			4			39.2	H40	08	E32P	VLHE32P08
09	042	416412100	1	A		O			3880	165	160	110	80	30	1750		12	6			6			59.7	H40	09	E32P	VLHE32P09
									SAFETY HOOP 제작 후 설치																			
10	042	416412100	1	A			O		2180	185	160	110	150	30			7	4			4			57.4	H40	10	E32P	VLHE32P10
11	042	416412100	1	A3				O	제 작 도 면 참 조								10	6			2			75.4	H40	11	E32P	VLHE32P11
12	042	416412100	1	A3				O	제 작 도 면 참 조								10	6			2			75.4	H40	12	E32S	VLHE32S11
13	042	416412100	1	A3				O	제 작 도 면 참 조								5	2	2					29.2	H40	13	E33P	VLHE33P01
14	042	416412100	1	A3				O	제 작 도 면 참 조								5	2	2					29.2	H40	14	E33S	VLHE33S01
									SAFETY HOOP 제작 후 설치																			
15	042	416412100	1	A3			O		3110	185	160	110	150	30	1350		10	6			6			80.1	H40	15	E31S	VLHE31S01
16	042	416412100	1	A			O		1550	300	160	110	150	80			5	4			4			28.4	H40	16	E42P	VLHE42P01
17	042	416412100	1	A			O		1550	300	160	110	150	80			5	4			4			28.4	H40	17	E42S	VLHE42S01
18	042	416412100	1	A			O		2310	300	290	240	80	30			7	4			4			38.3	H40	18	E42P	VLHE42P02
19	042	416412100	1	A			O		2310	300	290	240	80	30			7	4			4			38.3	H40	19	E42S	VLHE42S02
20	042	416412100	1	A			O		5580	300	160	110	80	30	1750	1750	17	8			8			89.7	H40	20	E42P	VLHE42P03
21	042	416412100	1	A			O		5580	300	160	110	80	30	1750	1750	17	8			8			89.7	H40	21	E42S	VLHE42S03
22	042	416412100	1	A3				O	제 작 도 면 참 조								3	2	2					24.0	H40	22	E42P	VLHE42P04
23	042	416412100	1	A3				O	제 작 도 면 참 조								3	2	2					24.0	H40	23	E42S	VLHE42S04
24	042	416412100	1	A			O		제 작 도 면 참 조								4	2	2			2		31.3	H40	24	E42P	VLHE42P05

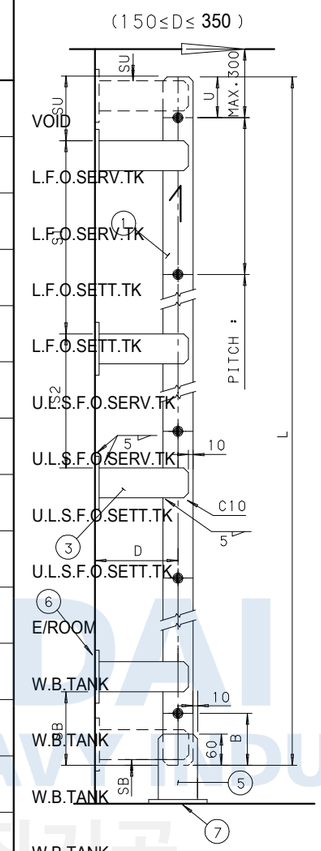

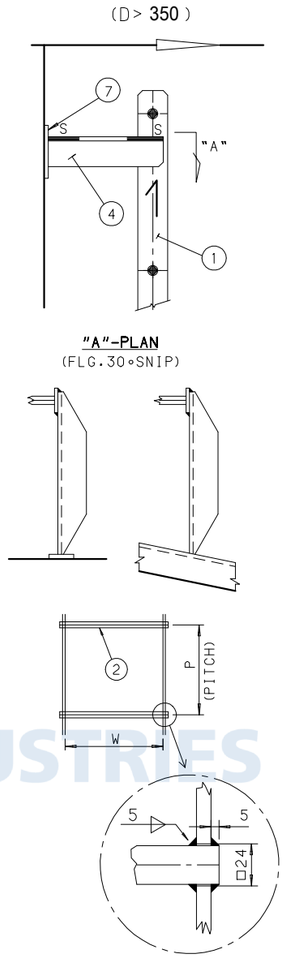

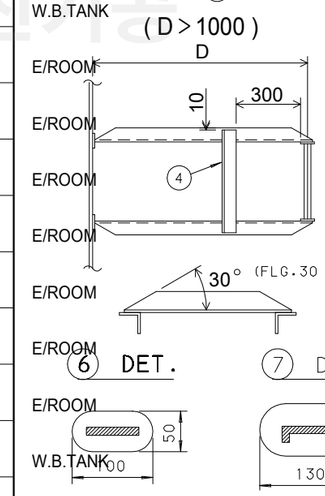

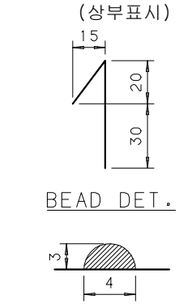

※ MARK(NO.4)
LEG : 350<D≤1300 → 65*65*8 E.A
LEG : D>1300 → 75*75*9 E.A

NO	DESCRIPTION	SIZE	MAT'L	Q'TY/ST	WEIGHT
7	PAD	9.0	SS400		Kg/EA
6	PAD	9.0	SS400		Kg/EA
5	LEG	85*9	SS400		Kg/M
4	※ LEG	65*65*8/75*75*9	SS400		Kg/M
3	LEG	65*9	SS400		Kg/M
2	STEP	22*22	SS400		Kg/M
1	SIDE FRAME	65*9	SS400	2	Kg/M

MARK NO. MARKING

V L H

PROJECT NO. — BLOCK NO. — SERIAL NO. OF BLOCK

TYPE	P	W
A	340	350
A3	330	350

8150-VERT-18

HYUNDAI SAMHO HEAVY INDUSTRIES
(주)한진기공

VERTICAL LADDER MFG. LIST

예산대구분	PROJECT NO.		발행부서	작성자 사번		DATE	DWG.NO	PAGE
6016	8150		B111000	W126191		20221031	E33P5015H	2 / 5
	8151		구조설계부	김성경	T : 4787			

NO.	예산 중구분	자재번호 (MATERIAL)	Q'TY	TYPE	PAINT CODE (도장 횟수) PM		EK		DIMENSION L	D	SU	U	SB	B	S1	S2	SQ.B Q'TY ②	LEG Q'TY ③	④	⑤	PAD 판 Q'TY ⑥	⑦		WEIGHT (Kg/ST)	POR NO POR NO	SEQ.	BLK.	MARK NO.
					1		1																					
25	042	416412100	1	A			O		제 작 도 면 참 조								4	2	2			2		31.3	H40	25	E42S	VLHE42S05
26	042	416412100	1	A3	O				2780	150	160	110	150	30			9	4						41.6	H40	26	E43P	VLHE43P01

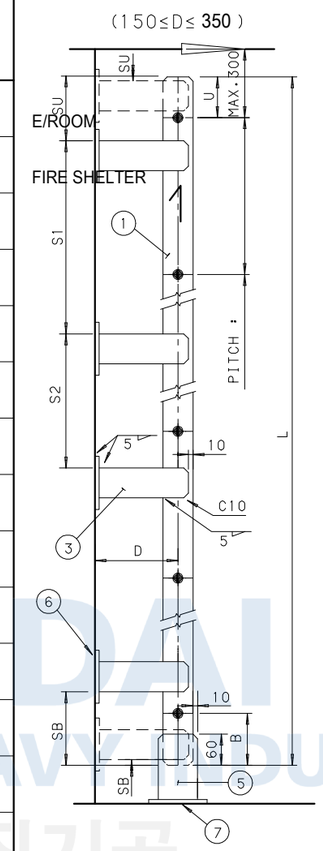

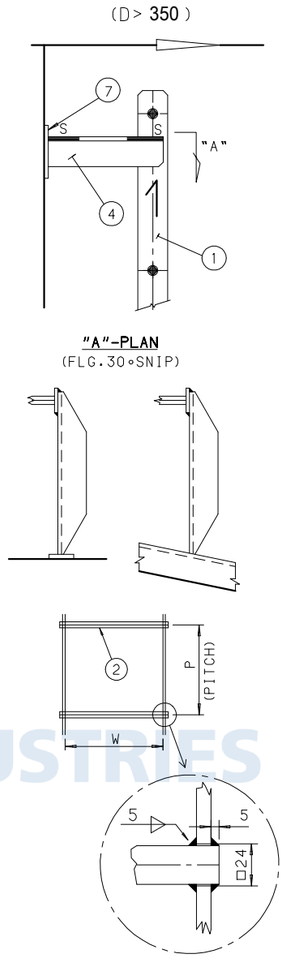

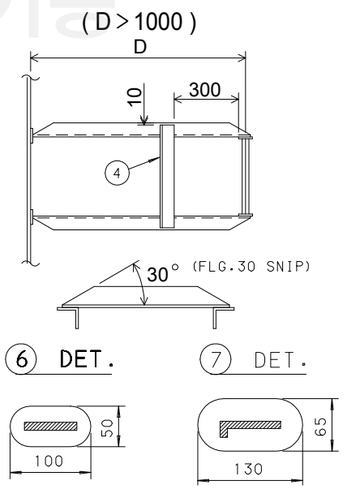

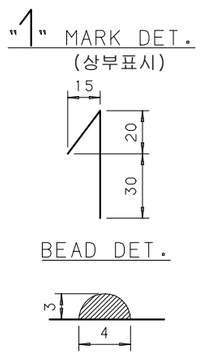

※ MARK(NO.4)
LEG : 350<D≤1300 → 65*65*8 E.A
LEG : D>1300 → 75*75*9 E.A

NO	DESCRIPTION	SIZE	MAT'L	Q'TY/ST	WEIGHT
7	PAD	9.0	SS400		Kg/EA
6	PAD	9.0	SS400		Kg/EA
5	LEG	85*9	SS400		Kg/M
4	※ LEG	65*65*8/75*75*9	SS400		Kg/M
3	LEG	65*9	SS400		Kg/M
2	STEP	22*22	SS400		Kg/M
1	SIDE FRAME	65*9	SS400	2	Kg/M

MARK NO. MARKING

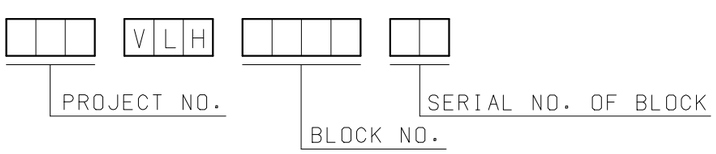

TYPE	P	W
A	340	350
A3	330	350

HYUNDAI SAMHO HEAVY INDUSTRIES (주)한진기공

8150-VERT-19

E/R 3RD DECK PLAN
(P-ONLY)

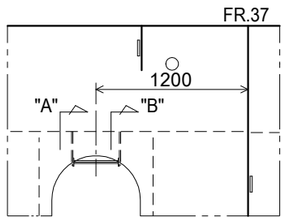

"A1"-DET.
("B1" 은 이에 준함.)

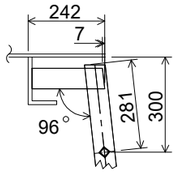

NO.4 STR. PLAN
(P&S)

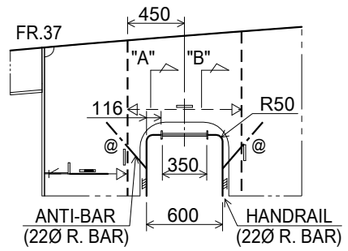

"A"-SEC.

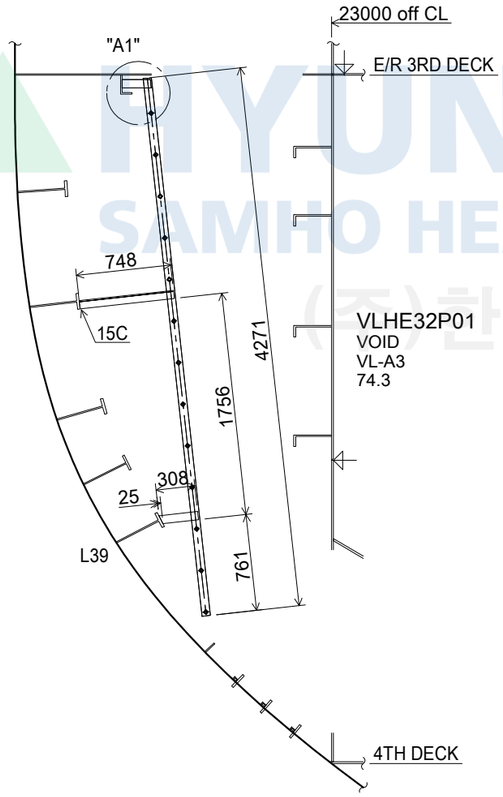

"B"-SEC.

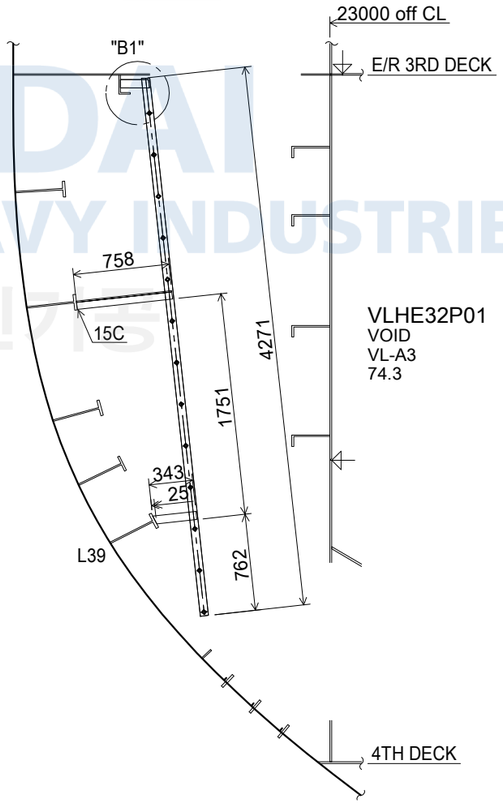

"A"-SEC.
@ : 제작시 본체 고박하여 입고

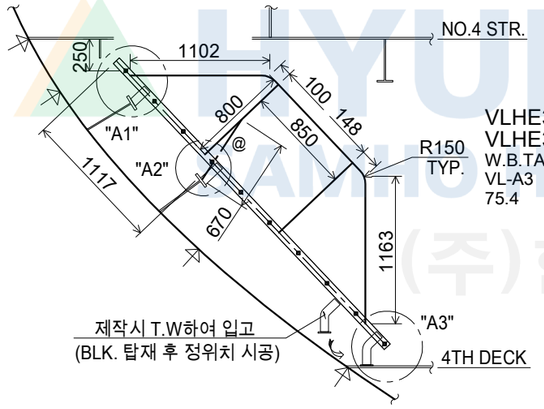

"B"-SEC.
@ : 제작시 본체 고박하여 입고

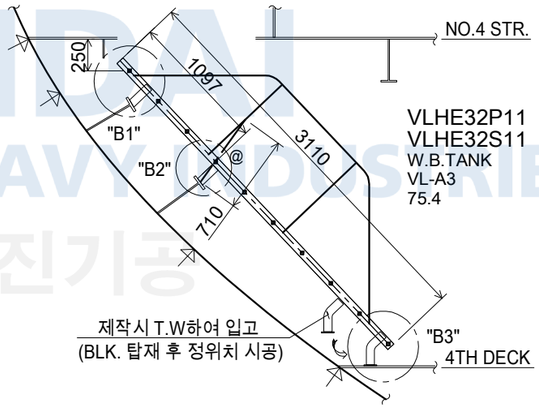

"A1"-DET.

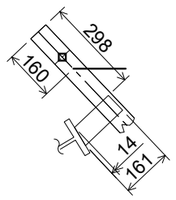

"A3"-DET.
("B3"은 이에 준함.)

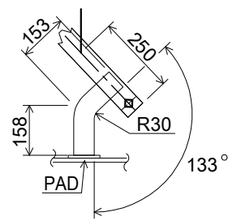

"B1"-DET.

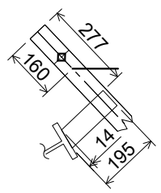

"A2"-DET.

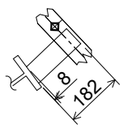

"B2"-DET.

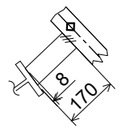

HYUNDAI SAMHO HEAVY INDUSTRIES
(주)한진기공

8150-VER-PORH40-01

QR Code

SHIP NO.	8150/8151	4
BLK NO.	E33P5015H	5

15240 OFF C.L ELEV.
(P-ONLY)

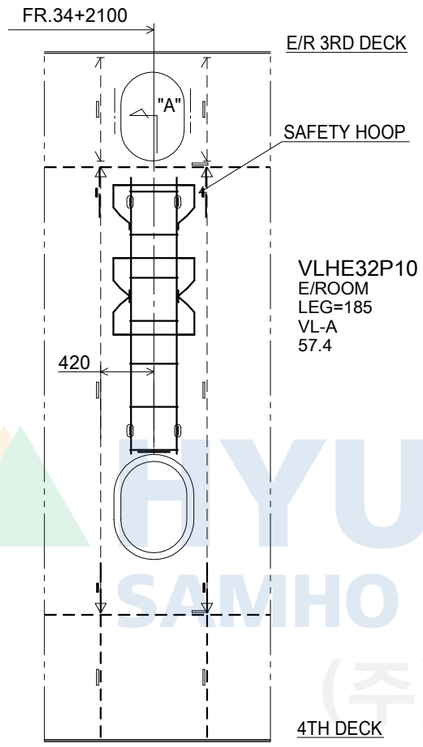

FR.34+2100 SEC.
(P-ONLY)

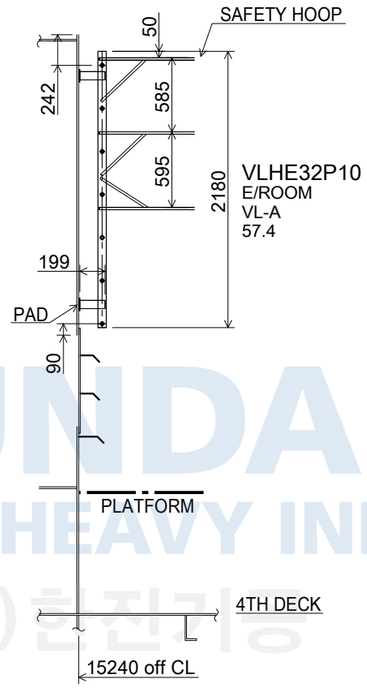

FR.35+3/5 SEC.
(S-ONLY)

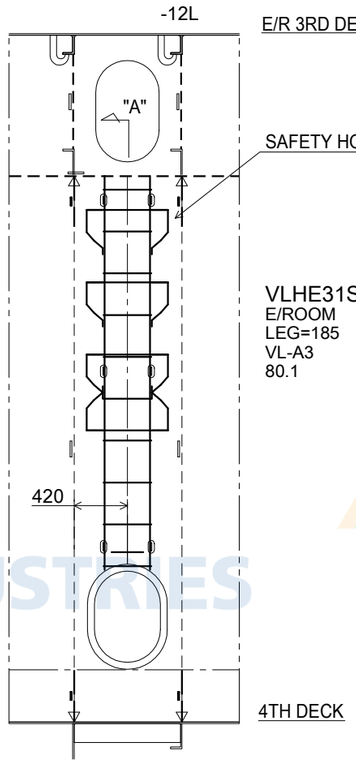

"A"-ELEV.

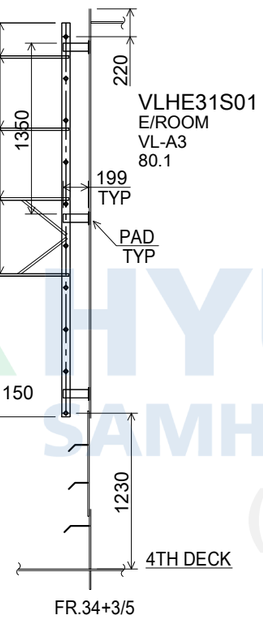

NO.42-1 LONGL. PLAN
(P&S)

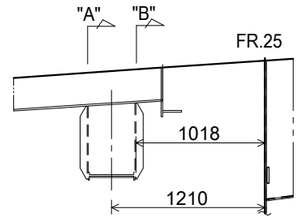

"A"-SEC.

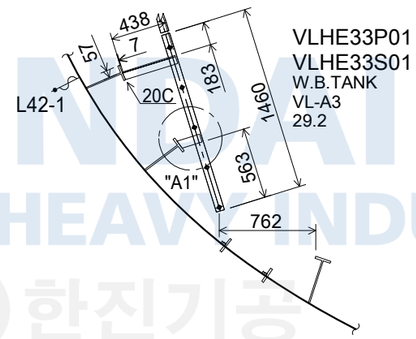

"A1"-DET.

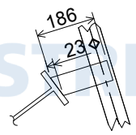

"B"-SEC.

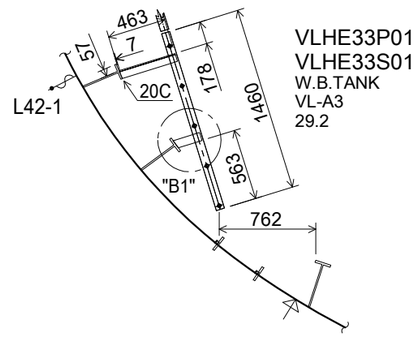

"B1"-DET.

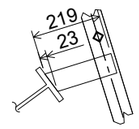

SAFETY HOOP DET.

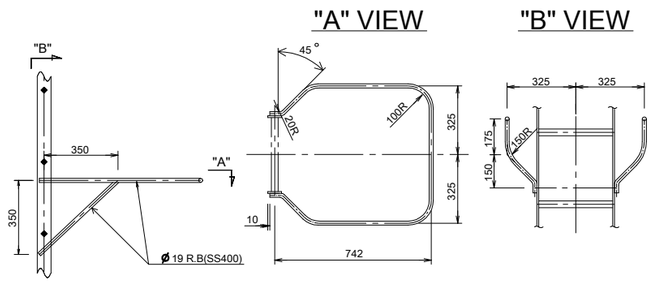

HYUNDAI SAMHO HEAVY INDUSTRIES
(주)한진기공

8150-VER-PORH40-02

QR Code

NO.2 STR. PLAN

(P&S)

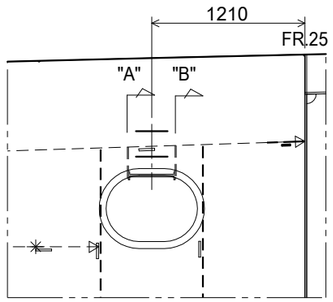

FR.25+597 SEC.

(P&S)

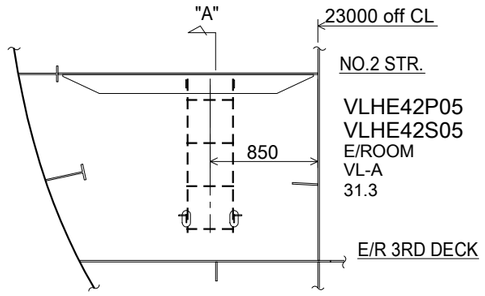

"A"-SEC.

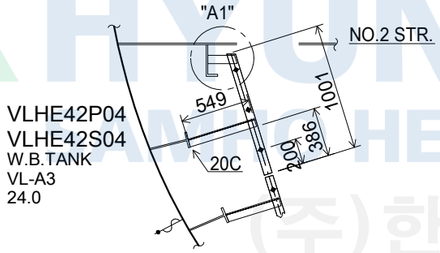

"B"-SEC.

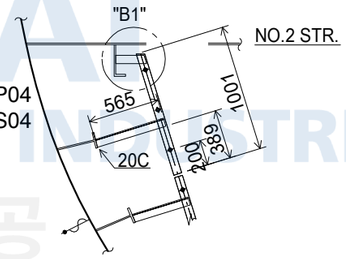

"A"-ELEV.

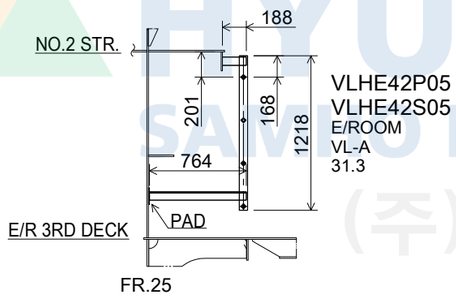

"A1"-DET.

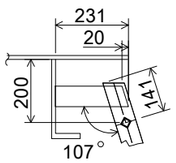

"B1"-DET.

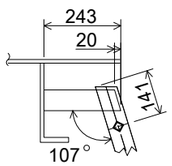

HYUNDAI SAMHO HEAVY INDUSTRIES (주)한진기공

8150-VER-PORH40-03

QR Code

	A	B	C	D	E	F	G	H	I	J	K	L	M	N	O	P	Q	R	S	T	U	V	W	X	Y	Z	AA	AB	AC	AD	AE	AF	AG	AH
1																																		
2	SEQ	자재번호	Qty	TYPE	PAINT SPEC.				DIMENSION								SQ.B	LEG Qty			PAD Qty			WGT	BLK.	MARKNO	Step Hole	RC	3P	도금	Side Frame에 Hand Rail 용접	Back Band Stanchion 용접	Hand Rail Bending	Anti-Vibration Support
3									LEN	D	SU	U	SB	B	S1	S2	(2)	(3)	(4)	(5)	(6)	(7)	(8)				PT	KG	KG	KG	PT	PT	EA	EA
4	01	416412100	1	A3	O		제	작	도	면	참	조					13	4	2					74.30	E32P	VLHE32P01	26	74.30						
5	02	416412100	1	A		O			2520	165	160	110	80	30			8	4			4			39.20	E32P	VLHE32P02	16	39.20						
6	03	416412100	1	A		O			3880	165	160	110	80	30	1750		12	6			6			59.70	E32P	VLHE32P03	24	59.70						
7	04	416412100	1	A		O			2520	165	160	110	80	30			8	4			4			39.20	E32P	VLHE32P04	16	39.20						
8	05	416412100	1	A		O			3880	165	160	110	80	30	1750		12	6			6			59.70	E32P	VLHE32P05	24	59.70						
9	06	416412100	1	A		O			2520	168	160	110	80	30			8	4			4			39.20	E32P	VLHE32P06	16	39.20						
10	07	416412100	1	A		O			3880	167	160	110	80	30	1750		12	6			6			59.70	E32P	VLHE32P07	24	59.70						
11	08	416412100	1	A		O			2520	165	160	110	80	30			8	4			4			39.20	E32P	VLHE32P08	16	39.20						
12	09	416412100	1	A		O			3880	165	160	110	80	30	1750		12	6			6			59.70	E32P	VLHE32P09	24	59.70						
13	10	416412100	1	A			O		2180	185	설치	110	150	30			7	4			4			57.40	E32P	VLHE32P10	14	57.40						
14	11	416412100	1	A3				O	도	면	참	조					10	6			2			75.40	E32P	VLHE32P11	20		75.40					
15	12	416412100	1	A3				O	도	면	참	조					10	6			2			75.40	E32S	VLHE32S11	20		75.40					
16	13	416412100	1	A3				O	도	면	참	조					5	2	2					29.20	E33P	VLHE33P01	10		29.20					
17	14	416412100	1	A3				O	도	면	참	조					5	2	2					29.20	E33S	VLHE33S01	10		29.20					
18	15	416412100	1	A3			O		3110	185	설치	110	150	30	1350		10	6			6			80.10	E31S	VLHE31S01	20	80.10						
19	16	416412100	1	A			O		1550	300	160	110	150	80			5	4			4			28.40	E42P	VLHE42P01	10	28.40						
20	17	416412100	1	A			O		1550	300	160	110	150	80			5	4			4			28.40	E42S	VLHE42S01	10	28.40						
21	18	416412100	1	A			O		2310	300	290	240	80	30			7	4			4			38.30	E42P	VLHE42P02	14	38.30						
22	19	416412100	1	A			O		2310	300	290	240	80	30			7	4			4			38.30	E42S	VLHE42S02	14	38.30						
23	20	416412100	1	A			O		5580	300	160	110	80	30	1750	1750	17	8			8			89.70	E42P	VLHE42P03	34	89.70						
24	21	416412100	1	A			O		5580	300	160	110	80	30	1750	1750	17	8			8			89.70	E42S	VLHE42S03	34	89.70						
25	22	416412100	1	A3				O	도	면	참	조					3	2	2					24.00	E42P	VLHE42P04	6		24.00					
26	23	416412100	1	A3				O	도	면	참	조					3	2	2					24.00	E42S	VLHE42S04	6		24.00					
27	24	416412100	1	A			O	작	도	면	참	조					4	2	2			2		31.30	E42P	VLHE42P05	8	31.30						
28	25	416412100	1	A			O	작	도	면	참	조					4	2	2			2		31.30	E42S	VLHE42S05	8	31.30						
29	26	416412100	1	A3	O				2780	150	160	110	150	30			9	4						41.60	E43P	VLHE43P01	18	41.60						

HYUNDAI SAMHO HEAVY INDUSTRIES (주)한신기공