NOTE

공통사항	1. 본도는 좌현을 표기하며 특기 외에는 양현 대칭임. 2. 모서리 부분은 Smooth Grinding 할 것. (RC) 3. 도장 보류 및 Protection 사항 : 자재의 끝단(PAD 포함)에서 15mm 이내 4. 자재의 상(↑) 표시는 필히 Welding Bead로 할 것. 5. 자재 입고시 용접선 부근 50mm 이내에 Paint Marker로 Marking(Ship No., POR No., Block No., 및 Mark No.) 할 것. 6. 납품 시 자재 인식표(TAG)는 부착하여 입고할 것. MARKING 방법 : SHIP NO., BLOCK NO., POR NO., SEQ. NO., MARK NO. 7. 자재는 필히 LOT No. 단위로 묶음하여 입고할 것. → 녹발청, 도장오염 방지 위해 코팅 Wire 사용 8. 특기외 SU=160mm, U=110mm이며, SB=80(10)mm, B=30mm임.
특이사항	1. 모든 모서리 부분을 3 Pass Grinding(최소 3R)할 것.→ PP 도장 코드만 적용

HYUNDAI
SAMHO HEAVY INDUSTRIES
(주)한진기공

PLAN HISTORY

REV NO	DATE	DESCRIPTION	DRAWN	CHECKED	APPROVED
0	22. 06. 30	Vertical Ladder 제작용으로 작성	이천하		결재完
001	22. 07. 01	도장코드 입력오류로 수정	이천하		결재完

(표지 포함 3 매)

DEP'T NO. B111000	SHIP NO. 8101/02	SHIP TYPE 174,000 CBM CLASS LNGC
TEL. NO. 2706	부서명 구조설계부	도면명 Vertical Ladder 제작도
승인 책임 김 성 주 검도 작성 책임 이 천 하		
Hyundai Samho Heavy Industries Co., Ltd. Samho Shipyard, Korea	도면번호 F41P0C15H	POR NO.
	DATE 2022. 06. 30	H36

C:\EXDB\설계공통양식\W제작도표지.xls

SS41 설공 021 A4 모 (990427)G

VERTICAL LADDER MFG. LIST

001

예산대구분	PROJECT NO.		발행부서	작성자 사번		DATE	DWG.NO	PAGE
6016	8101		B111000	P009313		20220630	F41P0C15H	1 / 2
	8102		구조설계부	이천하	T : 2706			

NO.	예산 중구분	자재번호 (MATERIAL)	Q'TY	TYPE	PAINT CODE (도장 횟수) PP 2		ZO 1	PG 1	DIMENSION L	D	SU	U	SB	B	S1	S2	SQ.B Q'TY ②	LEG Q'TY ③	④	⑤	PAD 판 Q'TY ⑥	⑦		WEIGHT (Kg/ST)	POR NO POR NO	SEQ.	BLK.	MARK NO.
01	042	416412100	1	A13				O	4100	374	160	110	80	30	1800		13		6					74.6	H36	01	F53C	VLHF53C01
02	042	416412100	1	A13	O				3877	제 작 도 면 참 조							12	6						59.6	H36	02	F32P	VLHF32P01
03	042	416412100	1	A13	O				3877	제 작 도 면 참 조							12	6						59.6	H36	03	F32S	VLHF32S01
04	042	416412100	1	A13	O				4775	제 작 도 면 참 조							15	6						72.8	H36	04	F32P	VLHF32P02
05	042	416412100	1	A13	O				4775	제 작 도 면 참 조							15	6						72.8	H36	05	F32S	VLHF32S02
06	042	416412100	1	A1			O		3880	250	200	110	80	30	1700		12	6			6			62.2	H36	06	F32P	VLHF32P03
07	042	416412100	1	A1			O		4560	250	160	110	80	30	2130		14	6			6			71.3	H36	07	F32P	VLHF32P04
08	042	416412100	1	A1			O		1590	250	160	110	150	120			5	4			4			28.0	H36	08	F32P	VLHF32P05
09	042	416412100	1	A13			O		3770	164	160	110	80	30	1750		12	6			6			58.8	H36	09	F32S	VLHF32S03
10	042	416412100	1	A13			O		4760	546	160	110	80	30	2100		15		6			6		94.2	H36	10	F32S	VLHF32S04
11	042	416412100	1	A13	O				3770	250	160	110	80	30	1750		12	6			6			61.2	H36	11	F33C	VLHF33C01
12	042	416412100	1	A13	O				3770	250	160	110	80	30	1750		12	6			6			61.2	H36	12	F33C	VLHF33C02
13	042	416412100	1	A13	O				4760	250	160	110	80	30	2300		15	6			6			74.6	H36	13	F33C	VLHF33C03
14	042	416412100	1	A13	O				4760	250	160	110	80	30	2300		15	6			6			74.6	H36	14	F33C	VLHF33C04
15	042	416412100	1	A1			O		3880	250	160	110	80	30	1800		12	6			6			62.2	H36	15	F33C	VLHF33C05
16	042	416412100	1	A13			O		4760	250	160	110	80	30	2300		15	6			6			74.6	H36	16	F33C	VLHF33C06
17	042	416412100	1	A1			O		1590	250	160	110	150	120			5	4			4			28.0	H36	17	F33C	VLHF33C07
18	042	416412100	1	A1				O	3540	163	160	110	80	30	1700		11	6			6			55.3	H36	18	F33C	VLHF33C08
19	042	416412100	1	A1				O	4900	496	160	110	80	30	2400		15		6			6		93.2	H36	19	F33C	VLHF33C09

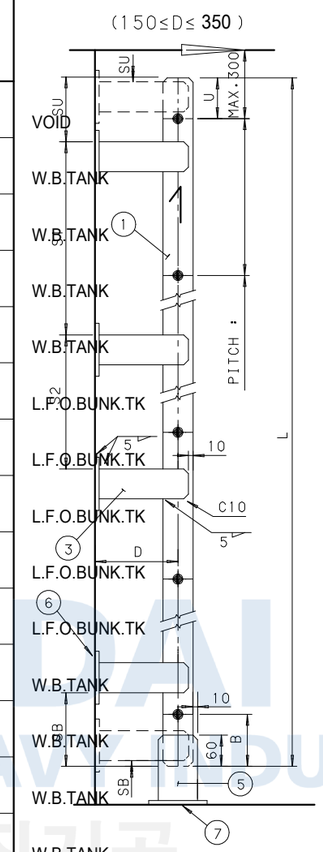

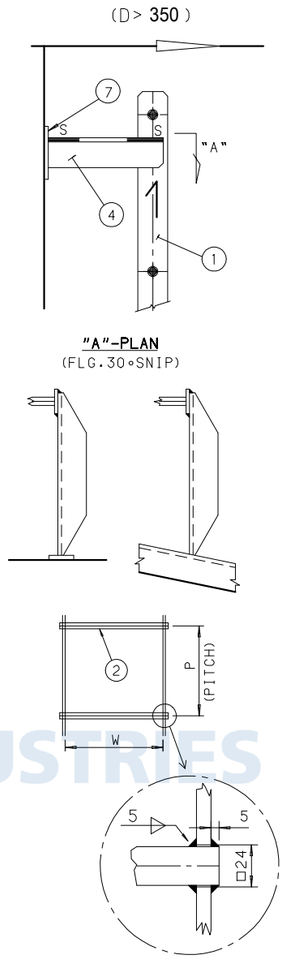

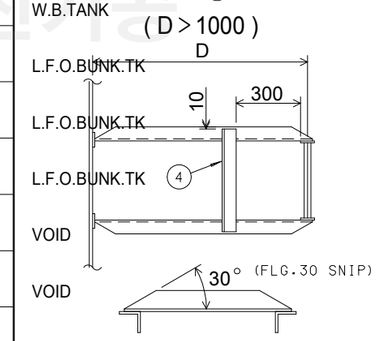

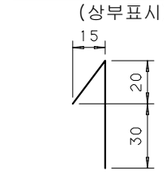

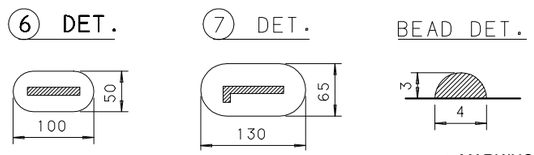

※ MARK(NO.4)

LEG : 350<D≤1300 → 65*65*8 E.A

LEG : D>1300 → 75*75*9 E.A

NO	DESCRIPTION	SIZE	MAT'L	Q'TY/ST	WEIGHT
7	PAD	9.0	SS400		Kg/EA
6	PAD	9.0	SS400		Kg/EA
5	LEG	85*9	SS400		Kg/M
4	※ LEG	65*65*8/75*75*9	SS400		Kg/M
3	LEG	65*9	SS400		Kg/M
2	STEP	22*22	SS400		Kg/M
1	SIDE FRAME	65*9	SS400	2	Kg/M

MARK NO. MARKING

V L H

PROJECT NO. BLOCK NO. SERIAL NO. OF BLOCK

TYPE	P	W
A1	340	350
A13	330	350

8101-VERT-18-R1

HYUNDAI SAMHO HEAVY INDUSTRIES (주)한진기공

SHIP NO.	8101/02	2 / 2
BLK NO.	F41P0C15H	

NO.2 STR. PLAN
(P&S)

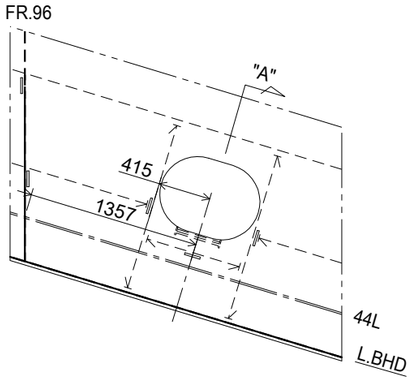

NO.43 LONGL. PLAN
(P&S)

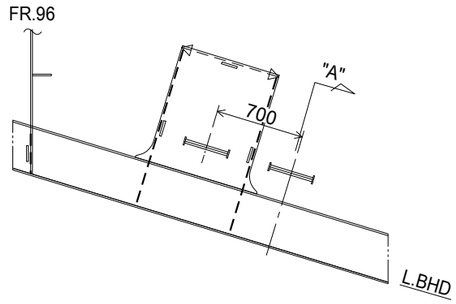

"A"-VIEW

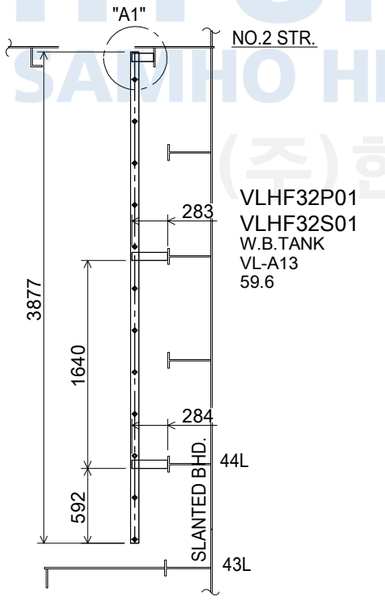

"A1"-DET.

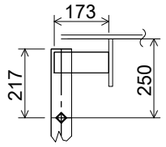

"A"-VIEW

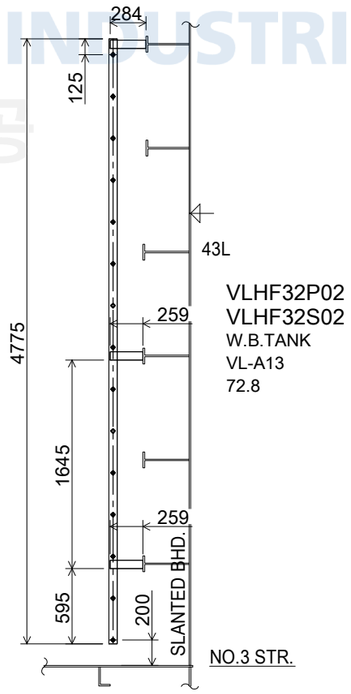

HYUNDAI SAMHO HEAVY INDUSTRIES (주)한진기공

8101-VER-PORH36-01

QR Code

	A	B	C	D	E	F	G	H	I	J	K	L	M	N	O	P	Q	R	S	T	U	V	W	X	Y	Z	AA	AB	AC	AD	AE	AF	AG	AH
1																																		
2	SEQ	자재번호	Qty	TYPE	PAINT SPEC.				DIMENSION								SQ.B	LEG Qty			PAD Qty			WGT	BLK.	MARKNO	Step Hole	RC	3P	도금	Side Frame에 Hand Rail 용접	Back Band Stanchion 용접	Hand Rail Bending	Anti-Vibration Support
3									LEN	D	SU	U	SB	B	S1	S2	(2)	(3)	(4)	(5)	(6)	(7)	(8)				PT	KG	KG	KG	PT	PT	EA	EA
4	01	416412100	1	A13				O	4100	374	160	110	80	30	1800		13		6					74.60	F53C	VLHF53C01	26	74.60	0.00	0.00	0	0	0	0
5	02	416412100	1	A13	O				3877								12	6						59.60	F32P	VLHF32P01	24	0.00	59.60	0.00	0	0	0	0
6	03	416412100	1	A13	O				3877								12	6						59.60	F32S	VLHF32S01	24	0.00	59.60	0.00	0	0	0	0
7	04	416412100	1	A13	O				4775								15	6						72.80	F32P	VLHF32P02	30	0.00	72.80	0.00	0	0	0	0
8	05	416412100	1	A13	O				4775								15	6						72.80	F32S	VLHF32S02	30	0.00	72.80	0.00	0	0	0	0
9	06	416412100	1	A1			O		3880	250	200	110	80	30	1700		12	6			6			62.20	F32P	VLHF32P03	24	62.20	0.00	0.00	0	0	0	0
10	07	416412100	1	A1			O		4560	250	160	110	80	30	2130		14	6			6			71.30	F32P	VLHF32P04	28	71.30	0.00	0.00	0	0	0	0
11	08	416412100	1	A1			O		1590	250	160	110	150	120			5	4			4			28.00	F32P	VLHF32P05	10	28.00	0.00	0.00	0	0	0	0
12	09	416412100	1	A13			O		3770	164	160	110	80	30	1750		12	6			6			58.80	F32S	VLHF32S03	24	58.80	0.00	0.00	0	0	0	0
13	10	416412100	1	A13			O		4760	546	160	110	80	30	2100		15		6			6		94.20	F32S	VLHF32S04	30	94.20	0.00	0.00	0	0	0	0
14	11	416412100	1	A13	O				3770	250	160	110	80	30	1750		12	6			6			61.20	F33C	VLHF33C01	24	0.00	61.20	0.00	0	0	0	0
15	12	416412100	1	A13	O				3770	250	160	110	80	30	1750		12	6			6			61.20	F33C	VLHF33C02	24	0.00	61.20	0.00	0	0	0	0
16	13	416412100	1	A13	O				4760	250	160	110	80	30	2300		15	6			6			74.60	F33C	VLHF33C03	30	0.00	74.60	0.00	0	0	0	0
17	14	416412100	1	A13	O				4760	250	160	110	80	30	2300		15	6			6			74.60	F33C	VLHF33C04	30	0.00	74.60	0.00	0	0	0	0
18	15	416412100	1	A1			O		3880	250	160	110	80	30	1800		12	6			6			62.20	F33C	VLHF33C05	24	62.20	0.00	0.00	0	0	0	0
19	16	416412100	1	A13			O		4760	250	160	110	80	30	2300		15	6			6			74.60	F33C	VLHF33C06	30	74.60	0.00	0.00	0	0	0	0
20	17	416412100	1	A1			O		1590	250	160	110	150	120			5	4			4			28.00	F33C	VLHF33C07	10	28.00	0.00	0.00	0	0	0	0
21	18	416412100	1	A1				O	3540	163	160	110	80	30	1700		11	6			6			55.30	F33C	VLHF33C08	22	55.30	0.00	0.00	0	0	0	0
22	19	416412100	1	A1				O	4900	496	160	110	80	30	2400		15		6			6		93.20	F33C	VLHF33C09	30	93.20	0.00	0.00	0	0	0	0

HYUNDAI
SAMHO HEAVY INDUSTRIES
(주)한진기공