NOTE

공통사항	1. 본도는 좌현을 표기하며 특기 외에는 양현 대칭임. 2. 모서리 부분은 Smooth Grinding 할 것. (RC) 3. 도장 보류 및 Protection 사항 : 자재의 끝단(PAD 포함)에서 15mm 이내 4. 자재의 상(↑) 표시는 필히 Welding Bead로 할 것. 5. 자재 입고시 용접선 부근 50mm 이내에 Paint Marker로 Marking(Ship No, POR No, Block No, 및 Mark No.) 할 것. 6. 납품 시 자재 인식표(TAG)는 부착하여 입고할 것. MARKING 방법 : SHIP NO., BLOCK NO., POR NO., SEQ. NO., MARK NO. 7. 자재는 필히 LOT No. 단위로 묶음하여 입고할 것. → 녹발청, 도장오염 방지 위해 코팅 Wire 사용 8. 특기외 SU=160(10)mm, U=110mm이며, SB=80(10)mm, B=30mm임.
특이사항	1. 모든 모서리 부분을 3 Pass Grinding(최소 3R)할 것.→ PP 도장 코드만 적용

HYUNDAI
SAMHO HEAVY INDUSTRIES
(주)한신기공

PLAN HISTORY

REV NO	DATE	DESCRIPTION	DRAWN	CHECKED	APPROVED
0	21. 12. 27	Vertical Ladder 제작용으로 작성	김성경	이천하	결재完
001	22. 01. 05	양쪽 Leg 길이 차이 발생으로 변경	김성경	이천하	결재完

(표지 포함 4 매)

DEP'T NO. B111000	SHIP NO. 8105/06/07	SHIP TYPE 174,000 CBM CLASS LNGC
TEL. NO. 4787	부서명 구조설계부	도면명 Vertical Ladder 제작도
승 인	책임 김성주	
검 도	책임 이천하	
작 성	대리 김성경	
Hyundai Samho Heavy Industries Co., Ltd. Samho Shipyard, Korea	도면번호 A21C5115H	POR NO.
	DATE 2021. 12. 27	H24

C:\EXDB\설계공통양식\W제작도표지.xls

SS41 설공 021 A4 모 (990427)G

VERTICAL LADDER MFG. LIST

예산대구분	PROJECT NO.		발행부서	작성자 사번		DATE	DWG.NO	PAGE
6016	8105		B111000	W126191		20211227	A21C5115H	1 / 3
	8106,8107		구조설계부	김성경	T : 4787			

NO.	예산 중구분	자재번호 (MATERIAL)	Q'TY	TYPE	PAINT CODE (도장 횟수) PP 2	PM 1	HP 1	ZO 1	DIMENSION L 001	D	SU	U	SB	B	S1	S2	SQ.B Q'TY ②	LEG Q'TY ③	④	⑤	PAD 巳 Q'TY ⑥	⑦		WEIGHT (Kg/ST)	POR NO POR NO	SEQ.	BLK.	MARK NO.
01	042	416412100	1	A13	O				5090	도면 참조	160	110	400	30	2100		16	6						76.4	H24	01	A21C	VLHA21C01
02	042	416412100	1	A13	O					제 작 도 면 참 조							11	2	4					80.9	H24	02	A21C	VLHA21C02
03	042	416412100	1	A13	O					제 작 도 면 참 조							16	2	4					103.2	H24	03	A21C	VLHA21C03
04	042	416412100	1	A13	P2 1				3120	215	160	110	150	40	1400		10	6			6			51.4	H24	04	A22P	VLHA22P01
05	042	416412100	1	A13	P2 1				3120	215	160	110	150	40	1400		10	6			6			51.4	H24	05	A22S	VLHA22S01
06	042	416412100	1	A13	P2 1				1950	215	100	270	80	30			6	4			4			32.1	H24	06	A22P	VLHA22P02
07	042	416412100	1	A13	P2 1				1950	215	100	270	80	30			6	4			4			32.1	H24	07	A22S	VLHA22S02
08	042	416412100	1	A1	O				2860	230	160	110	180	30			9	4						43.8	H24	08	A22P	VLHA22P03
09	042	416412100	1	A1	O				2860	230	160	110	180	30			9	4						43.8	H24	09	A22S	VLHA22S03
10	042	416412100	1	A13		O			1590	165	160	110	200	160			5	4			4			26.5	H24	10	A22P	VLHA22P04
11	042	416412100	1	A13		O			1590	165	160	110	200	160			5	4			4			26.5	H24	11	A22S	VLHA22S04
12	042	416412100	1	A13		O			4470	165	200	150	80	30	2050		14	6			6			68.2	H24	12	A22P	VLHA22P05
13	042	416412100	1	A13		O			4470	165	200	150	80	30	2050		14	6			6			68.2	H24	13	A22S	VLHA22S05
14	042	416412100	1	A13		O			3080	235	160	80	80	30	1400		10	6			6			51.6	H24	14	A22P	VLHA22P06
15	042	416412100	1	A13		O			3080	235	160	80	80	30	1400		10	6			6			51.6	H24	15	A22S	VLHA22S06
16	042	416412100	1	A13		O			1660	239	160	110	300	230			5	4			4			28.5	H24	16	A31P	VLHA31P01
17	042	416412100	1	A13		O			1660	239	160	110	300	230			5	4			4			28.5	H24	17	A31S	VLHA31S01
18	042	416412100	1	A1				O	2860	218	160	110	150	30			9	4			4			44.8	H24	18	A31P	VLHA31P02
19	042	416412100	1	A1			O		2860	218	160	110	150	30			9	4			4			44.8	H24	19	A31S	VLHA31S02
20	042	416412100	1	A1				O		제 작 도 면 참 조							9	2	3	2		4		67.2	H24	20	A31P	VLHA31P03
21	042	416412100	1	A1			O			제 작 도 면 참 조							9	2	3	2		4		67.9	H24	21	A31S	VLHA31S03
22	042	416412100	1	A1			O		2860	218	160	110	150	30			9	4			4			44.8	H24	22	A31S	VLHA31S04
23	042	416412100	1	A1			O			제 작 도 면 참 조							9	2	3	2		4		67.9	H24	23	A31S	VLHA31S05

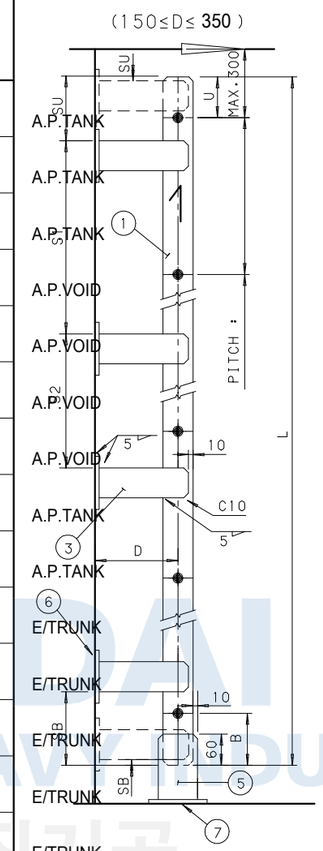

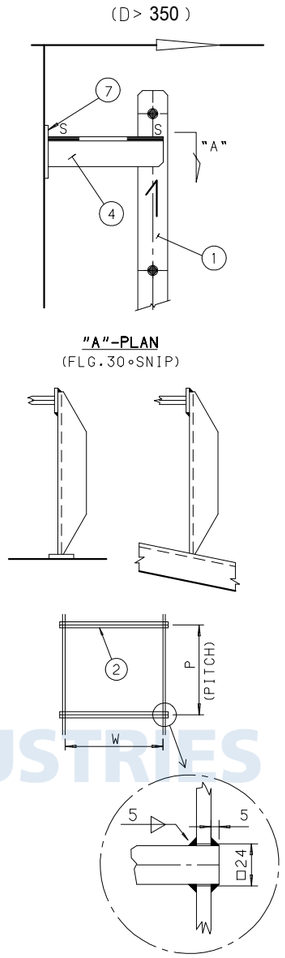

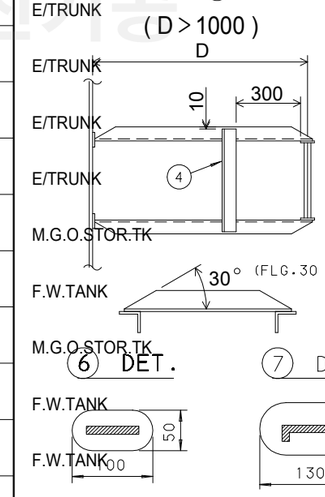

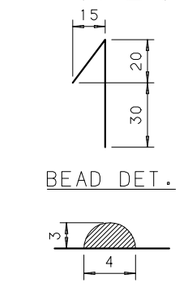

※ MARK(NO.4)
LEG : 350<D≤1300 → 65*65*8 E.A
LEG : D>1300 → 75*75*9 E.A

NO	DESCRIPTION	SIZE	MAT'L	Q'TY/ST	WEIGHT
7	PAD	9.0	SS400		Kg/EA
6	PAD	9.0	SS400		Kg/EA
5	LEG	85*9	SS400		Kg/M
4	※ LEG	65*65*8/75*75*9	SS400		Kg/M
3	LEG	65*9	SS400		Kg/M
2	STEP	22*22	SS400		Kg/M
1	SIDE FRAME	65*9	SS400	2	Kg/M

MARK NO. MARKING

V L H

PROJECT NO. — BLOCK NO. — SERIAL NO. OF BLOCK

TYPE	P	W
A1	340	350
A13	330	350

8105-VERT-13-R1

HYUNDAI SAMHO HEAVY INDUSTRIES (주)한진기공

SHIP NO.	8105-8107	2
BLK NO.	A21C5115H	3

FR.0 SEC.
(P-ONLY)

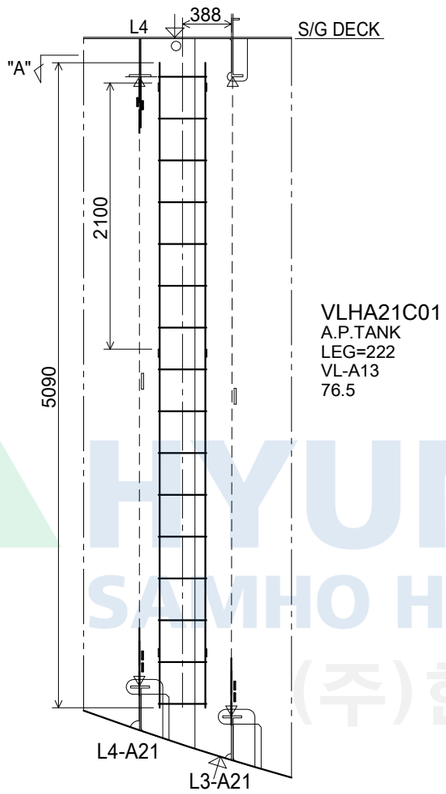

FR.6 SEC.
(P-ONLY)

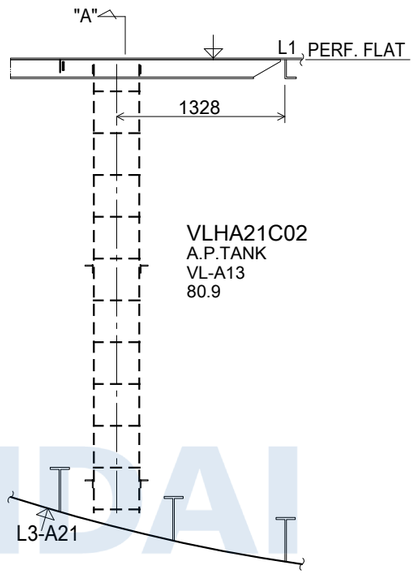

"A"-ELEV.

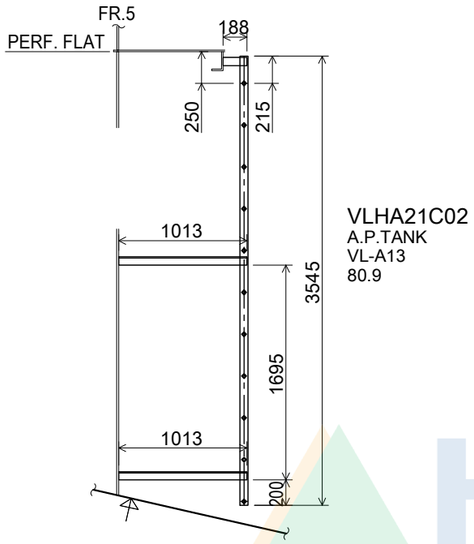

FR.16 SEC.
(S-ONLY)

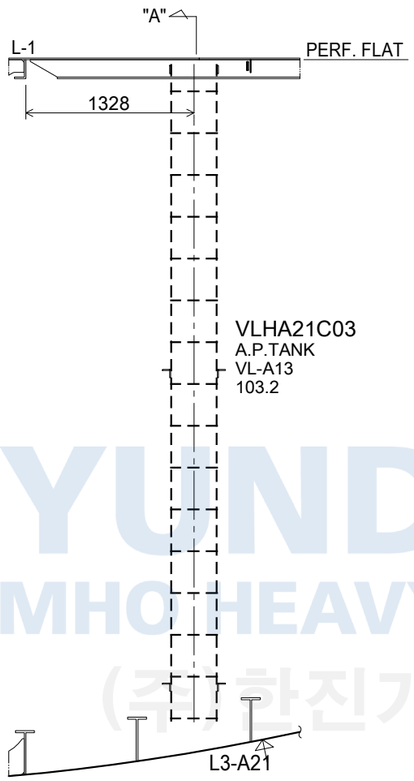

"A"-ELEV.

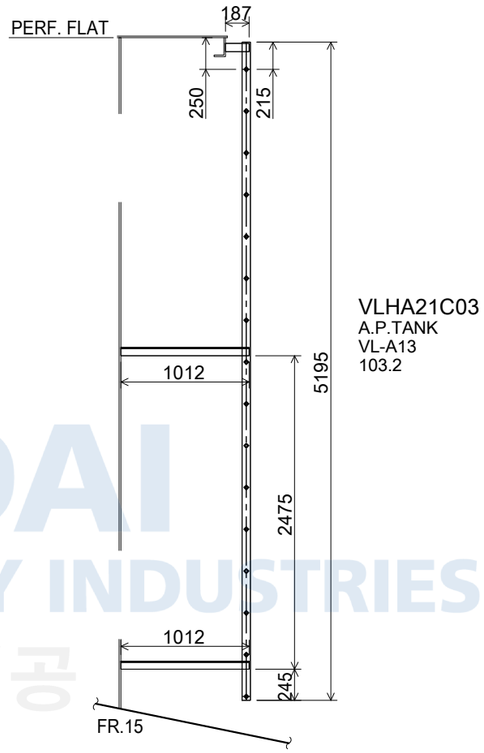

"A"-PLAN
001

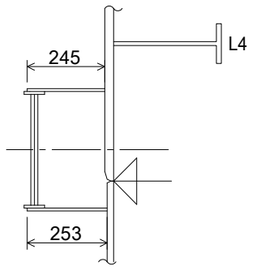

HYUNDAI SAMHO HEAVY INDUSTRIES
(주)한진기공

QR Code

8105-VER-PORH24-01-R1

SHIP NO.	8105-8107	3
BLK NO.	A21C5115H	3

18030 A/B PLAN
(P-ONLY)

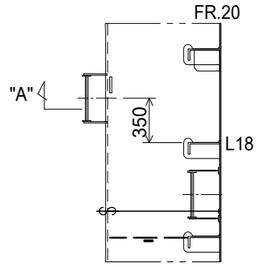

18100 A/B PLAN
(S-ONLY)

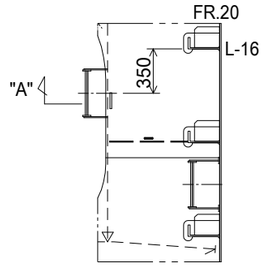

18100 A/B PLAN

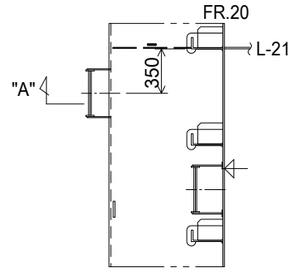

"A"-ELEV.

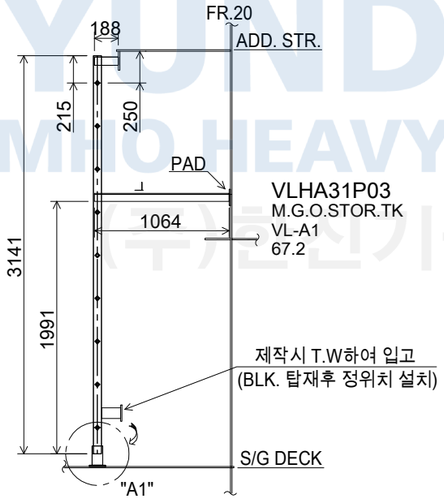

"A"-ELEV.

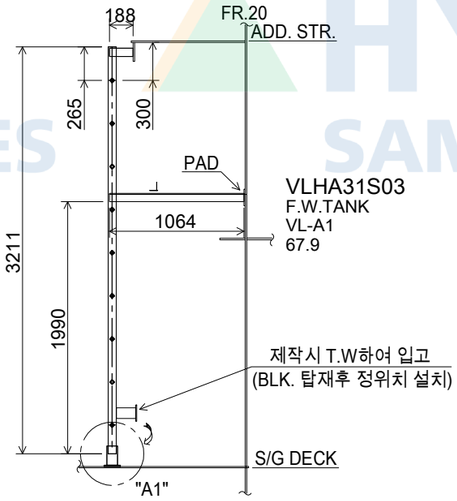

"A"-ELEV.

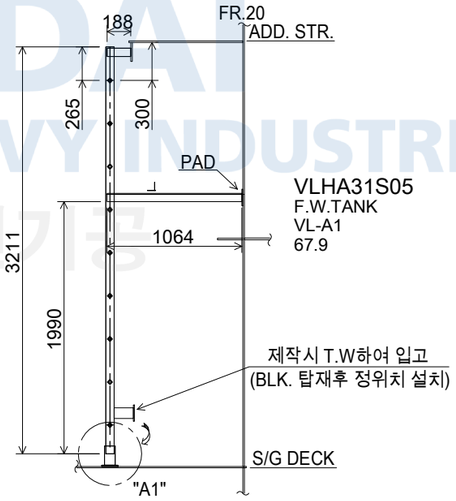

"A1-DET.

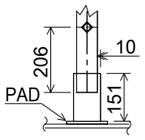

"A1-DET.

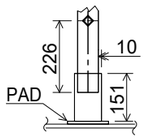

"A1-DET.

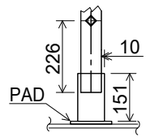

HYUNDAI SAMHO HEAVY INDUSTRIES
(주)한진기공

8105-VER-PORH24-02

QR Code

172.25.61.91/2021-10-27 11:40:28/

	A	B	C	D	E	F	G	H	I	J	K	L	M	N	O	P	Q	R	S	T	U	V	W	X	Y	Z	AA	AB	AC	AD	AE	AF	AG	AH
1																																		
2	SEQ	자재번호	Qty	TYPE	PAINT SPEC.				DIMENSION								SQ.B	LEG Qty			PAD Qty			WGT	BLK.	MARKNO	Step Hole	RC	3P	도금	Side Frame에 Hand Rail 용접	Back Band Stanchion 용접	Hand Rail Bending	Anti-Vibration Support
3									LEN	D	SU	U	SB	B	S1	S2	(2)	(3)	(4)	(5)	(6)	(7)	(8)				PT	KG	KG	KG	PT	PT	EA	EA
4	01	416412100	1	A13	O				5090	222	160	110	400	30	2100		16	6						76.40	A21C	VLHA21C01	32		76.40					
5	02	416412100	1	A13	O		제 작 도 면 참 조										11	2	4					80.90	A21C	VLHA21C02	22		80.90					
6	03	416412100	1	A13	O		제 작 도 면 참 조										16	2	4					103.20	A21C	VLHA21C03	32		103.20					
7	04	416412100	1	P2	1				3120	215	160	110	150	40	1400		10	6			6			51.40	A22P	VLHA22P01	20	51.40						
8	05	416412100	1	P2	1				3120	215	160	110	150	40	1400		10	6			6			51.40	A22S	VLHA22S01	20	51.40						
9	06	416412100	1	P2	1				1950	215	100	270	80	30			6	4			4			32.10	A22P	VLHA22P02	12	32.10						
10	07	416412100	1	P2	1				1950	215	100	270	80	30			6	4			4			32.10	A22S	VLHA22S02	12	32.10						
11	08	416412100	1	A1	O				2860	230	160	110	180	30			9	4						43.80	A22P	VLHA22P03	18		43.80					
12	09	416412100	1	A1	O				2860	230	160	110	180	30			9	4						43.80	A22S	VLHA22S03	18		43.80					
13	10	416412100	1	A13		O			1590	165	160	110	200	160			5	4			4			26.50	A22P	VLHA22P04	10	26.50						
14	11	416412100	1	A13		O			1590	165	160	110	200	160			5	4			4			26.50	A22S	VLHA22S04	10	26.50						
15	12	416412100	1	A13		O			4470	165	200	150	80	30	2050		14	6			6			68.20	A22P	VLHA22P05	28	68.20						
16	13	416412100	1	A13		O			4470	165	200	150	80	30	2050		14	6			6			68.20	A22S	VLHA22S05	28	68.20						
17	14	416412100	1	A13		O			3080	235	160	80	80	30	1400		10	6			6			51.60	A22P	VLHA22P06	20	51.60						
18	15	416412100	1	A13		O			3080	235	160	80	80	30	1400		10	6			6			51.60	A22S	VLHA22S06	20	51.60						
19	16	416412100	1	A13		O			1660	239	160	110	300	230			5	4			4			28.50	A31P	VLHA31P01	10	28.50						
20	17	416412100	1	A13		O			1660	239	160	110	300	230			5	4			4			28.50	A31S	VLHA31S01	10	28.50						
21	18	416412100	1	A1				O	2860	218	160	110	150	30			9	4			4			44.80	A31P	VLHA31P02	18	44.80						
22	19	416412100	1	A1			O		2860	218	160	110	150	30			9	4			4			44.80	A31S	VLHA31S02	18		44.80					
23	20	416412100	1	A1				O	도 면 참 조								9	2	3	2		4		67.20	A31P	VLHA31P03	18	67.20						
24	21	416412100	1	A1			O		작 도 면 참 조								9	2	3	2		4		67.90	A31S	VLHA31S03	18		67.90					
25	22	416412100	1	A1			O		2860	218	160	110	150	30			9	4			4			44.80	A31S	VLHA31S04	18		44.80					
26	23	416412100	1	A1			O		작 도 면 참 조								9	2	3	2		4		67.90	A31S	VLHA31S05	18		67.90					

HYUNDAI SAMHO HEAVY INDUSTRIES (주)한진기공