NOTE

공통사항	1. 본도는 좌현을 표기하며 특기 외에는 양현 대칭임. 2. 모서리 부분은 Smooth Grinding 할 것. (RC) 3. 도장 보류 및 Protection 사항 : 자재의 끝단(PAD 포함)에서 15mm 이내 4. 자재의 상(↑) 표시는 필히 Welding Bead로 할 것. 5. 자재 입고시 용접선 부근 50mm 이내에 Paint Marker로 Marking(Ship No, POR No, Block No, 및 Mark No.) 할 것. 6. 납품 시 자재 인식표(TAG)는 부착하여 입고할 것. MARKING 방법 : SHIP NO., BLOCK NO., POR NO., SEQ. NO., MARK NO. 7. 자재는 필히 LOT No. 단위로 묶음하여 입고할 것. → 녹발청, 도장오염 방지 위해 코팅 Wire 사용 8. 특기외 SU=160(10)mm, U=110mm이며, SB=80(10)mm, B=30mm임.
특이사항	1. 모든 모서리 부분을 3 Pass Grinding(최소 2R)할 것.→ PP 도장 코드만 적용

HYUNDAI
SAMHO HEAVY INDUSTRIES
(주)한신기공

PLAN HISTORY

REV NO	DATE	DESCRIPTION	DRAWN	CHECKED	APPROVED
0	22. 07. 01	Vertical Ladder 제작용으로 작성	김성경	이천하	결재完

(표지 포함 5 매)

DEP'T NO. B111000	SHIP NO. 8060/61	SHIP TYPE 15,300 TEU CLASS CONTAINER CARRIER
TEL. NO. 4787	부서명 구조설계부	도면명 Vertical Ladder 제작도
승 인	책임 김성주	
검 도	책임 이천하	
작 성	대리 김성경	
Hyundai Samho Heavy Industries Co., Ltd. Samho Shipyard, Korea	도면번호 S19S5115H	POR NO.
	DATE 2022. 07. 01	H44

C:\EXDB\설계공통양식\#제작도표지.xls

SS41 설공 021 A4 모 (990427)G

VERTICAL LADDER MFG. LIST

예산대구분	PROJECT NO.		발행부서	작성자 사번		DATE	DWG.NO	PAGE
6016	8060		B111000	W126191		20220701	S19S5115H	1 / 4
	8061		구조설계부	김성경	T : 4787			

NO.	예산 중구분	자재번호 (MATERIAL)	Q'TY	TYPE	PAINT CODE (도장 횟수) PP 2	P1 1	ZO 1		DIMENSION L	D	SU	U	SB	B	S1	S2	SQ.B Q'TY ②	LEG Q'TY ③	④	⑤	PAD 巴 Q'TY ⑥	⑦		WEIGHT (Kg/ST)	POR NO POR NO	SEQ.	BLK.	MARK NO.
01	042	416412100	1	A13	O				제 작 도 면 참 조								10	2	2			2		55.1	H44	01	S19P	VLHS19P01
02	042	416412100	1	A13	O				제 작 도 면 참 조								10	2	2			2		55.1	H44	02	S19S	VLHS19S01
03	042	416412100	1	A1	O				제 작 도 면 참 조								18	8						90.4	H44	03	S19P	VLHS19P02
04	042	416412100	1	A1	O				제 작 도 면 참 조								18	8						90.4	H44	04	S19S	VLHS19S02
05	042	416412100	1	A13		O			제 작 도 면 참 조								10		4			2		58.4	H44	05	S19P	VLHS19P03
06	042	416412100	1	A13		O			제 작 도 면 참 조								10		4			2		58.4	H44	06	S19S	VLHS19S03
07	042	416412100	1	A1		O			제 작 도 면 참 조								18		8					104.7	H44	07	S19P	VLHS19P04
08	042	416412100	1	A1		O			제 작 도 면 참 조								18		8					104.7	H44	08	S19S	VLHS19S04
09	042	416412100	1	A1	O				제 작 도 면 참 조								7	2	2					44.7	H44	09	S19P	VLHS19P05
10	042	416412100	1	A1	O				제 작 도 면 참 조								7	2	2					44.7	H44	10	S19S	VLHS19S05
11	042	416412100	1	A1	O				제 작 도 면 참 조								7	2	2					45.9	H44	11	S19P	VLHS19P06
12	042	416412100	1	A1	O				제 작 도 면 참 조								7	2	2					45.9	H44	12	S19S	VLHS19S06
13	042	416412100	1	A1		O			제 작 도 면 참 조								7	2	2					46.9	H44	13	S19P	VLHS19P07
14	042	416412100	1	A1		O			제 작 도 면 참 조								7	2	2					46.9	H44	14	S19S	VLHS19S07
15	042	416412100	1	A1	O				제 작 도 면 참 조								7	2	2					44.1	H44	15	S19P	VLHS19P08
16	042	416412100	1	A1	O				제 작 도 면 참 조								7	2	2					44.1	H44	16	S19S	VLHS19S08
17	042	416412100	1	A1			O		2180	175	160	110	80	30			7	4			4			34.9	H44	17	S19P	VLHS19P09
18	042	416412100	1	A1			O		2180	175	160	110	80	30			7	4			4			34.9	H44	18	S19S	VLHS19S09
19	042	416412100	1	A1		O			제 작 도 면 참 조								7	4						35.3	H44	19	S19P	VLHS19P10
20	042	416412100	1	A1		O			제 작 도 면 참 조								7	4						35.3	H44	20	S19S	VLHS19S10
21	042	416412100	1	A1		O			제 작 도 면 참 조								7	4			2			35.7	H44	21	S19P	VLHS19P11
22	042	416412100	1	A1		O			제 작 도 면 참 조								7	4			2			35.7	H44	22	S19S	VLHS19S11

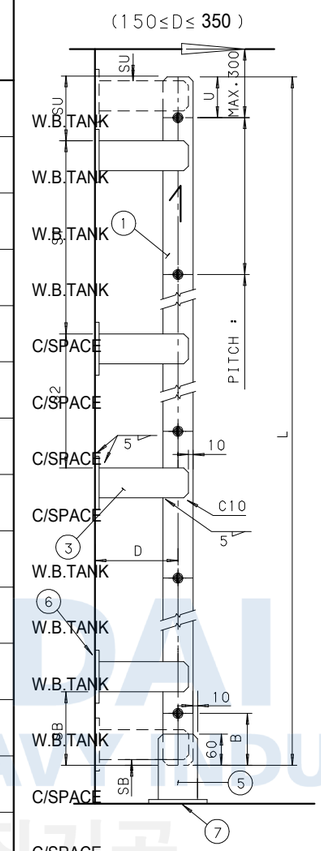

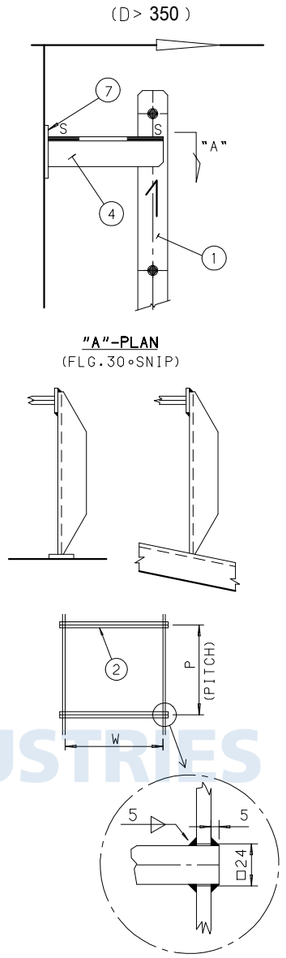

"1" MARK DET.
(상부표시)

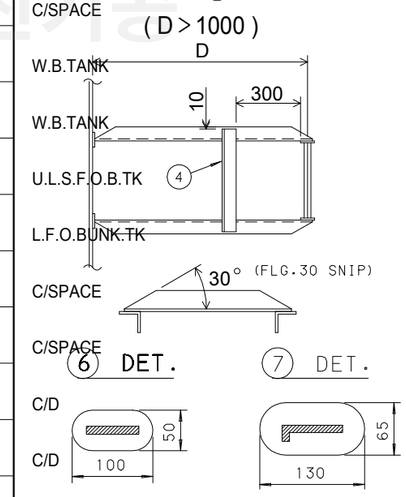

6 DET. 7 DET.

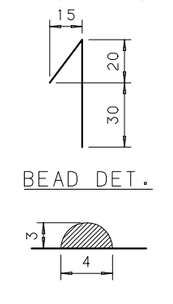

BEAD DET.

※ MARK(NO.4)
LEG : 350<D≤1300 → 65*65*8 E.A
LEG : D>1300 → 75*75*9 E.A

NO	DESCRIPTION	SIZE	MAT'L	Q'TY/ST	WEIGHT
7	PAD	9.0	SS400		Kg/EA
6	PAD	9.0	SS400		Kg/EA
5	LEG	85*9	SS400		Kg/M
4	※ LEG	65*65*8/75*75*9	SS400		Kg/M
3	LEG	65*9	SS400		Kg/M
2	STEP	22*22	SS400		Kg/M
1	SIDE FRAME	65*9	SS400	2	Kg/M

MARK NO. MARKING

V L H

PROJECT NO. BLOCK NO. SERIAL NO. OF BLOCK

TYPE	P	W
A1	340	350
A13	330	350

8060-VERT-24

HYUNDAI SAMHO HEAVY INDUSTRIES (주)한진기공

SHIP NO.	8060/8061	2
BLK NO.	S19S5115H	4

FR.84+1230 SEC.
(P&S)

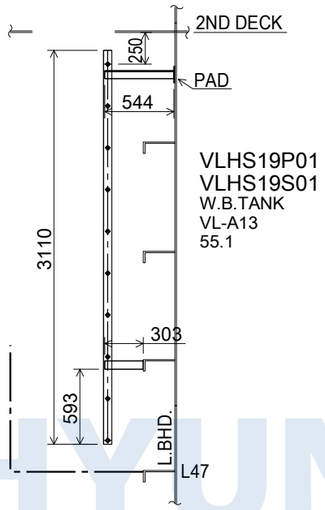

FR.84+1980 SEC.
(P&S)

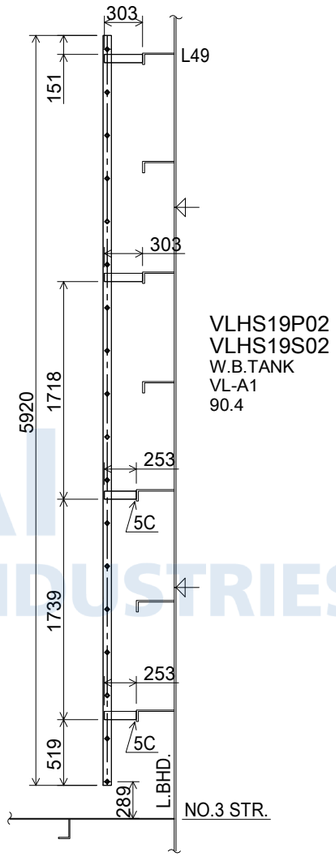

FR.92+900 SEC.
(P&S)

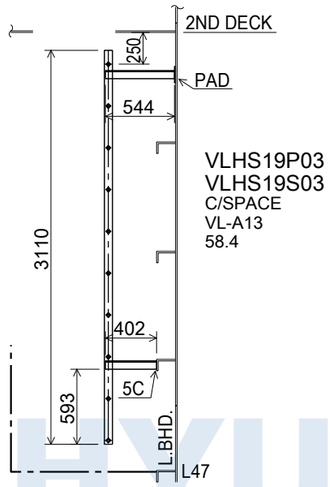

FR.92+1650 SEC.
(P&S)

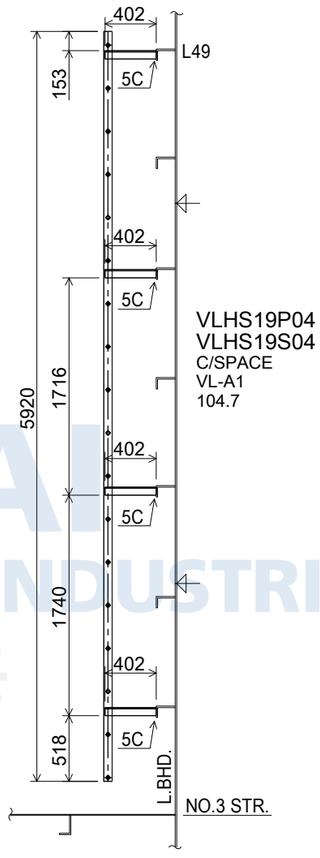

HYUNDAI
SAMHO HEAVY INDUSTRIES
(주)한진기공

8060-VER-PORH44-01

QR Code

SHIP NO.	8060/8061	3
BLK NO.	S19S5115H	4

FR.82+1500 SEC.
(P&S)

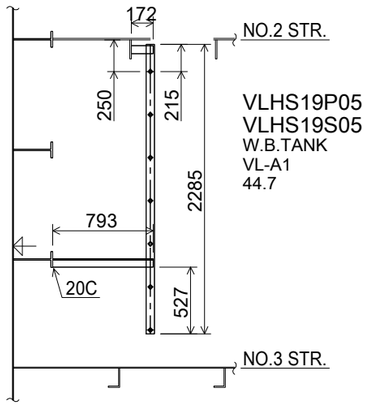

FR.86+1450 SEC.
(P&S)

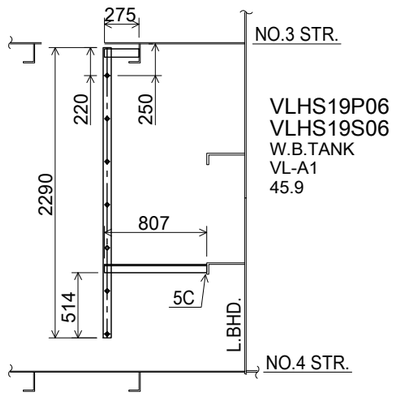

FR.91+1350 SEC.
(P&S)

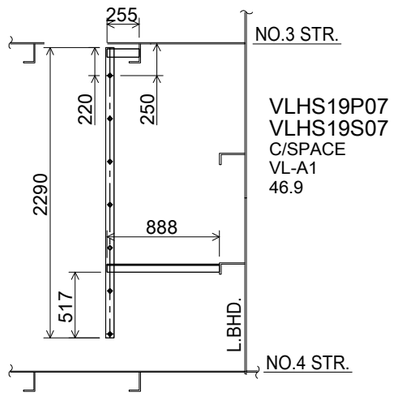

FR.86-1200 SEC.
(P&S)

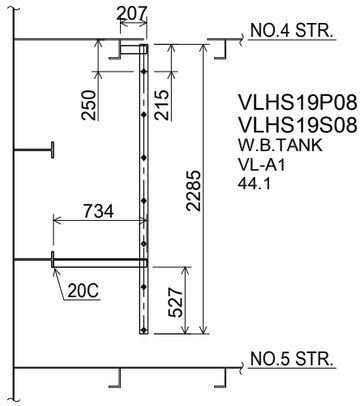

HYUNDAI
SAMHO HEAVY INDUSTRIES
(주)한진기공

HYUNDAI
SAMHO HEAVY INDUSTRIES
(주)한진기공

8060-VER-PORH44-02

QR Code

FR.92+1410 SEC.
(P&S)

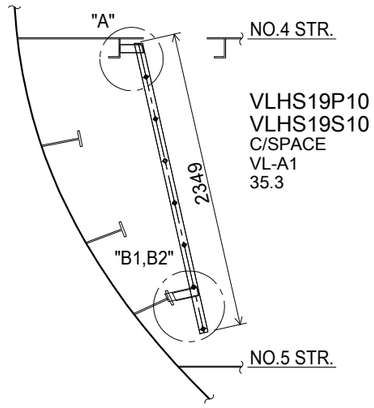

"A"-DET.

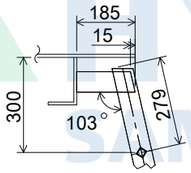

"B1"-DET.
(선미)

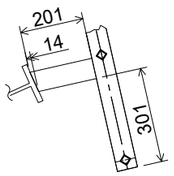

"B2"-DET.
(선수)

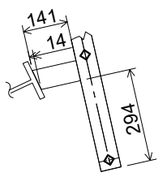

FR.91 SEC.
(P&S)

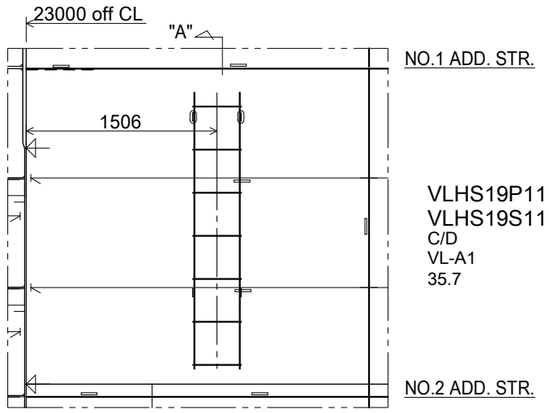

"A"-ELEV.

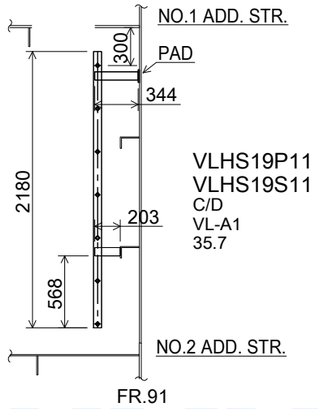

HYUNDAI SAMHO HEAVY INDUSTRIES (주)한진기공

HYUNDAI SAMHO HEAVY INDUSTRIES (주)한진기공

8060-VER-PORH44-03

QR Code

	A	B	C	D	E	F	G	H	I	J	K	L	M	N	O	P	Q	R	S	T	U	V	W	X	Y	Z	AA	AB	AC	AD	AE	AF	AG	AH
1																																		
2	SEQ	자재번호	Qty	TYPE	PAINT SPEC.				DIMENSION								SQ.B	LEG Qty			PAD Qty			WGT	BLK.	MARKNO	Step Hole	RC	3P	도금	Side Frame에 Hand Rail 용접	Back Band Stanchion 용접	Hand Rail Bending	Anti-Vibration Support
3									LEN	D	SU	U	SB	B	S1	S2	(2)	(3)	(4)	(5)	(6)	(7)	(8)				PT	KG	KG	KG	PT	PT	EA	EA
4	01	416412100	1	A13	O		제 작 도 면 참 조										10	2	2			2		55.10	S19P	VLHS19P01	20		55.10					
5	02	416412100	1	A13	O		제 작 도 면 참 조										10	2	2			2		55.10	S19S	VLHS19S01	20		55.10					
6	03	416412100	1	A1	O		제 작 도 면 참 조										18	8						90.40	S19P	VLHS19P02	36		90.40					
7	04	416412100	1	A1	O		제 작 도 면 참 조										18	8						90.40	S19S	VLHS19S02	36		90.40					
8	05	416412100	1	A13		O	제 작 도 면 참 조										10		4			2		58.40	S19P	VLHS19P03	20	58.40						
9	06	416412100	1	A13		O	제 작 도 면 참 조										10		4			2		58.40	S19S	VLHS19S03	20	58.40						
10	07	416412100	1	A1		O	제 작 도 면 참 조										18		8					104.70	S19P	VLHS19P04	36	104.70						
11	08	416412100	1	A1		O	제 작 도 면 참 조										18		8					104.70	S19S	VLHS19S04	36	104.70						
12	09	416412100	1	A1	O		제 작 도 면 참 조										7	2	2					44.70	S19P	VLHS19P05	14		44.70					
13	10	416412100	1	A1	O		제 작 도 면 참 조										7	2	2					44.70	S19S	VLHS19S05	14		44.70					
14	11	416412100	1	A1	O		제 작 도 면 참 조										7	2	2					45.90	S19P	VLHS19P06	14		45.90					
15	12	416412100	1	A1	O		제 작 도 면 참 조										7	2	2					45.90	S19S	VLHS19S06	14		45.90					
16	13	416412100	1	A1		O	제 작 도 면 참 조										7	2	2					46.90	S19P	VLHS19P07	14	46.90						
17	14	416412100	1	A1		O	제 작 도 면 참 조										7	2	2					46.90	S19S	VLHS19S07	14	46.90						
18	15	416412100	1	A1	O		제 작 도 면 참 조										7	2	2					44.10	S19P	VLHS19P08	14		44.10					
19	16	416412100	1	A1	O		제 작 도 면 참 조										7	2	2					44.10	S19S	VLHS19S08	14		44.10					
20	17	416412100	1	A1			O		2180	175	160	110	80	30			7	4			4			34.90	S19P	VLHS19P09	14	34.90						
21	18	416412100	1	A1			O		2180	175	160	110	80	30			7	4			4			34.90	S19S	VLHS19S09	14	34.90						
22	19	416412100	1	A1		O	제 작 도 면 참 조										7	4						35.30	S19P	VLHS19P10	14	35.30						
23	20	416412100	1	A1		O	제 작 도 면 참 조										7	4						35.30	S19S	VLHS19S10	14	35.30						
24	21	416412100	1	A1		O	제 작 도 면 참 조										7	4			2			35.70	S19P	VLHS19P11	14	35.70						
25	22	416412100	1	A1		O	제 작 도 면 참 조										7	4			2			35.70	S19S	VLHS19S11	14	35.70						

HYUNDAI SAMHO HEAVY INDUSTRIES (주)한진기공