会签栏

建筑	结构	工艺	给排水	暖通	电气

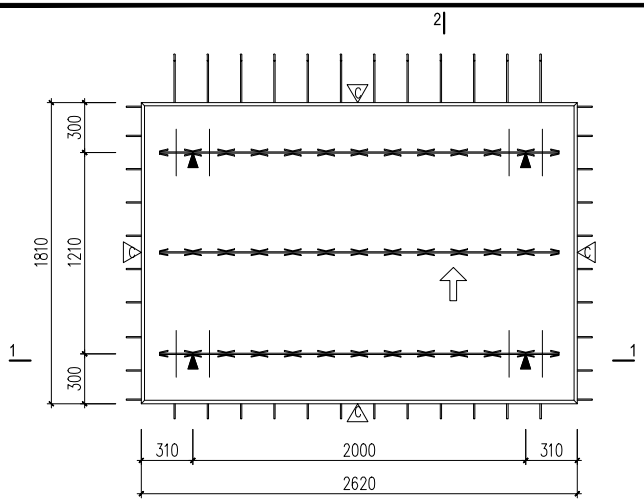

板模板图

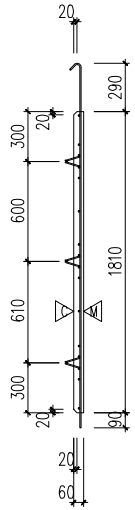

2-2

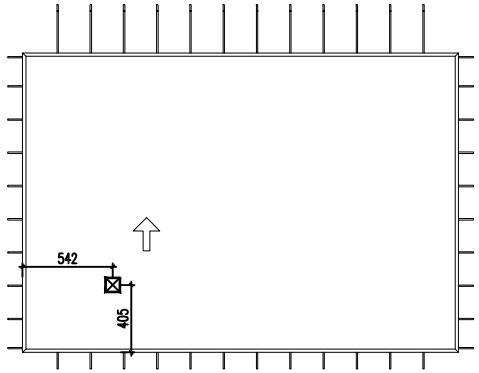

预留洞平面布置图

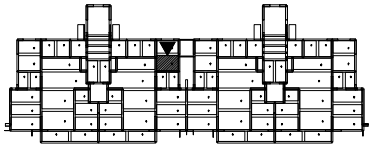

构件定位图

?例	名称	R寸
	浴?盒、浴盒、冷源水立管、De32市政?水管	ø100
	地漏、DN65消火栓立管、De75?水立管	ø150
	De110排水立管	ø180
	DN100消火栓立管、大便器	ø200
	?盒	86X86X100
	?洞	ø50

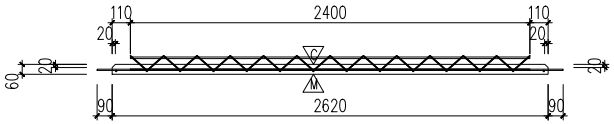

1-1

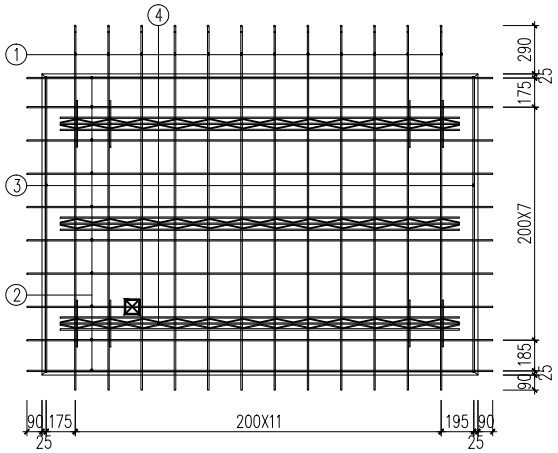

板配筋图

附注:1. ?制楼板?面?人工凸凹面——平均深度不小于4mm。
2. ?制?件吊装前需做好??支?，待吊装完成并?平完?后，方可?筑?合?；待?合??到???度后，方可拆除支?。
3. 除注明外，?留?盒均?PVC?盒。

?筋/壅架筋遇洞口避?做法

壅架筋?造??

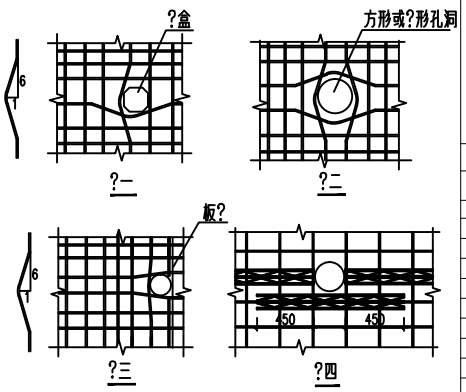

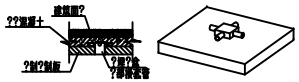

?制?合板?盒埋?示意?

符号说明: 粗糙面 模板面 安装方向

钢筋表

使用部位	?筋?型	?号	?筋?格	数量	?筋加工尺寸
底板	?度方向	1	?8	12	40 290 1810 90
底板	跨?方向	2	?8	10	90 2620 90
底板	端?加固	3	?8	2	1770
?筋壅架	?筋壅架	4	A80	3	2400*80*80

图纸说明

1. 图内尺寸勿用尺量，如有不详请与设计人联系！
2. 本设计图纸未经政府主管部门、施工图审查机构批准，不得作为施工依据。

中土大地国际建筑设计有限公司
ZHONGTU DADI INTERNATIONAL ARCHITECTURAL DESIGN CO.,LTD.

建筑行业（建筑工程）甲级 编号：A113006423
建筑行业（人防工程）乙级 编号：A213006420
城乡规划编制乙级 编号：【冀】城规编（142011）号

院 长	孟涛	
项目负责人	闫万军 赵	
专业负责人	孙建伟	
审 定		
审 核	王菁菁	
校 对	孙建伟	
设 计	刘培培	
建筑方案		

建设单位
河北领拓房地产开发有限公司

项目名称
龙湖天璞项目

子项名称
1-1#、1-2#、1-3#住宅楼 -装配式专项设计

图纸名称
YLB63详图

项目编号	2020-A-014		
专 业	结构	设计阶段	施工图
图纸编号	68	出图时间	2020.09
版 次	01	比 例	1:20

出图签章

执业签章