专业	签名	专业	签名
建筑		强电	
结构		弱电	
暖通		给排水	

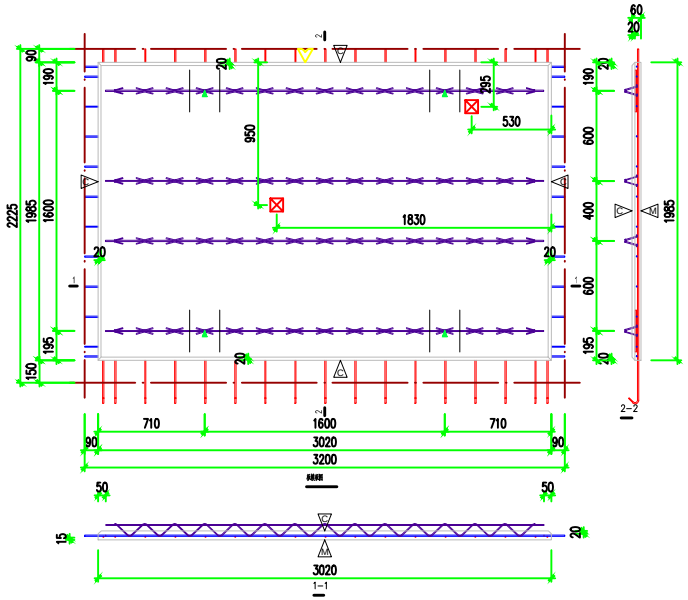

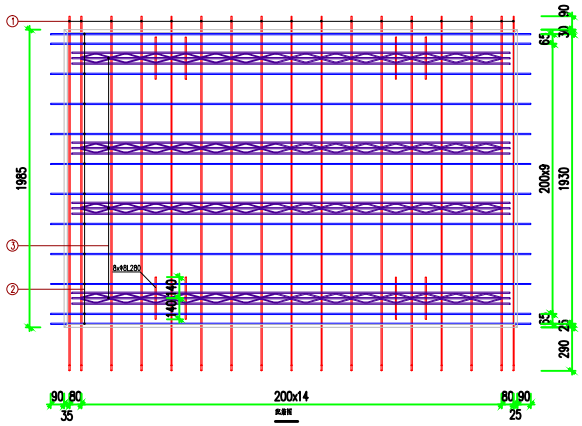

PC构件位置示意图

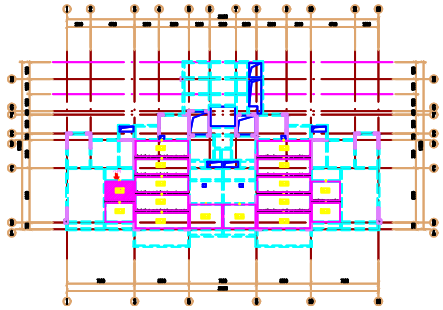

钢筋表

使用部位	钢筋类型	编号	钢筋规格	根数	钢筋加工尺寸	重量(kg)
底板	双层下网	1	Φ8	17	3385 40	16.288
底板	跨长下网	2	Φ8	12	60 3020 60	15.152
钢筋桁架	钢筋桁架	3	A8D	4	2800*90*90	20.302
底板	吊装加强筋		Φ8	8	280	0.884

用量清单

构件名称	砼体积(m3)	砼重量(t)	个数
叠合板	0.360	0.899	1

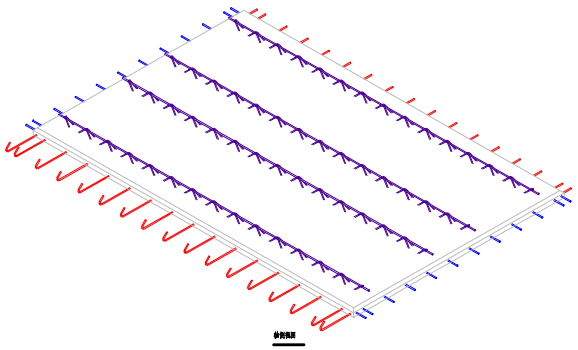

附注：

1.混凝土强度等级C30，钢筋保护层厚度15mm。

2.△表示做粗糙面，底板上表面应做成四凸不小于4mm的人工粗糙面。

3.▽表示构件安装面，⊠指预埋PVC86线盒。

4.板底钢筋以具体标注为准。

5.起吊点在桁架上弦筋与桁架钢筋焊接处，▲表示起吊点位置。

6.本图洞口补强做法详见结构设计总说明。

7.本图未尽事宜详见预制构件深化设计总说明。

修订 NOTE

索引图 Key plan

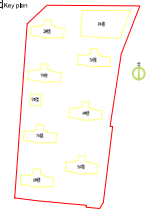

Gohen

四川国恒建筑设计有限公司
Sichuan Guoheng Architecture Design Co.,Ltd.
地址：成都市高新区府城大道中段88号中航城市广场8层
传真：028-82886655 电话：028-82888828

注 册 执 业 章 REGISTERED PRACTICE SIGNET

姓 名 NAME	邓兴龙	
证书编号 REGISTERED CERTIFICATE NO.	S105101923	
印章号 REGISTERED SIGNET NO.	5101021-S009	
设计总负责 PROJECT CHIEF	张兴亮	
	聂 鉴	
制图人 DRAWING BY	王雯燕	
设计人 DESIGNED BY	王雯燕	
专业负责人 DISCIPLINE CHIEF	邓兴龙	
	夏 璐	
校对人 CHECKED BY	孙 健	
审核人 VERIFIED BY	张鸿飞	
审定人 APPROVED BY	曹 历	

建设单位 CLIENT

成都辰发置业有限公司

工程名称 PROJECT TITLE

住宅、商业、自行车租赁点/存放点、公厕、
环卫休息站、社区养老服务设施、社区公交集中停靠站、
社区文化活动中心及配套设施

子项名称 SUB-PROJECT

1#楼

工程编号 PROJECT NO.

GHCD2019166-1

图 名 DRAWING TITLE

三层YB-1预制叠合板详图

图别 DWG TYPE	结构	版本号 VER.	第一版
阶段 PHASE	施工图	图号 DWG. NO.	Y05
图幅 MAP SHEET	A2	日期 DATE	2019.11