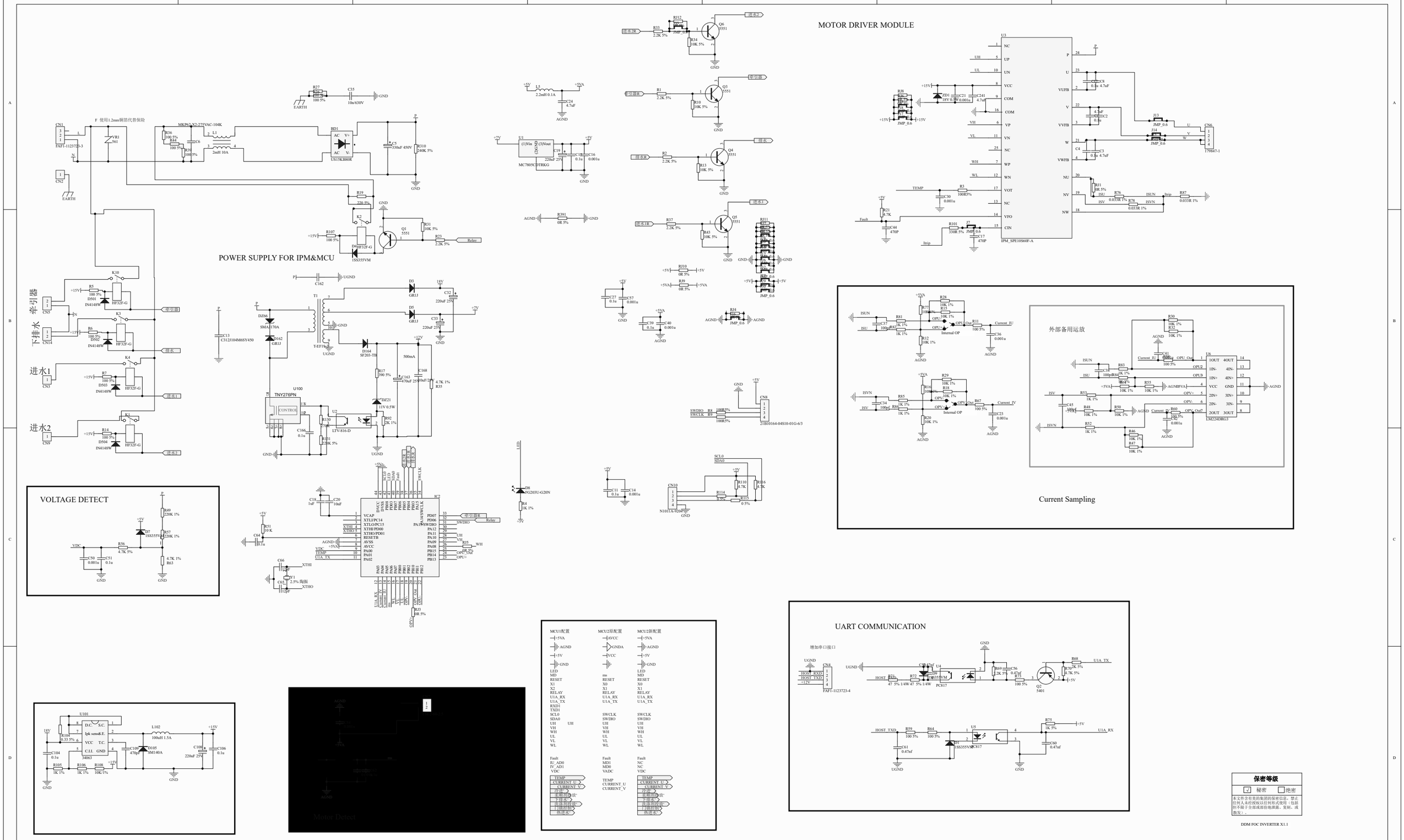
MOTOR DRIVER MODULE
POWER SUPPLY FOR IPM&MCU
VOLTAGE DETECT
Current Sampling
外部备用运放
UART COMMUNICATION
增加串口接口
牵引器
下排水
进水1
进水2
牵引器
排水
进水1
进水2
Relay
IPM_SPE10S60F-A
TNY276PN
MC7805CDTRKG
US15KB80R
MKP62X2-275VAC-104K
FAFT-1123723-3
FAFT-1123723-4
34063
LTV-816-D
PC817
SM140A
1SS355VM
HF32F-G
IG203U-G20N
21B10164-04S10-01G-63
LM224DRG3
TM4C123GH6PM
Motor Detect
保密等级
秘密
绝密
本文件含有美的集团的保密信息，禁止任何人未经授权以任何形式使用（包括但不限于全部或部份地摘录、复制、或散发）。
DDM FOC INVERTER X1.1