COL. 207 (BRAKE)

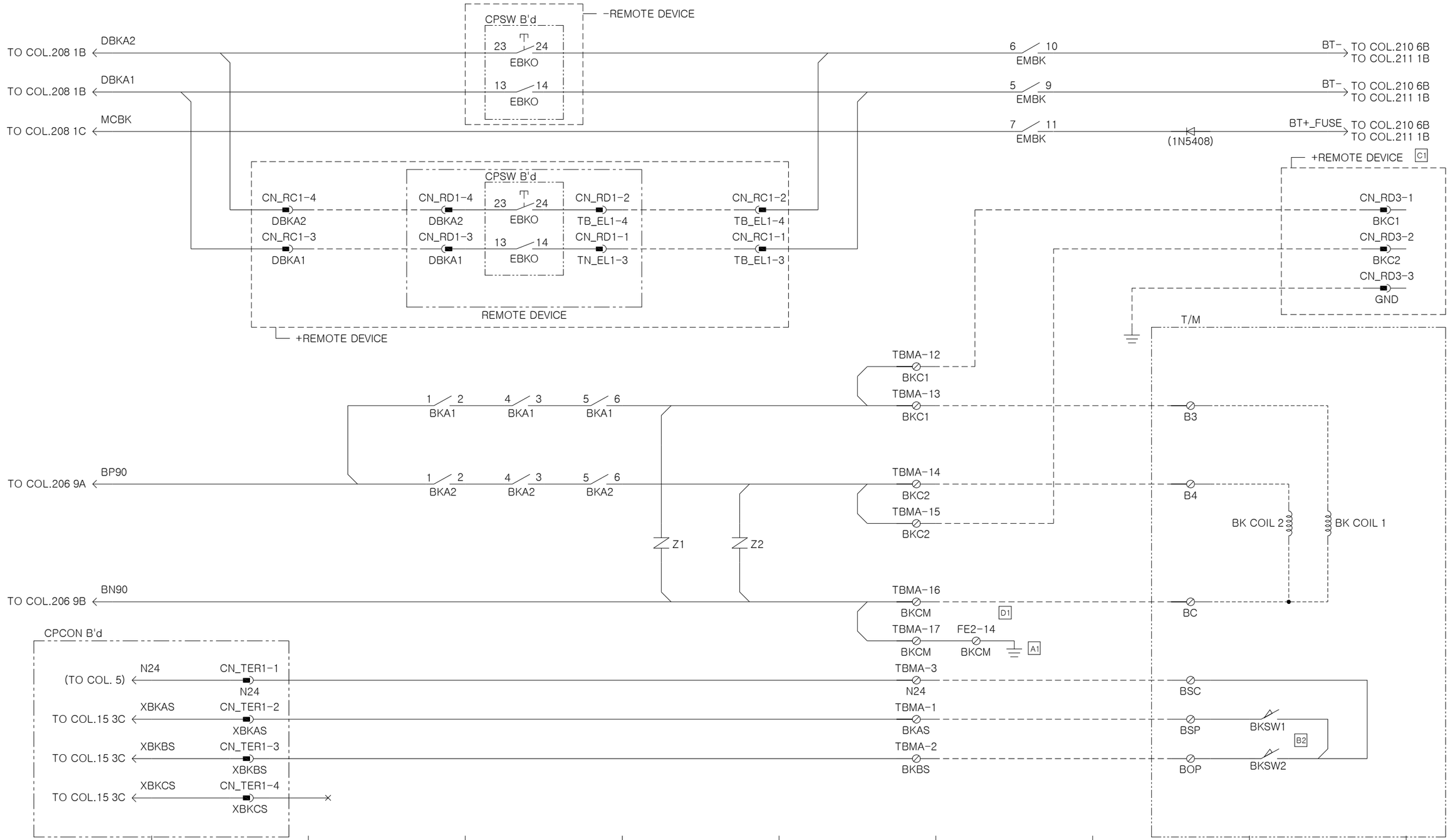

A1	WERE NOT ON(8E)	2021. 11. 01 JHY	실시시기 설시 중
B1	CHANGE TO APPAR. GT-R	2022. 10. 06 W.R.JUNG	실시시기 다음제작분 부터
B2	WAS N.C CONTACT(9E)		
C1	WAS NOT ON(10B)	2023. 07. 21 JHY	실시시기 다음제작분 부터
D1	WAS NOT ON (7E)	2023. 08. 09 NHC	실시시기 다음제작분 부터

CHANGE 개 정 란

TOLERANCES-UNLESS OTHERWISE SPECIFIED

WORK / SIZE OVER	TO INCL.	TURN. PNCH'G DIST.OF HOLE STR.	MLDG. DIE CSTG. PRCN.CSTG DRAW.	SH.MET WELD GAS CTG.	CSTG. FORG.
1	4	± 0.1	± 0.2	± 0.3	± 0.5
4	16	± 0.2	± 0.3	± 0.5	± 0.7
16	63	± 0.3	± 0.4	± 0.7	± 0.9
63	250	± 0.4	± 0.6	± 1.2	± 1.3
250	500	± 0.6	± 0.8	± 1.5	± 1.8
500	1000	± 0.8	± 1.0	± 2.0	± 2.5
1000	2000	± 1.1	± 1.5	± 2.5	± 3.3
ANGLE		± 0.25°	± 0.5°	± 1.0°	± 2.0°

HYUNDAI ELEVATOR CO., LTD.

표 준	DRWN BY 제 도	DSND BY 설 계	CHKD BY 검 토	APPD BY 승 인
임 시 / 보 류	KSH		LTR	KMS
	2021.03.19		03/19	03/19

UNIT 단위	MM	APPAR.	GT-R
SCALE 척도	N/S	TITLE 제 목	ELEM.W.DIAGRAM
3RD ANGLE 3 각 법			
REF. NO 참고도면		DWG. NO 도면번호	HE001707 1/1

THIS DRAWING IS PROPRIETARY TO HELCO
NO PART OF THIS DRAWING MAY BE REPRODUCED
WITHOUT THE PERMISSION OF HELCO
허가없이 복사할 수 없음

배 부 처