青森山田高校 情報処理科2年 特別授業

ロボット実習

青森大学 ソフトウェア情報学部

橋本恭能

haship@aomori-u.ac.jp

特別授業の資料について

- この特別授業で使う資料やプリントは以下のWebページで閲覧できます
- ブラウザを開きURLを入力してください

URL https://haship.github.io

- Webページ上部の【講義資料】をクリック
- 【青森山田高校情報処理科2年向け ロボット実習】をクリック
- ブックマークする

目次

	内容	配分
3時間目	全体ガイダンス	15分
	授業ガイダンス	15分
	ロボットの分解作業	20分
4時間目	ロボットの分解作業	50分

ロボットの分解作業

教育用レゴマインドストームEV3
基本セットを開梱してブロックを
所定の場所に整理整頓する

ロボットの分解

- 現在のロボットをいったん分解する
- 組立書を逆に読んで分解する
  - P77～79　タッチセンサー
  - P69～71　カラーセンサー
  - P54～67　ロボットアーム
  - P48～52　ジャイロセンサー
  - P42～46　超音波センサー
  - P3～38　ロボット本体

バッテリーの充電

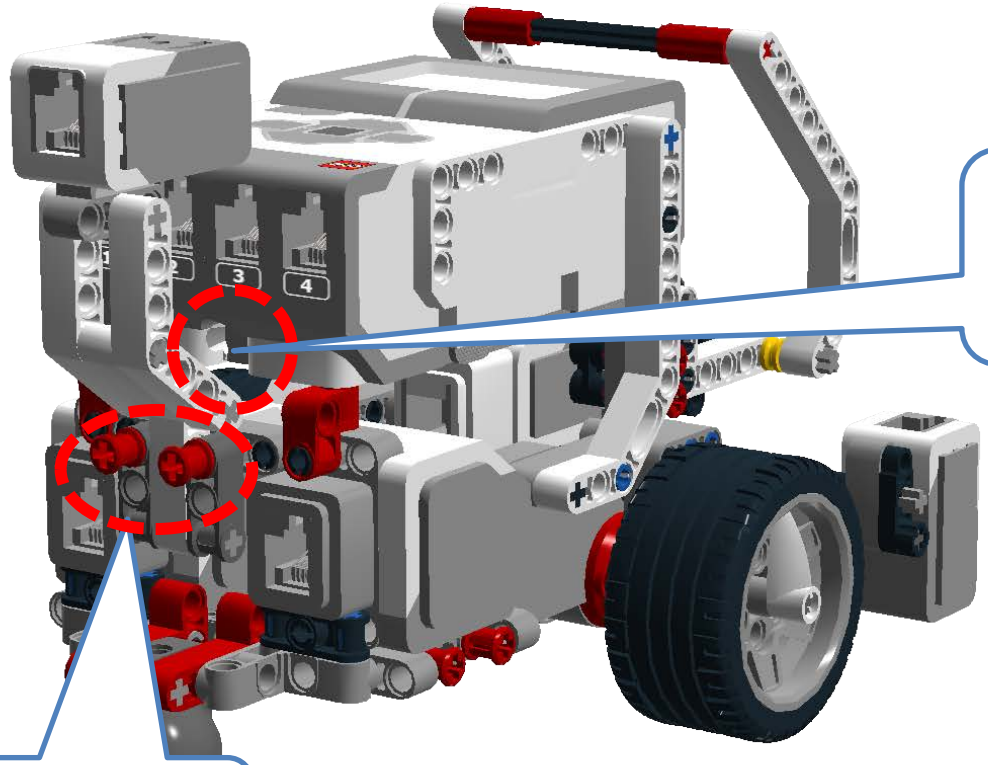

ここに
ACアダプタを挿し
充電する

赤いピン2本を抜いて
部品を外す

ブロックは所定の位置に

- 蓋の裏に所定の位置が書いてあるので
  その場所にブロックを置く
  - 組立作業で見つけやすくなります

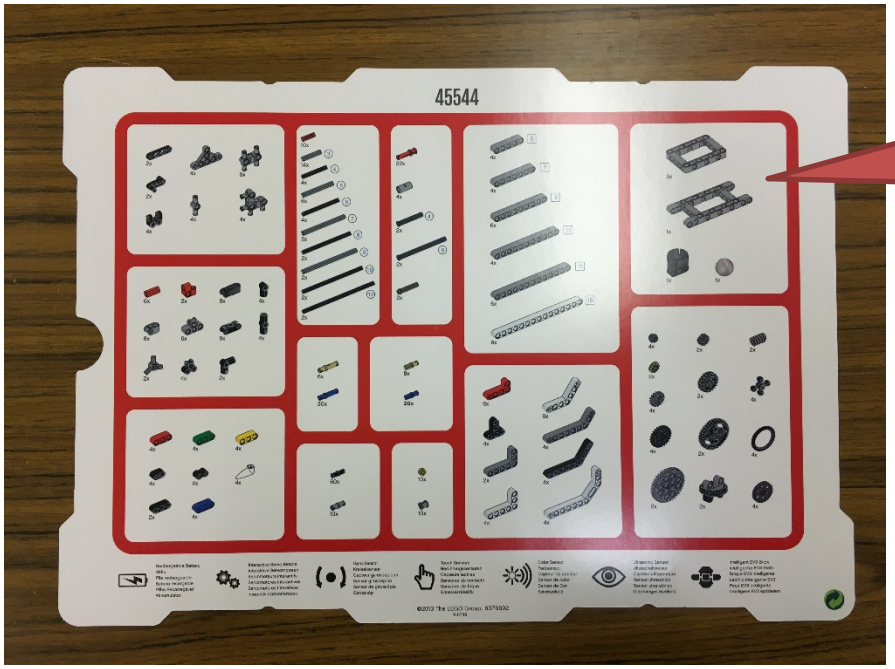

基本セットの
赤いトレーの中に
ブロックを整理する

- これ以外のブロックは
  黒いボックスに入れておく
- ブロックの包装や紙箱は
  ゴミ袋に入れてください