青森工業高校 インターンシップ

ロボット実習

青森大学 ソフトウェア情報学部

橋本恭能

haship@aomori-u.ac.jp

インターンシップの資料について

- この授業で使う資料やプリントは以下のWebページから閲覧します
- ブラウザを開き、以下のアドレスを入力してください

URL http://haship.github.io

- Webページ上部の【講義資料】をクリック
- 【青森工業高校 インターンシップ】をクリック
- 目次ページをブックマークする

ガイダンス

ガイダンス

- この授業の目的
  - 自動走行システムについて調査して発表する
  - ロボットを使って自動走行プログラムを作成する
- 全6コマ（90分×1.5日間）
- 使用するもの
  - 【学校】PC、ロボットの機材一式、コース
  - 【生徒】筆記用具、ノート

グループ分け

- ロボット実習は1人に機材1セットを配布
  - プログラム作成はPCを使用して個人で行う
- 調査・発表はグループ作業を行います
  - 2～3名で1グループを作り着席してください
  - 調査・発表はグループで協力作業します

ロボットの機材一式

- 機材の確認
  - 教育用レゴマインドストーム　1セット
  - トレー　1個
  - USBケーブル　1本
  - 充電用ACアダプタ　1個
  - コース　1枚

バッテリーの充電
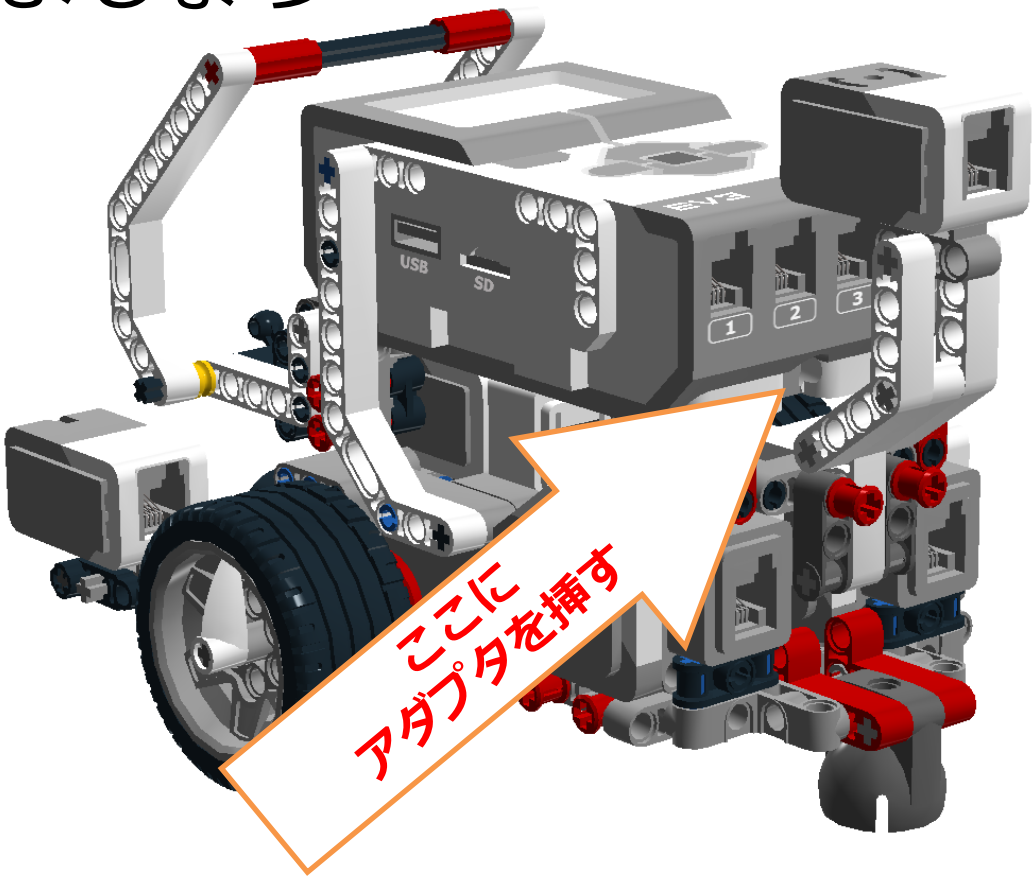
- 1時間目はロボットのバッテリーを充電しておきましょう