ロボット製作

グループ
作業

- 説明書を見ながら
  ロボットの組立を行う
  - ドライブベース(P8~)
  - 超音波モジュール(P28~)
  - ライトモジュール(P32~)
- 組立が終わったら
  動作確認を行う

動作確認

個人作業

- ボタン
  - オレンジ　　決定・電源ON
  - グレー　　戻る
  - 左右　　左右に移動

- 電源を入れる
  - オレンジボタンを1回押す

動作確認

個人作業

- 画面
  - 左右ボタンで中央アイコンを移動させる
  - オレンジで決定
  - グレーで戻る
- 電源を切る
  - グレーボタンを数回押す
  - Turn off? 表示でチェックを選択してオレンジボタンを押す

動作確認

個人作業

- NXT Program を選択
- センサやモータの接続端子の確認
- 画面とボタンを使った簡易プログラムを作り、その通り動作するか確認する

動作確認

プログラムリスト
命令ブロックを5つ入れられる

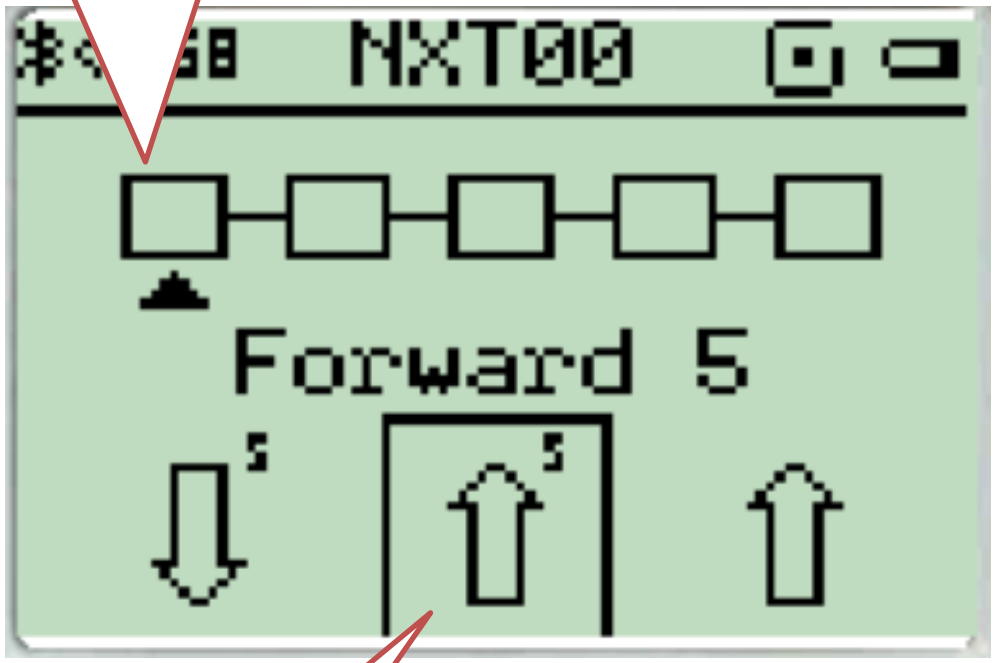

命令ブロック

動作確認

個人
作業

プログラムリスト
命令ブロックを5つ入れられる

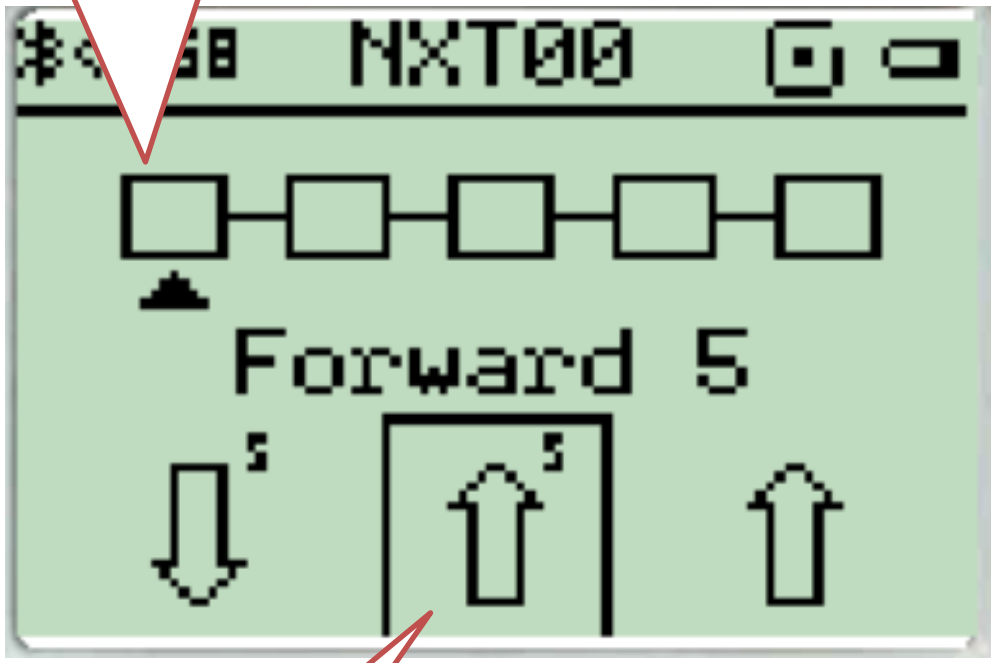

命令ブロック

動作確認

個人
作業

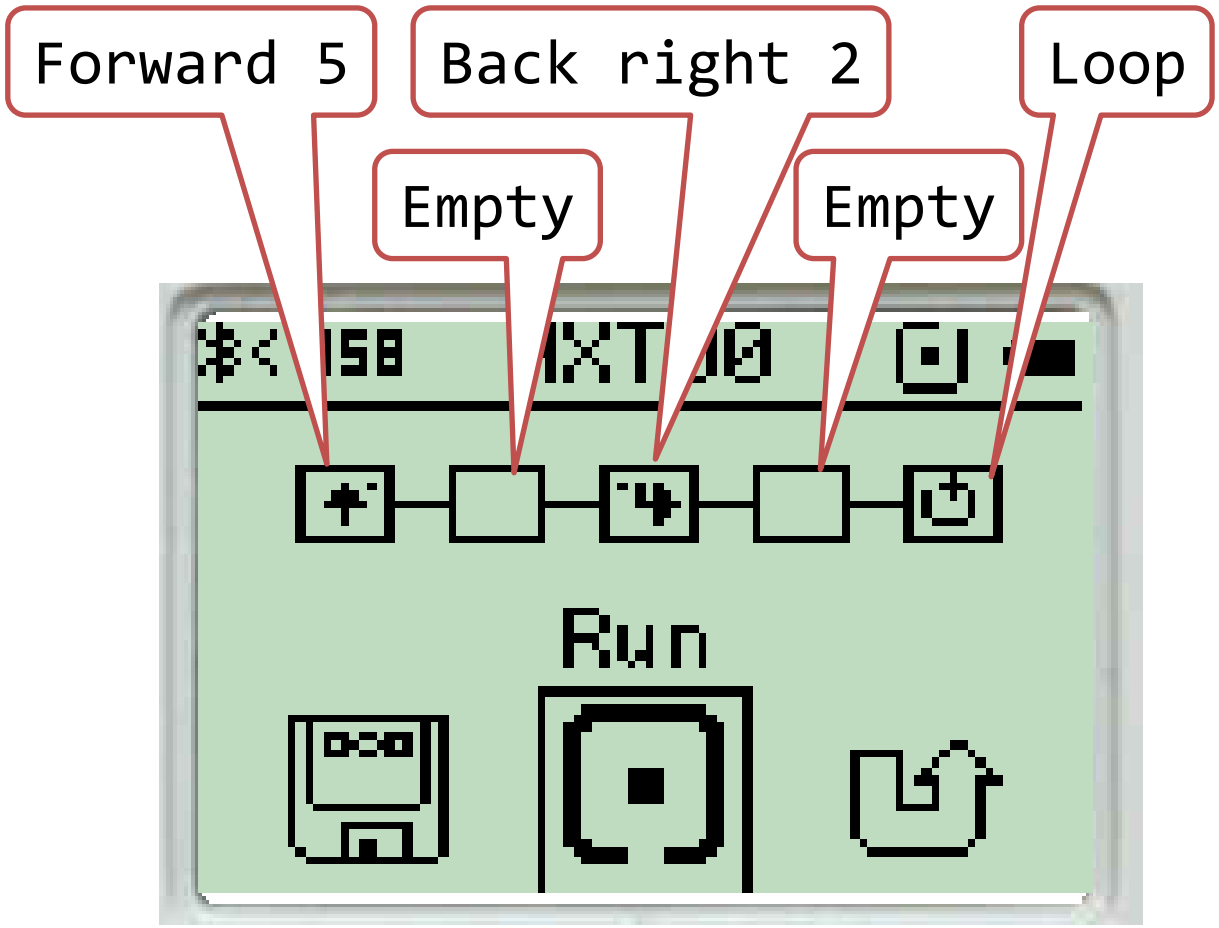

プログラムを作ったらロボットを床に置いてRunを実行