青森山田高校特別授業

ロボット実習

青森大学　ソフトウェア情報学部

橋本　恭能

haship@aomori-u.ac.jp

目次

- ロボットカーの製作、動作確認

講義資料 URL http://haship.github.io/

- Webページ上部の【講義資料】をクリック
- 【青森山田高校３年生向けロボット実習】をクリック
- ページをブックマークする
- 目次ページから講義のページをクリック

ロボット製作

- 説明書を見ながら
  ロボットの組立を行う
  - ドライブベース(P8~)
  - 超音波モジュール(P28~)
  - ライトモジュール(P32~)
- 組立が終わったら
  動作確認を行う

ボタンの役割

- ボタン
  - オレンジ　　決定・電源ON
  - グレー　　戻る
  - 左右　　左右に移動

- 電源を入れる
  - オレンジボタンを1回押す

画面

- 画面
  - 左右ボタンで中央アイコンを移動させる
  - オレンジで決定
  - グレーで戻る
- 電源を切る
  - グレーボタンを数回押す
  - Turn off? 表示でチェックを選択してオレンジボタンを押す

動作確認の方法

- NXT Program を選択
- センサやモータの接続端子の確認
- 画面とボタンを使った簡易プログラムを作り、その通り動作するか確認する

動作確認①

プログラムリスト
命令ブロックを5つ入れられる

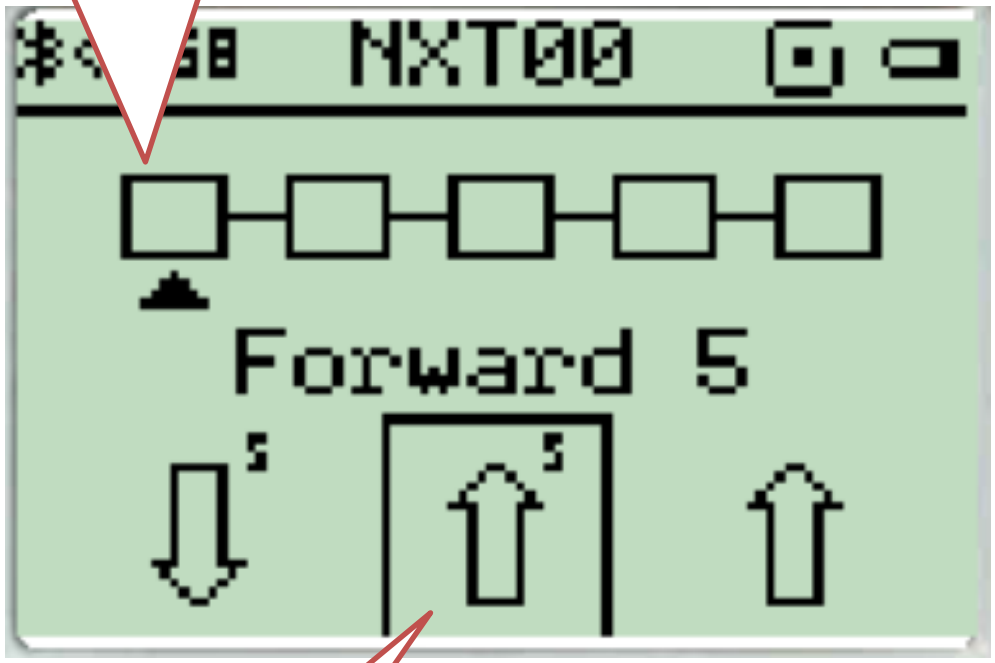

命令ブロック

動作確認②

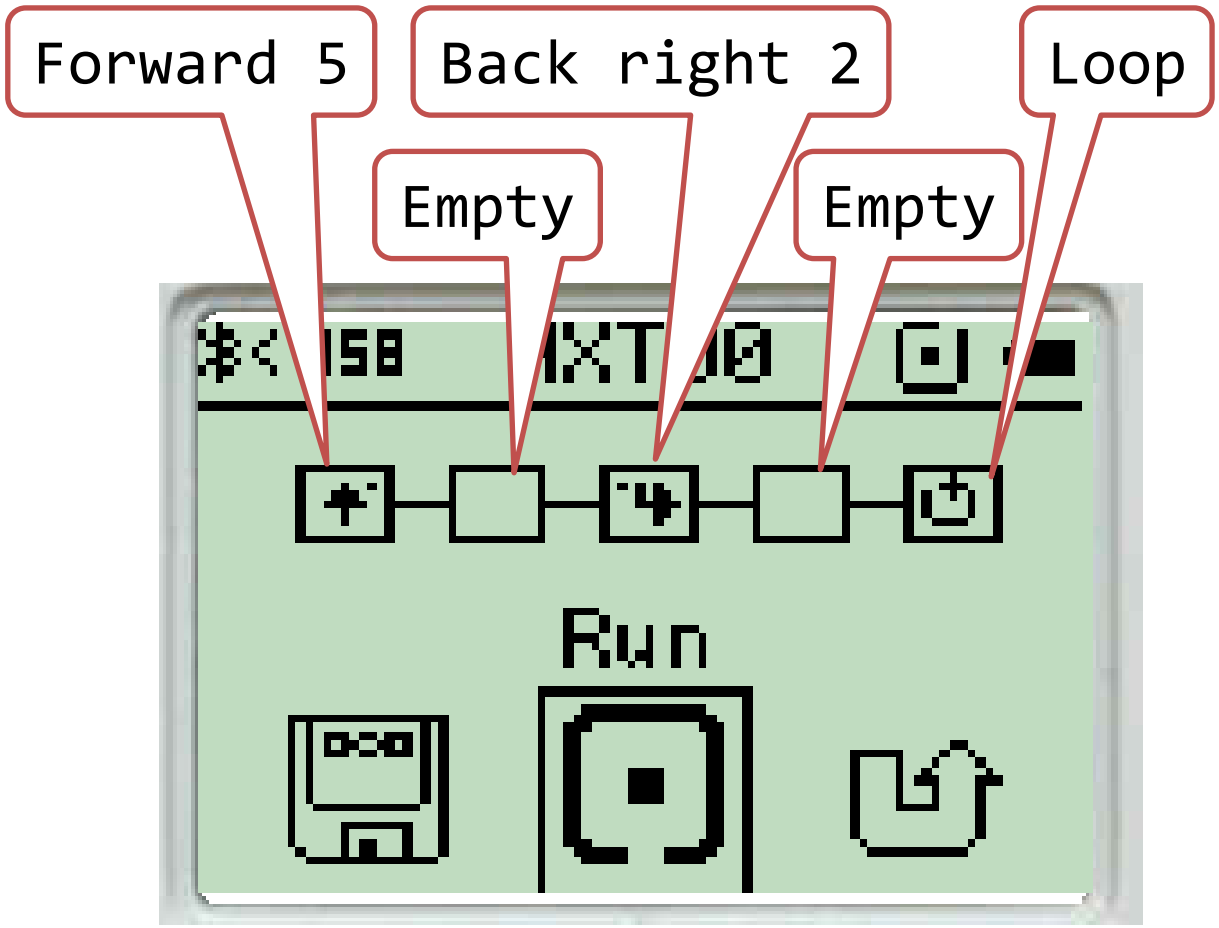

プログラムを作ったらロボットを床に置いてRunを実行

動作確認③

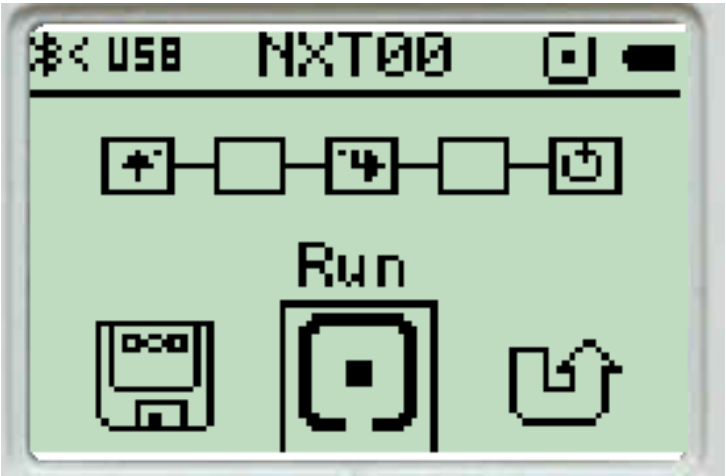

プログラムを作ったらロボットを床に置いてRunを実行

1．　5秒前進

2．　（空欄、何もしない）

3．　2秒右後ろに後退

4．　（空欄、何もしない）

5．　繰り返し（1に戻ってはじめから）