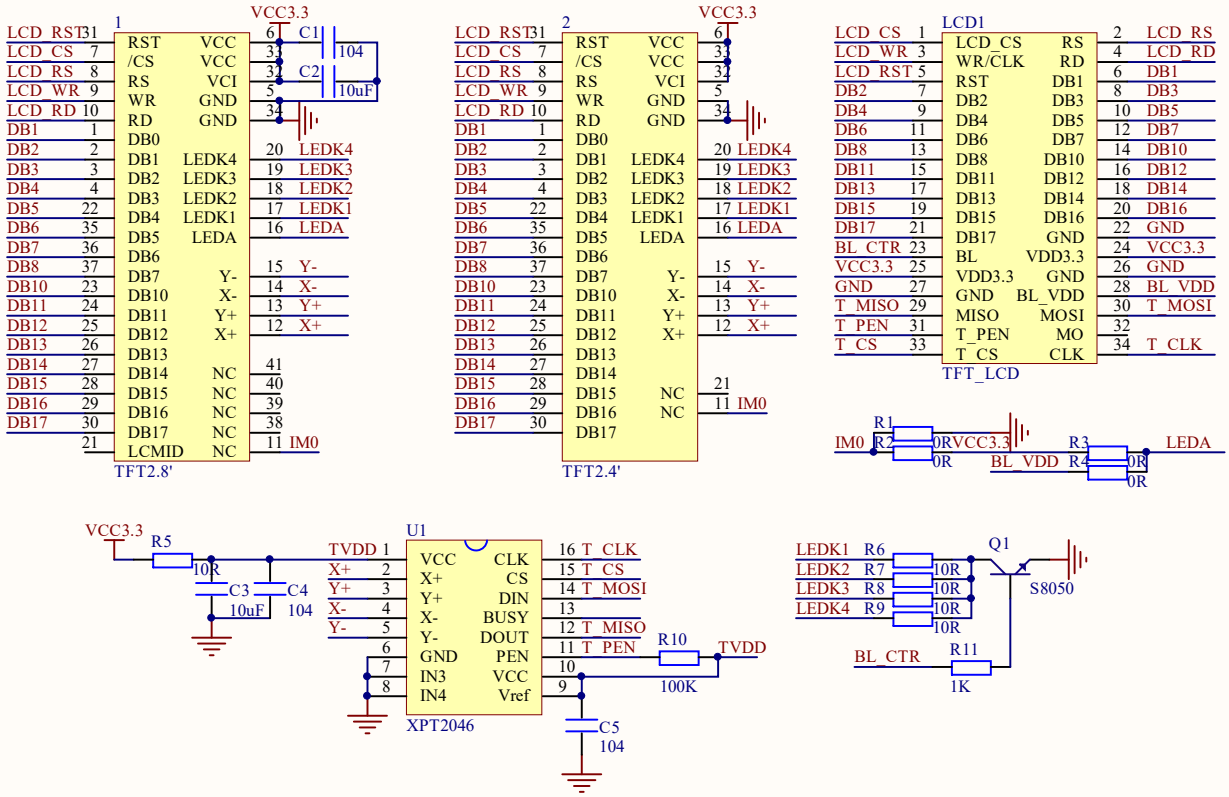

注意：
1，图中的TFT2.8’和TFT2.4’分别是2.8寸和2.4寸LCD的FPC接口，是内部接口。
2，图中的TFT_LCD（LCD1）是模块对外接口（排针），是连接MCU用的。
3，DB1-DB8与DB10-DB17，是针对LCD控制器（比如ILI9320）来说的。
所以，对外连接MCU的时候，按从小到大的顺序依次连接MCU的D0-D15就可以了。

Title		
Size A4	Number	Revision
Date: 2020-07-02		Sheet of
File: E:\ \..\TFT.SchDoc		Drawn By: